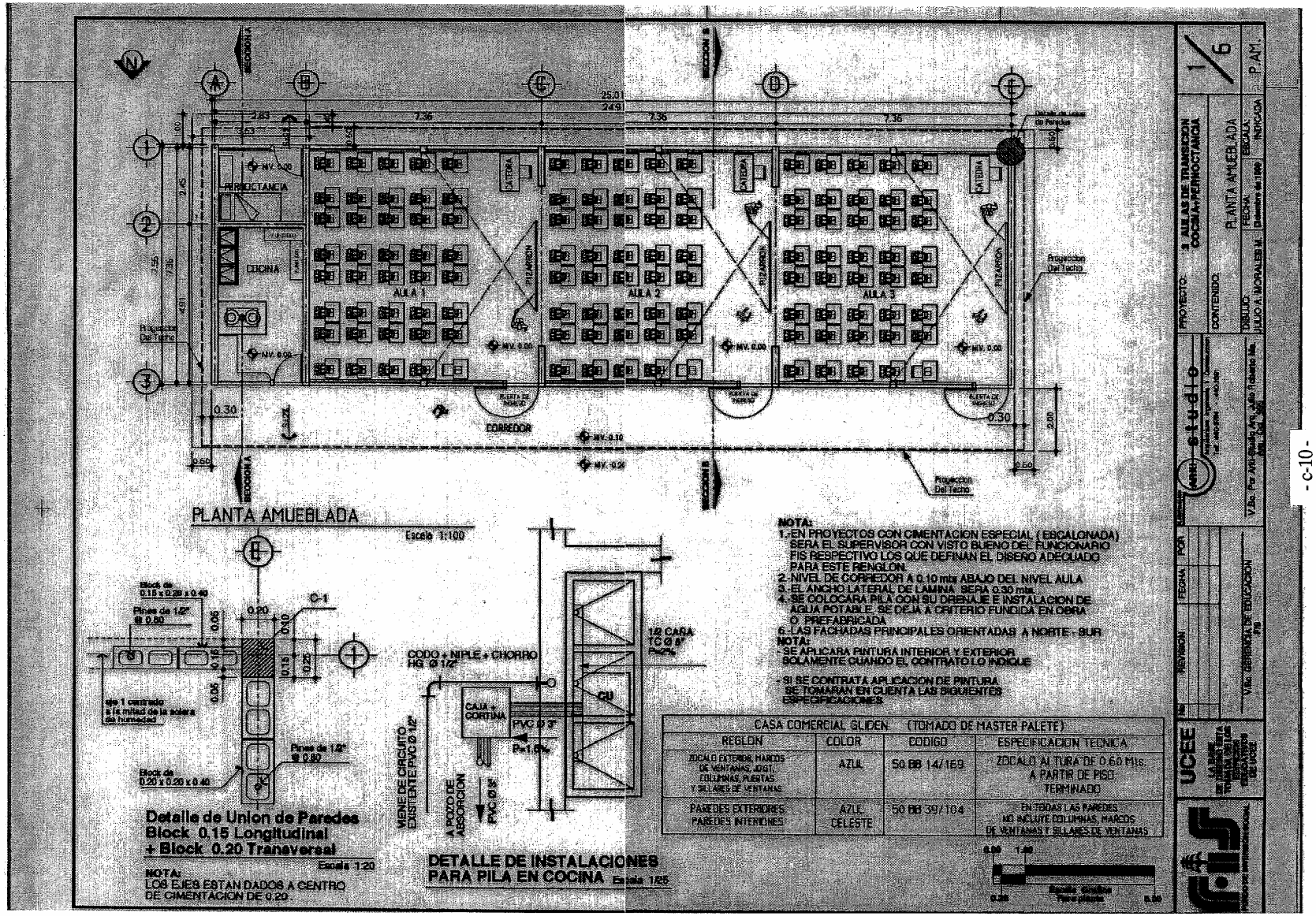
PERIOCTANCIA
COCINA
AULA 1
AULA 2
AULA 3
CATEDRA
PIZARRON
CORREDOR
PUERTA DE MARCO
Proyeccion Del Techo
Detalle de Union de Paredes
Block 0.15 Longitudinal
+ Block 0.20 Transversal
Escala 1:20
NOTA:
LOS EJES ESTAN DADOS A CENTRO DE CIMENTACION DE 0.20
DETALLE DE INSTALACIONES PARA PILA EN COCINA Escala 1:25
CODO + NIPLE + CHORRO HG Ø 1/2"
CAJA + CORTINA
PVC Ø 3"
A POZO DE ABSORCION
VIENE DE CIRCUITO EXISTENTE PVC Ø 1/2"
1/2 CARA TC Ø 8"
CU
NOTA:
1.-EN PROYECTOS CON CIMENTACION ESPECIAL (ESCALONADA) SERA EL SUPERVISOR CON VISTO BUENO DEL FUNCIONARIO FIS RESPECTIVO LOS QUE DEFINAN EL DISEÑO ADECUADO PARA ESTE RENGLON
2.-NIVEL DE CORREDOR A 0.10 mts ABAJO DEL NIVEL AULA
3.-EL ANCHO LATERAL DE LAMINA SERA 0.30 mts.
4.-SE COLOCARA PILA CON SU DRENAJE E INSTALACION DE AGUA POTABLE SE DEJA A CRITERIO FUNDIDA EN OBRA O PREFABRICADA
6.-LAS FACHADAS PRINCIPALES ORIENTADAS A NORTE - SUR
NOTA:
- SE APLICARA PINTURA INTERIOR Y EXTERIOR SOLAMENTE CUANDO EL CONTRATO LO INDIQUE
- SI SE CONTRATA APLICACION DE PINTURA SE TOMARAN EN CUENTA LAS SIGUIENTES ESPECIFICACIONES
CASA COMERCIAL GLIDEN (TOMADO DE MASTER PALETE)
REGION | COLOR | CODIGO | ESPECIFICACION TECNICA
ZOCALO EXTERIOR, MARCOS DE VENTANAS, JOIST, COLUMNAS, PUERTAS Y SILLARES DE VENTANAS | AZUL | 50 BB 14/169 | ZOCALO ALTURA DE 0.60 MTS. A PARTIR DE PISO TERMINADO
PAREDES EXTERIORES, PAREDES INTERIORES | AZUL CELESTE | 50 BB 39/104 | EN TODAS LAS PAREDES NO INCLUYE COLUMNAS, MARCOS DE VENTANAS Y SILLARES DE VENTANAS
PROYECTO: 8 AULAS DE TRANSICION COCINA+PERIOCTANCIA
CONTENIDO: PLANTA AMUEBLADA
DIBUJO: HUGO A. MORALES M.
FECHA:
ESCALA: 1:100
REVISION: P.A.M.
1/6
V.Bo. Por Arq. Ricardo A. Valle Rodaberg Mas. Reg. 1042
V.Bo. GERENCIA DE EDUCACION
UCEE
LA PAZ, CENTRO AMERICA

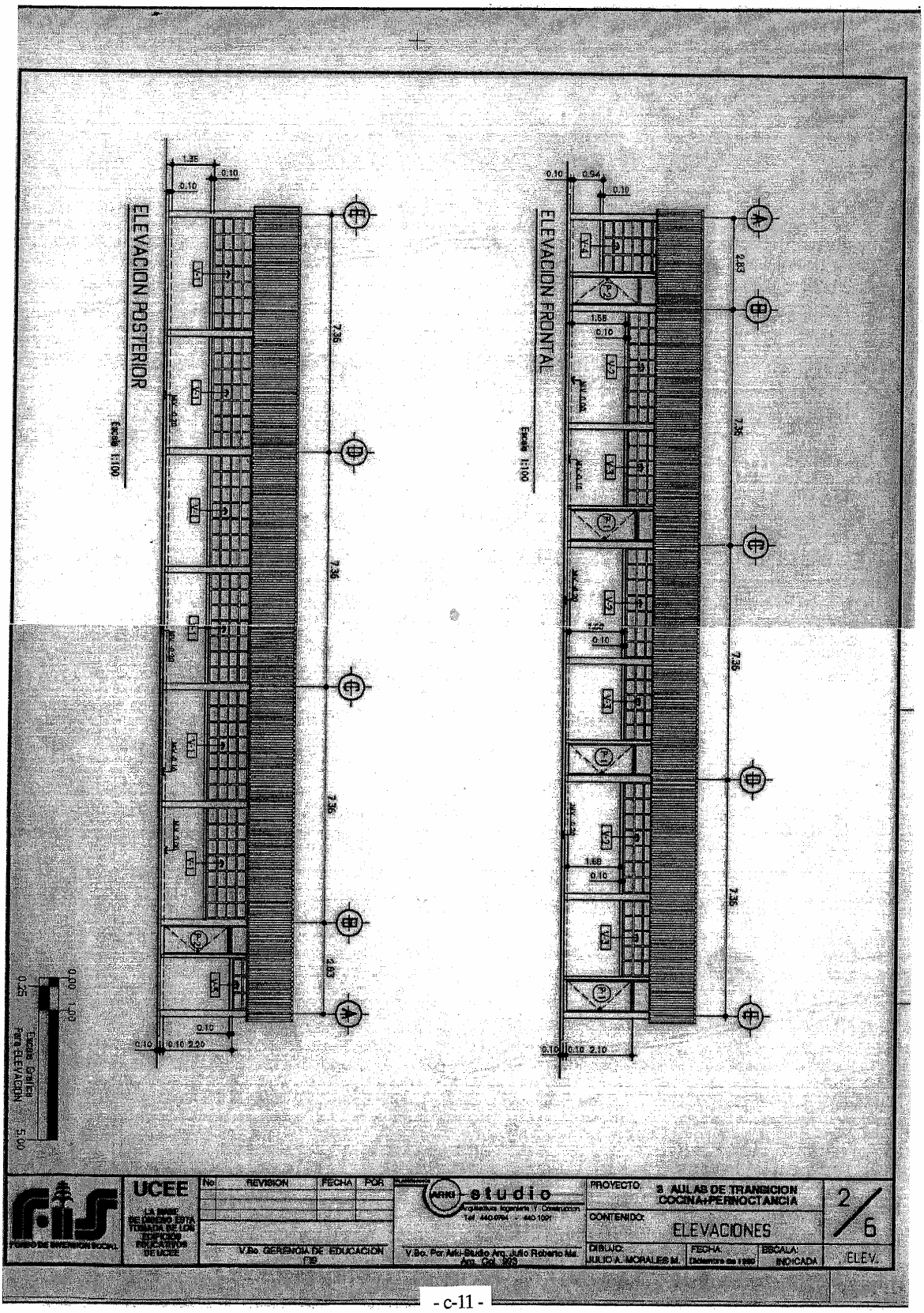
ELEVACION POSTERIOR
Escala 1:100
ELEVACION FRONTAL
Escala 1:100
Escala Grafica Para ELEVACION
UCEE
LA BASE DE DISEÑO ESTA TOMADA DE LOS EDIFICIOS EDUCATIVOS DE UCEE
No
REVISION
FECHA
POR
V.Bo. GERENCIA DE EDUCACION FIS
studio
V.Bo. Por Arki-Studio Arq. Julio Roberto Ma. Arq. Col. 993
PROYECTO: 3 AULAS DE TRANSICION COCINA+PERNOCTANCIA
CONTENIDO: ELEVACIONES
DIBUJO: JULIO A. MORALES M.
FECHA: Diciembre de 1990
ESCALA: INDICADA
2/6
ELEV.

Q. 290,000/escuela ~

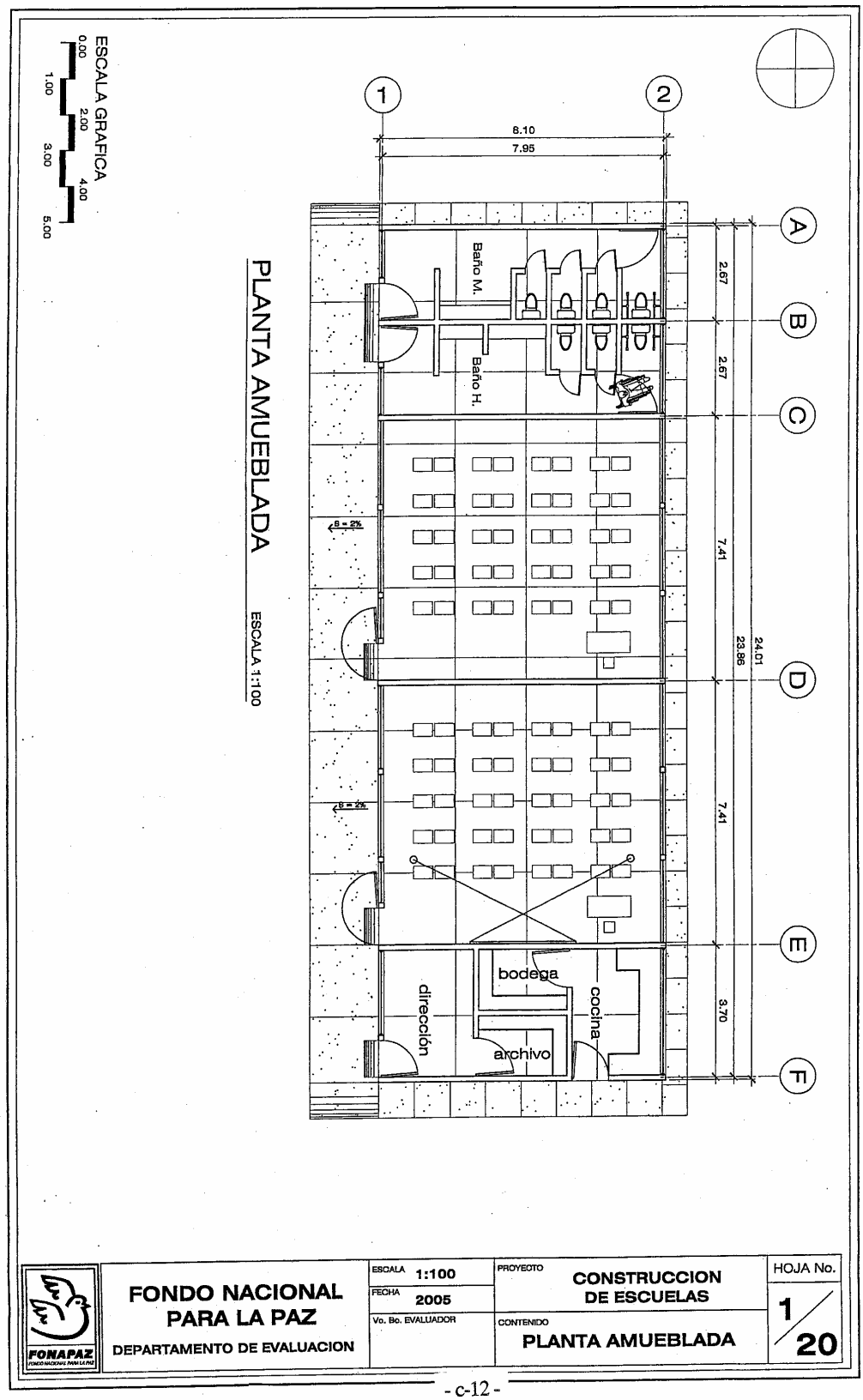

FONAPAZ FONDO NACIONAL PARA LA PAZ	FONDO NACIONAL PARA LA PAZ DEPARTAMENTO DE EVALUACION	ESCALA 1:100 FECHA 2005 Vo. Bo. EVALUADOR	PROYECTO CONSTRUCCION DE ESCUELAS CONTENIDO PLANTA AMUEBLADA	HOJA No. 1/20

Q. 290,000

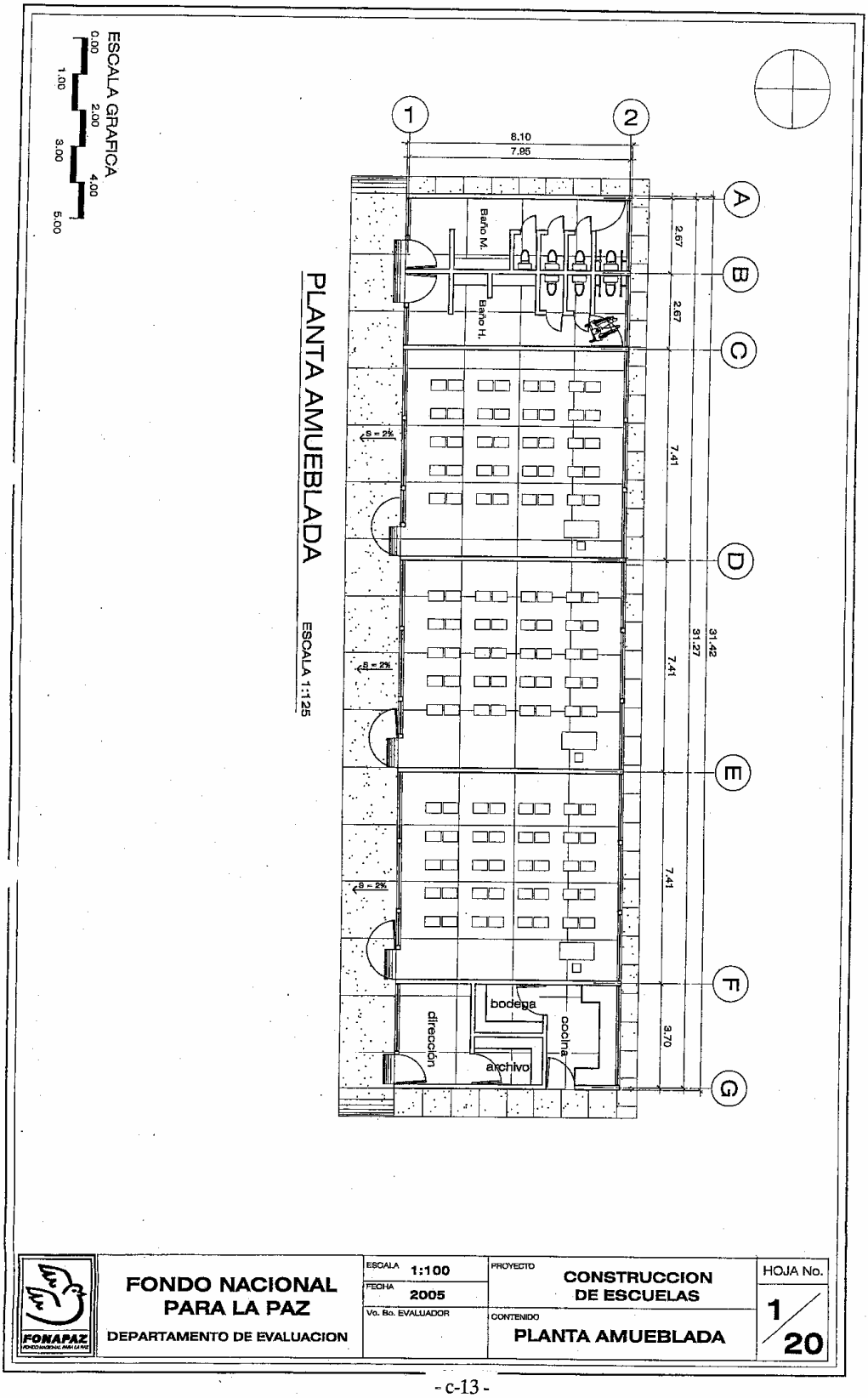

FONAPAZ	FONDO NACIONAL PARA LA PAZ DEPARTAMENTO DE EVALUACION	ESCALA 1:100 FECHA 2005 Vo. Bo. EVALUADOR	PROYECTO CONSTRUCCION DE ESCUELAS CONTENIDO PLANTA AMUEBLADA	HOJA No. 1/20

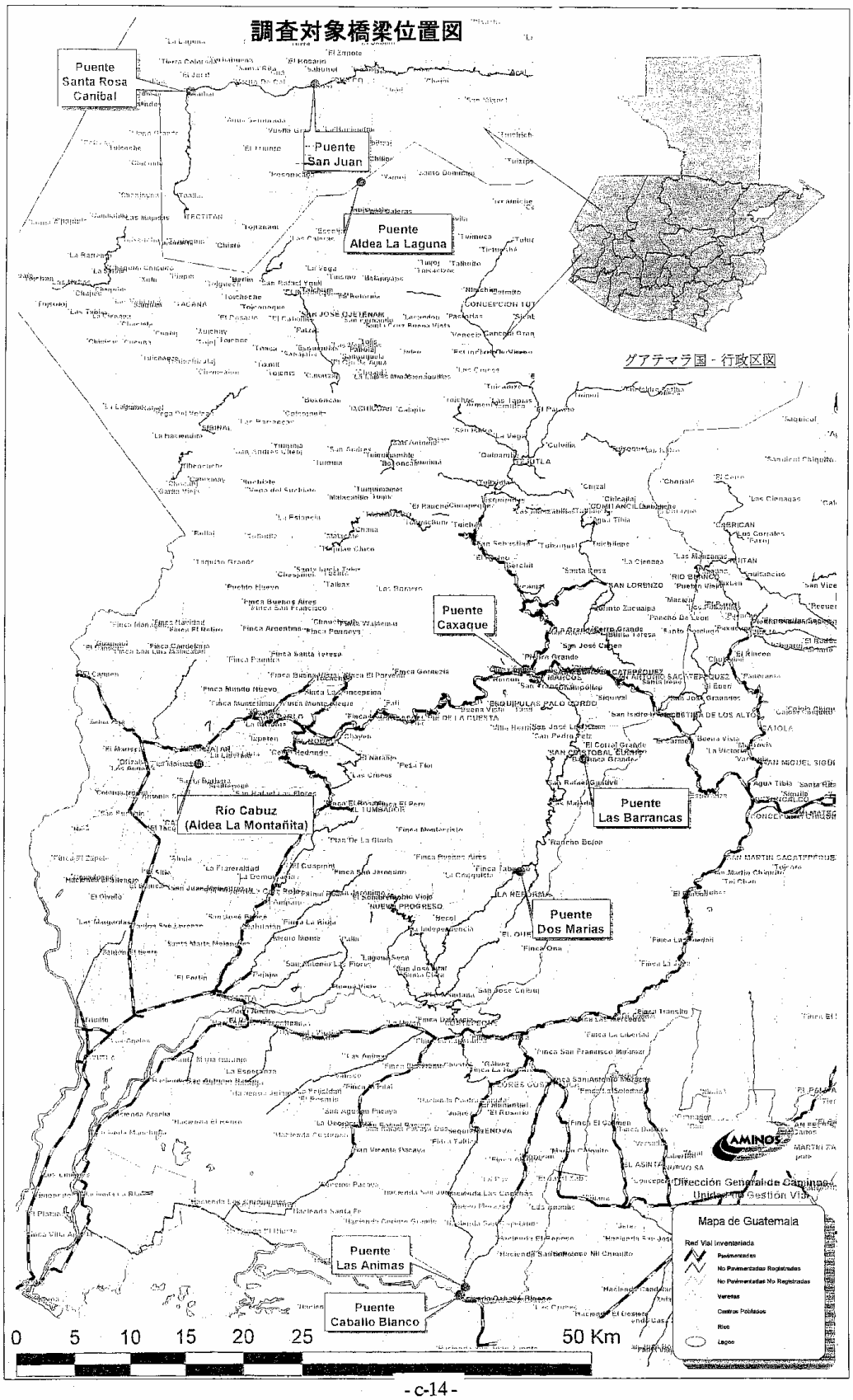
調査対象橋梁位置図
Puente Santa Rosa Canibal
Puente San Juan
Puente Aldea La Laguna
グアテマラ国 - 行政区図
Puente Caxaque
Río Cabuz (Aldea La Montañita)
Puente Las Barrancas
Puente Dos Marias
Puente Las Animas
Puente Caballo Blanco
0 5 10 15 20 25 50 Km
Dirección General de Caminos
Unidad de Gestión Vial
Mapa de Guatemala
Red Vial Inventariada
Pavimentadas
No Pavimentadas Registradas
No Pavimentadas No Registradas
Veredas
Centros Poblados
Rios
Lagos

橋梁部

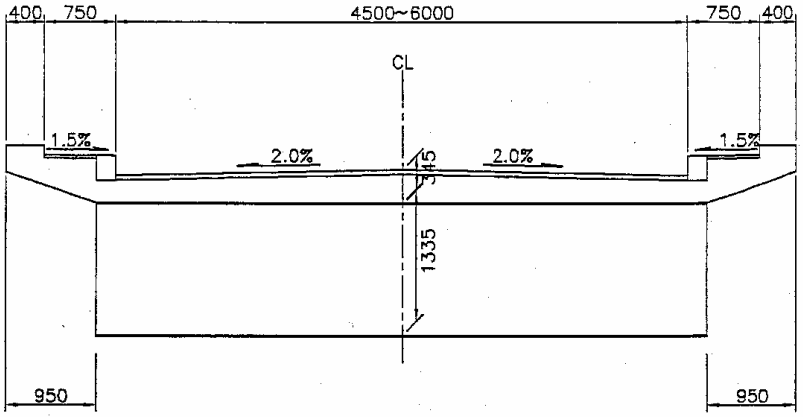

道路部

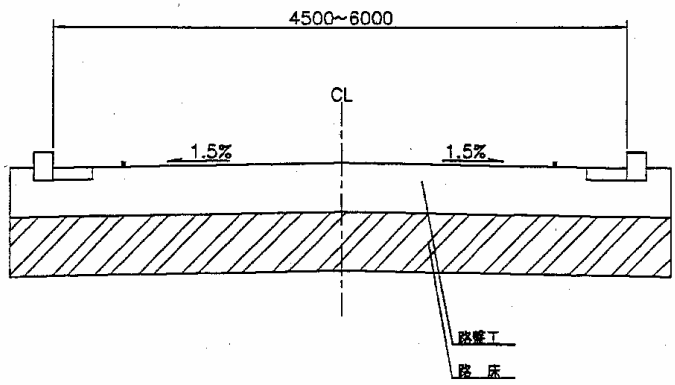

道路・橋梁標準断面図　（地方道路）

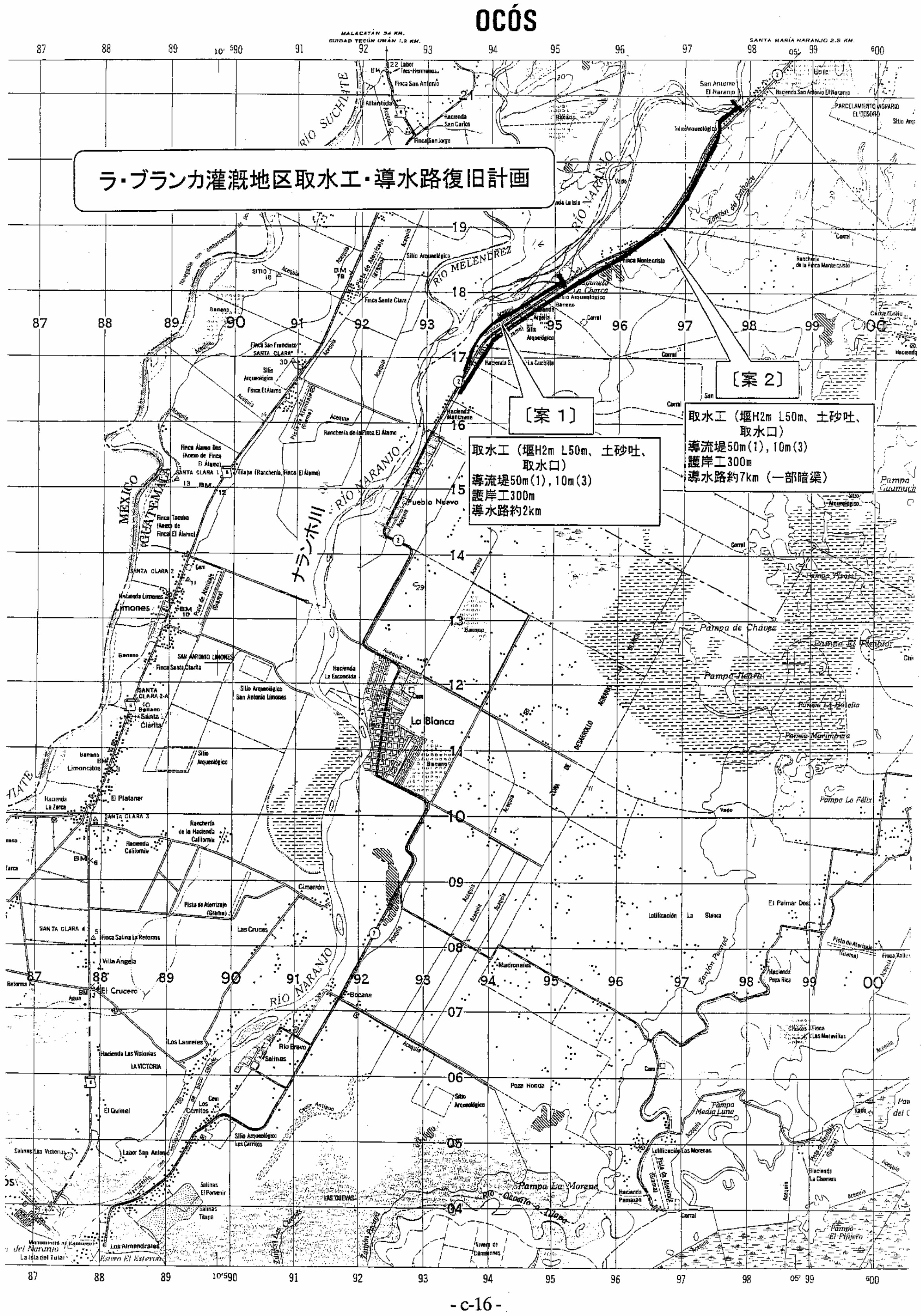
OCÓS
ラ・ブランカ灌漑地区取水工・導水路復旧計画
〔案 1〕
取水工（堰H2m L50m、土砂吐、取水口）
導流堤50m(1),10m(3)
護岸工300m
導水路約2km
〔案 2〕
取水工（堰H2m L50m、土砂吐、取水口）
導流堤50m(1),10m(3)
護岸工300m
導水路約7km（一部暗渠）
ナランホ川
RÍO NARANJO
RÍO MELENDREZ
RÍO SUCHIATE
MÉXICO
GUATEMALA
La Blanca
Limones
Pueblo Nuevo
Pampa La Morena
Pampa de Chávez

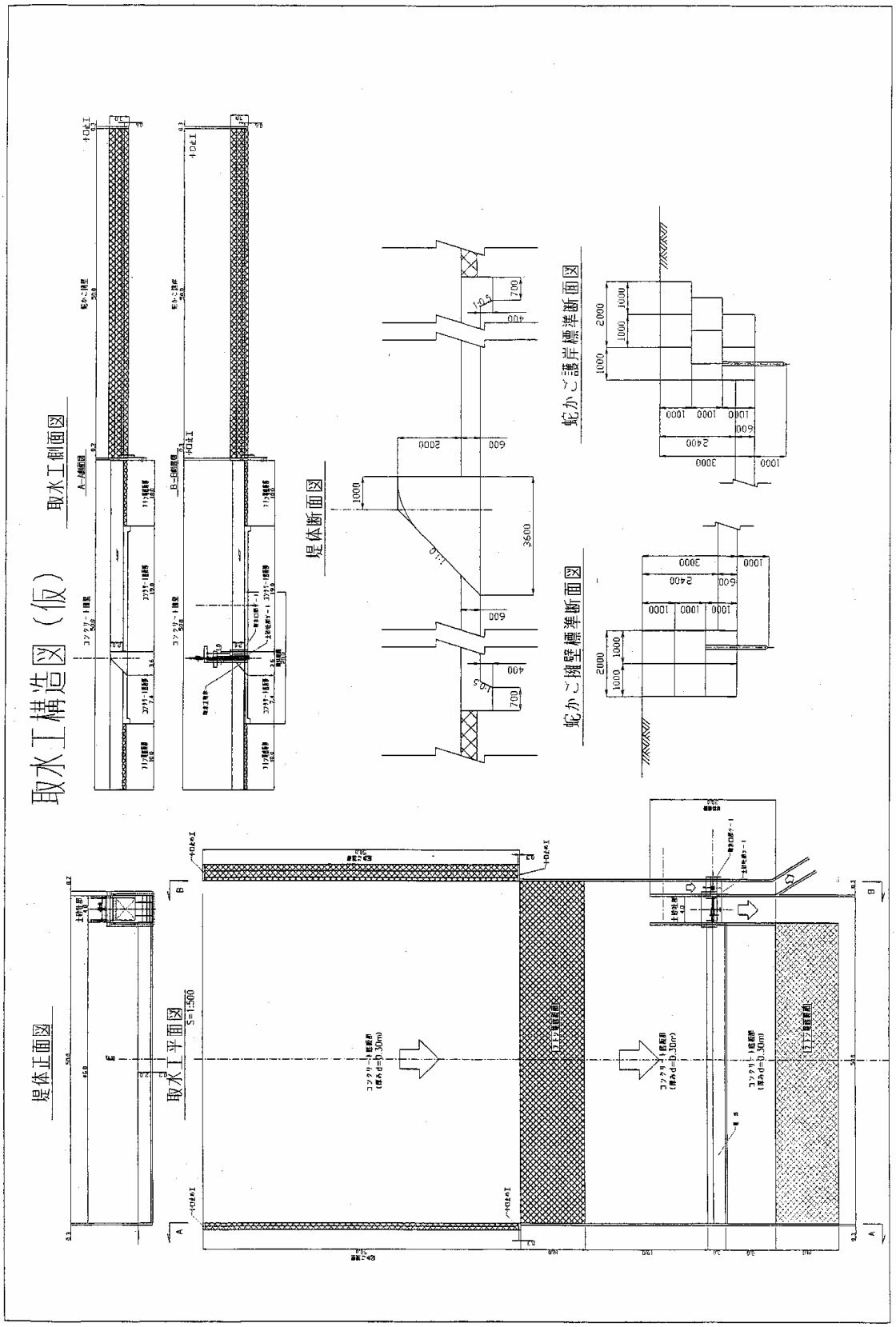
取水工構造図（仮）
取水工側面図
堤体断面図
蛇かご護岸標準断面図
蛇かご擁壁標準断面図
堤体正面図
取水工平面図
S=1:500

収集資料リスト

地域	中米・カリブ	調査団名	災害復興支援無償 予備調査	調査の種類	無償（予備調査）
国名	グアテマラ国	配属機関名		派遣期間	平成18年3月5日～3月26日

番号	資　料　の　名　称	形態（図書、ビデオ、地図、写真等）	収集資料	発行機関	図書館記入欄
1	REGLAMENTO DE LA LEY DE CONTRATACIONES DEL ESTADO	コピー	*	PALACIO NACIONAL 22 de diciembre 1992	
2	ACUERDO GUBERNATIVO No. 89-2002	コピー	*	MINISTERIO DE ECONOMIA DE GUATEMALA 2002	
3	LEY DE SERVICIO CIVIL DECRETO No.1748	コピー	*	EL CONGRESO DE LA REPUBLICA DE GUATEMALA	
4	DERECHOS DE PROPIEDAD INTELECTUAL Ley de Derecho de Autor y Derechos Conexos	コピー	*	LEGISLACIÓN NACIONAL - GUATEMALA	
5	Diagnóstico Institucional del Sistema de Servicio Civil de Guatemala	コピー	*	Inter-American Development Bank 2002	
6	DECRETO NUMERO 57-92 LEY DE CONTRATACIONES DEL ESTADO	図書 オリジナル	*	IMPRESOS Y VENTA DE LIBROS DON CARLOS	
7	ESTUDIO PREPARATORIO PARA LA COOPERACION FINANCIERA NO REEMBOLSABLE PARA LA	図書 オリジナル	*	ASOCIACION PARA LA CULTURA Y EL DESARRALLO	
8	CONTRATO BCIE/1505 FONDE DE INVERSION SOSIAL(FIS)	図書 コピー	*	FONDO DE INVERSION SOCIAL	
9	FIS PLANTA AMUEBLADA	図書 コピー	*	FONDO DE INVERSION SOCIAL-FIS-	
10	FONAPAZ PLANTA AMUEBLADA	図書 コピー	*	FONDO NACIONAL PARA LA PAZ-FONAPAZ-	
11	INFORME AVANCE DE RECONSTRUCCION SAN MARCOS NORTE	図書 コピー	*	FONDO DE INVERSION SOCIAL-FIS-	
12	FONAPAZ	図書 コピー	*	FONDO NACIONAL PARA LA PAZ-FONAPAZ-	
13	FONAPAZ	図書 コピー	*	FONDO NACIONAL PARA LA PAZ-FONAPAZ-	
14	MANTENIMIENTO 2006 HUEHUETENANGO	地図	*	DEPARTAMENTO DE INFRAESTRUCTURA Y TECNOLOGIA NENERO 2006	

収集資料リスト

地域	中米・カリブ	調査団名	災害復興支援無償 予備調査	調査の種類	無償（予備調査）
国名	グアテマラ国	配属機関名		派遣期間	平成18年3月5日～3月26日

番号	資　料　の　名　称	形態（図書、ビデオ、地図、写真等）	収集資料	発行機関	図書館記入欄
17	TERMINOS DE REFERENCIA PARA EL DISENO DE PUENTE	図書	*	DIRECCION GENERAL DE CAMINOS	
18	ANEXO "A" PUENTES ESTUDIO, DISENO Y CONSTRUCCION	図書	*	DIRECCION GENERAL DE CAMINOS	
19	TRANSPORTE Y COMUNICACIONES	コピー	*	CAPAL	
20	BASES EVENTO DGC-R-XX-2005-EMERGENCIA	コピー	*	DIRECCION GENERAL DE CAMINOS	
21	MARCO DE REFERENCIA DEL PLAN DE DESARROLLO VIAL	コピー	*	DIRECCION GENERAL DE CAMINOS	
22	EMPRESAS CONSTRUCTORES DE PUENTES	コピー	*	DIRECCION GENERAL DE CAMINOS	
23	CARRETERA TIPO	コピー	*	DEPARTAMENTO TECNICO DE INGENIERIA, C.C.	
24	MAQUINARIA TRABAJANDO	コピー	*	DIRECCION GENERAL DE CAMINOS DIVISION DE MANTENIMIENTO POR ADMINISTRACION	
25	MANTENIMIENTO RED VIAL RESUMEN	コピー	*	DIRECCION GENERAL DE CAMINOS DIVISION DE MANTENIMIENTO POR ADMINISTRACION	
26	MANTENIMIENTO RED VIAL NO PAVIMENTADA	コピー	*	DIRECCION GENERAL DE CAMINOS DIVISION DE MANTENIMIENTO POR ADMINISTRACION	

収集資料リスト

地域	中米・カリブ	調査団名	災害復興支援無償 予備調査	調査の種類	無償（予備調査）
国名	グアテマラ国	配属機関名		派遣期間	平成18年3月5日～3月26日

番号	資　料　の　名　称	形態（図書、ビデオ、地図、写真等）	収集資料	発行機関	図書館記入欄
27	PRECIOS DE MANO PRAGADOS A DESTAJO EN LA CONSTRUCCION PARA LA CIUDAD DE GUATEMALA	コピー	*	CAMARA GUATEMALATECA DE LA CONSTRUCCION	
28	ESPECIFICACIONES TECNICAS PARA LA CONSTRUCCION DE CAMINOS RURALES EN GUATEMALA	コピー	*	CAMINOS AMBIENTALMENTE COMPATIBLES	
29	INFORME EVALUACION DE SEIS PUENTES EN LOS DEPARTAMENTOS DE HUEHUETENANGO, SAN MARCOS Y QUETZALTENANGO	オリジナル	*	Ing. Alfonso de Leon Amezquita	