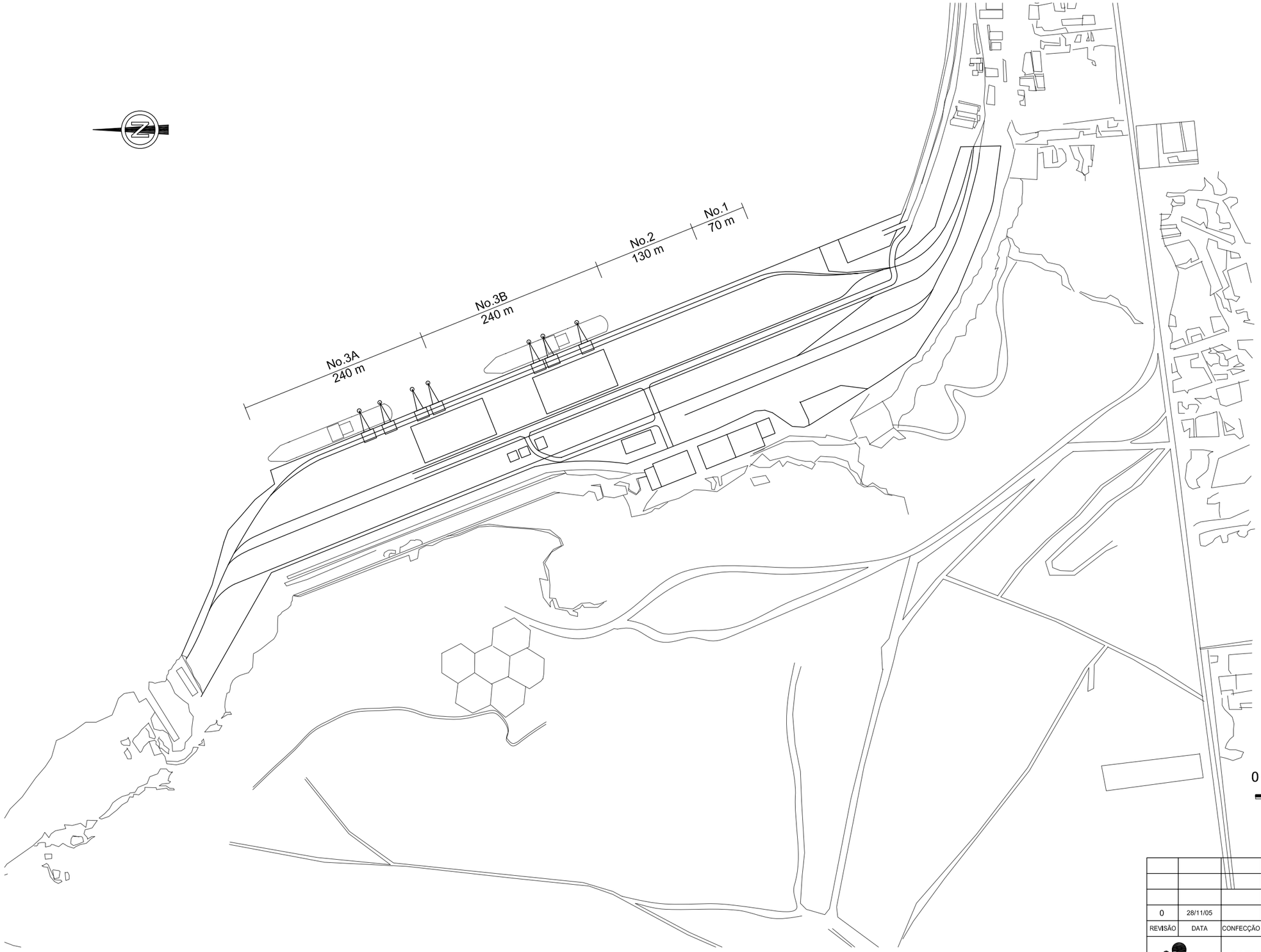

0 100 200 300 m

ESCALA 1:5000

REVISÃO	DATA	CONFECÇÃO	CHECAGEM	APROVAÇÃO	DESCRIÇÃO
0	28/11/05				

JICA

ESTUDO PARA O PROGRAMA DE REABILITAÇÃO URGENTE DOS PORTOS DA REPÚBLICA DE ANGOLA

NOME DA PLANTA: LAYOUT GERAL DO PORTO DO NAMIBE

DIMENSÃO: A3

ESCALA: 1 : 5000

PLANTA No: NA–001

LAYOUT GERAL DO PORTO DO NAMIBE

REVISÃO	DATA	CONFECÇÃO	CHECAGEM	APROVAÇÃO	DESCRIÇÃO
0	28/11/05				

JICA

ESTUDO PARA O PROGRAMA DE REABILITAÇÃO URGENTE DOS PORTOS DA REPÚBLICA DE ANGOLA

NOME DA PLANTA

LAYOUT DO PLANO DE CURTO PRAZO DO PORTO DO NAMIBE

DIMENSÃO: A3

ESCALA: 1 : 5000

PLANTA No

NA–002

LAYOUT DO PLANO DE CURTO PRAZO DO PORTO DO NAMIBE

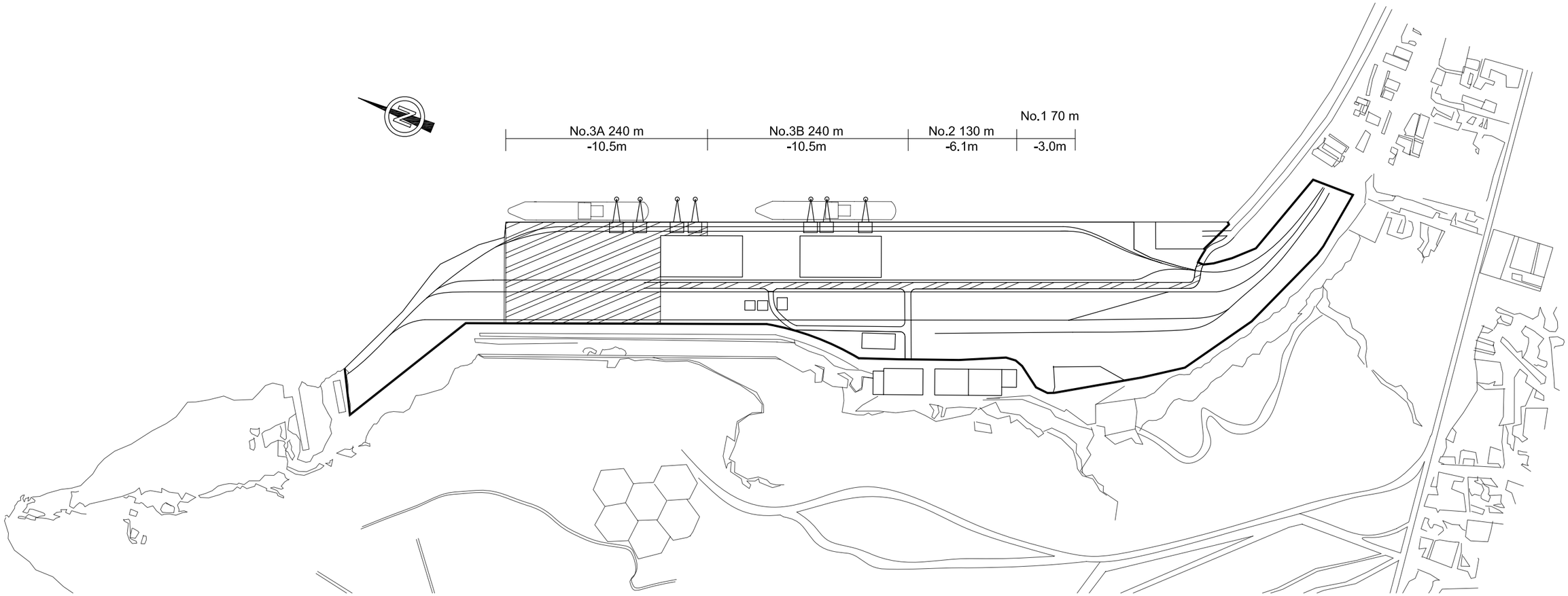

LEGENDA

: ÁREA DE REABILITAÇÃO URGENTE

: ÁREA PORTUÁRIA

0 100 200 300 m

ESCALA 1:5000

REVISÃO	DATA	CONFECÇÃO	CHECAGEM	APROVAÇÃO	DESCRIÇÃO
0	28/11/05				

JICA

ESTUDO PARA O PROGRAMA DE REABILITAÇÃO URGENTE DOS PORTOS DA REPÚBLICA DE ANGOLA

NOME DA PLANTA

LAYOUT DO PROGRAMA DE REABILITAÇÃO URGENTE DO PORTO DO NAMIBE

DIMENSÃO A3

ESCALA 1 : 5000

PLANTA No

NA–003

LAYOUT DO PROGRAMA DE REABILITAÇÃO URGENTE DO PORTO DO NAMIBE

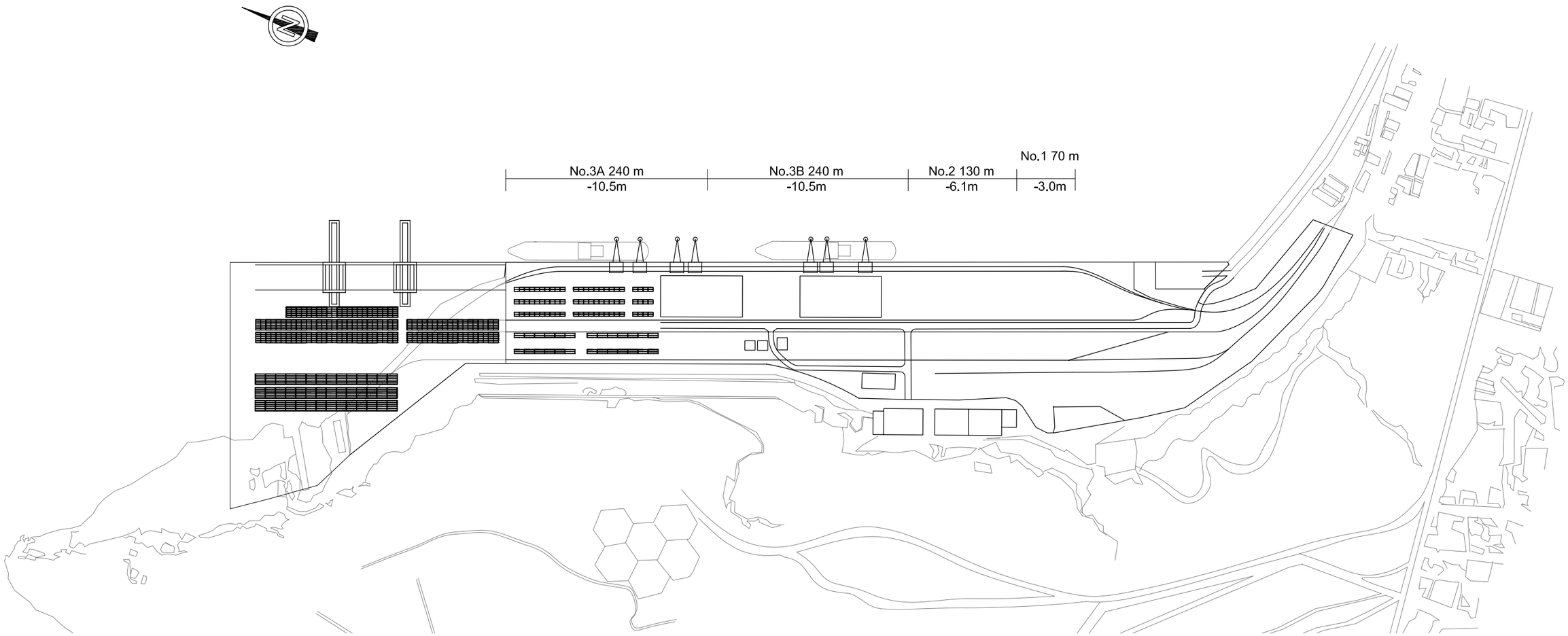

0 100 200 300 m

ESCALA 1:5000

PORTO DO NAMIBE
PLANO FUTURO

REVISÃO	DATA	CONFECÇÃO	CHECAGEM	APROVAÇÃO	DESCRIÇÃO
0	11/05/06				

JICA

ESTUDO PARA O PROGRAMA DE REABILITAÇÃO URGENTE
DOS PORTOS DA REPÚBLICA DE ANGOLA

NOME DA PLANTA: PORTO DO NAMIBE PLANO FUTURO

DIMENSÃO: A3

ESCALA: 1 : 5000

PLANTA No: NA–004

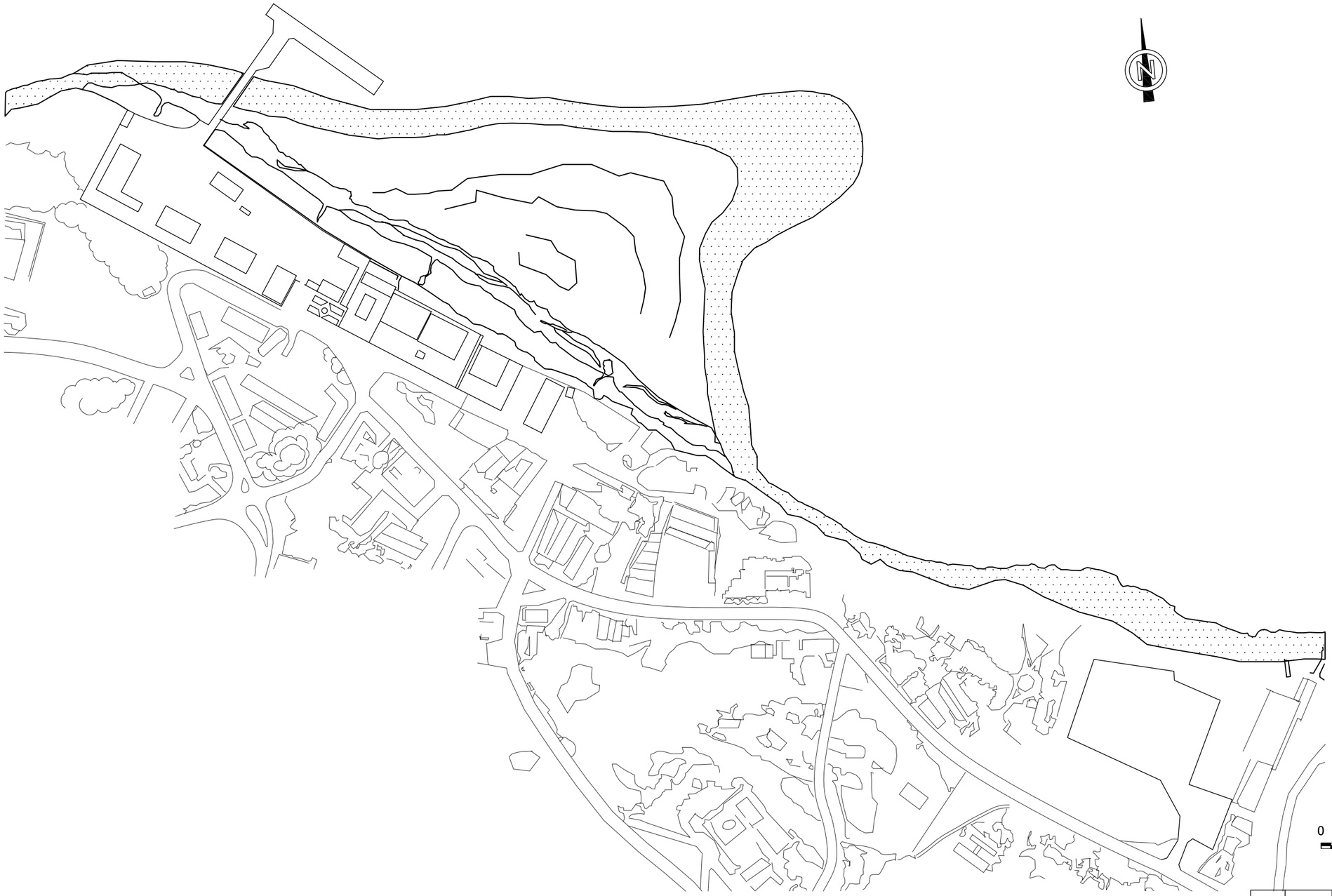

0 100 200 300m

ESCALA 1:4000

REVISÃO	DATA	CONFECÇÃO	CHECAGEM	APROVAÇÃO	DESCRIÇÃO
0	28/11/05				

JICA

ESTUDO PARA O PROGRAMA DE REABILITAÇÃO URGENTE DOS PORTOS DA REPÚBLICA DE ANGOLA

NOME DA PLANTA

LAYOUT GERAL DO PORTO DE CABINDA

DIMENSÃO A3

ESCALA 1 : 4000

PLANTA No

CB–001

LAYOUT GERAL DO PORTO DE CABINDA

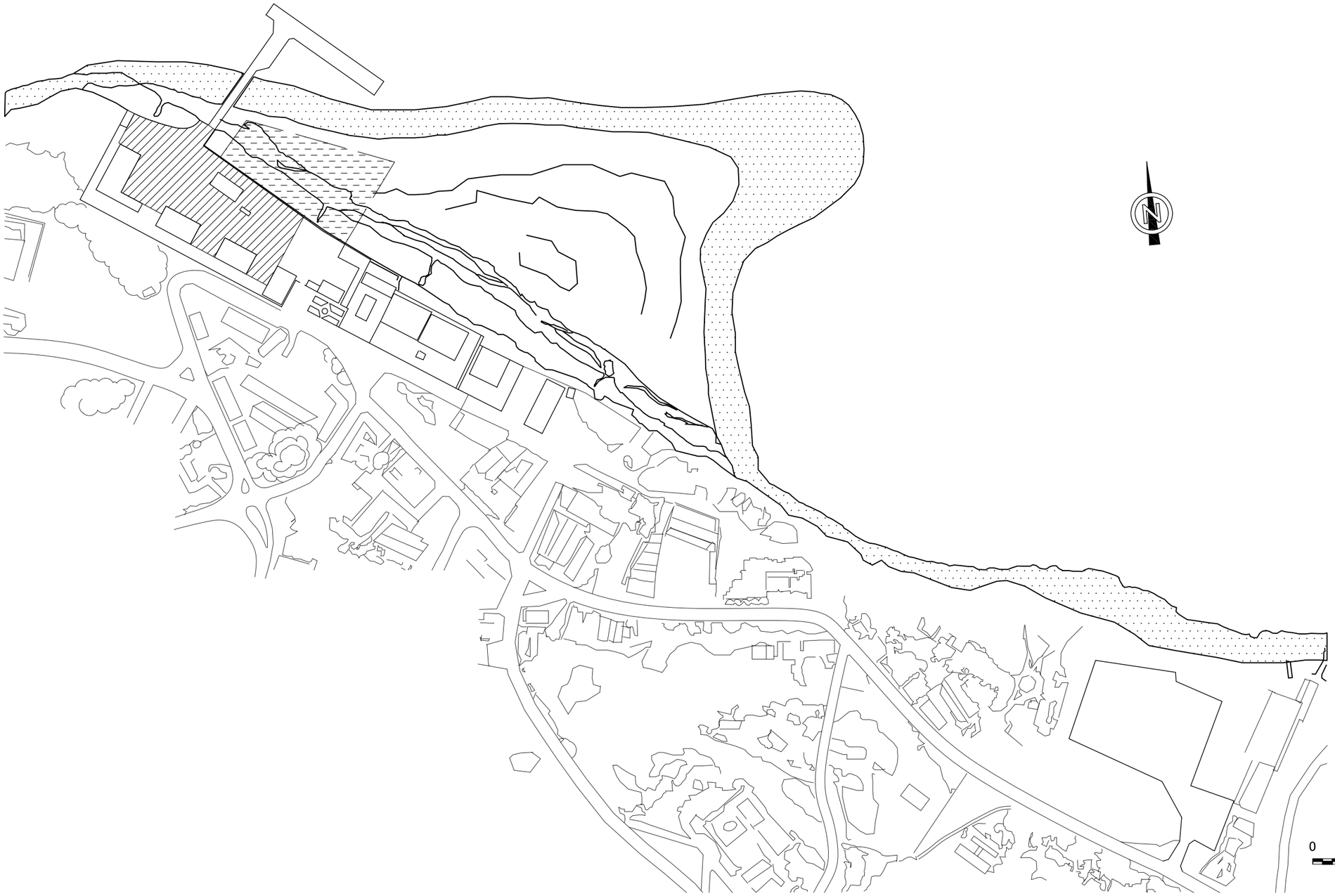

LEGENDA

: ÁREA A REABILITAR

: EXPANSÃO DO PARQUE

0 100 200 300m

ESCALA 1:4000

REVISÃO	DATA	CONFECÇÃO	CHECAGEM	APROVAÇÃO	DESCRIÇÃO
0	28/11/05				

JICA

ESTUDO PARA O PROGRAMA DE REABILITAÇÃO URGENTE DOS PORTOS DA REPÚBLICA DE ANGOLA

NOME DA PLANTA

LAYOUT DO PLANO DE CURTO PRAZO DO PORTO DE CABINDA

DIMENSÃO A3

ESCALA 1 : 4000

PLANTA No

CB–002

LAYOUT DO PLANO DE CURTO PRAZO DO PORTO DE CABINDA

EXPANSÃO DO PARQUE

0 100 200 300m

ESCALA 1:4000

PORTO DE CABINDA
PLANO FUTURO

REVISÃO	DATA	CONFECÇÃO	CHECAGEM	APROVAÇÃO	DESCRIÇÃO
1	10/05/06				

JICA

ESTUDO PARA O PROGRAMA DE REABILITAÇÃO URGENTE DOS PORTOS DA REPÚBLICA DE ANGOLA

NOME DA PLANTA: PORTO DE CABINDA PLANO FUTURO

DIMENSÃO: A3

ESCALA: 1 : 4000

PLANTA No: CB−003

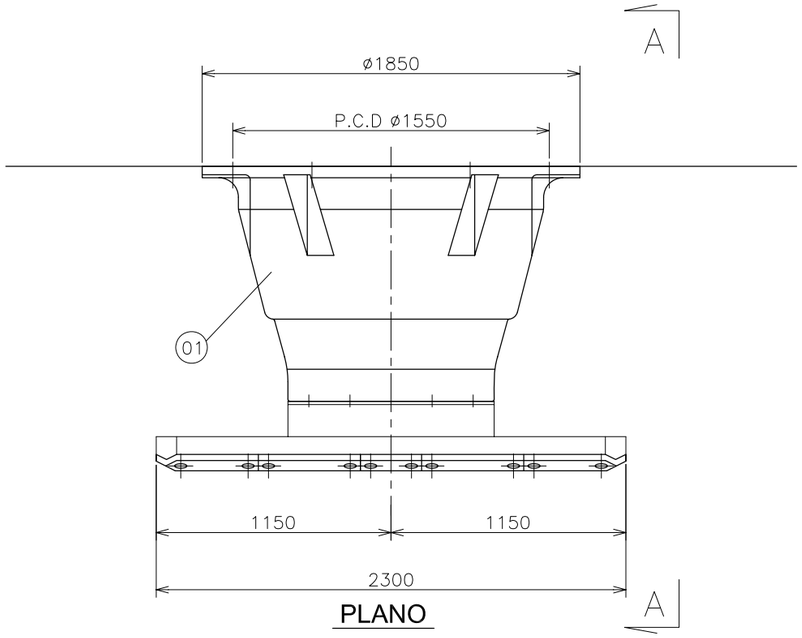

PLANO

TABELA DE MATERIAIS

No.	DESCRIÇÃO	MATERIAIS	QTY.	OBSERVAÇÕES
01	DEFENSA DE BORRACHA	BORRACHA, SS400	1	1150H
02	FRONTAL PANEL	SS400, SUS316	1	PINTURA EM EPOXY
03	CAVILHA DE FIXAÇÃO	SUS316	6	M48 x 470L
04	PORCA	SUS316	6	M48
05	ARRUELA	SUS316	12	M48
06	PARAFUSO	SUS316	6	M48
07	CÁPSULA DE RESINA	–	6	RG-5027F
08	ACOLCHOADO	UHMW	25	ESPESSURA DE 30 mm
09	PARAFUSO	SUS316	102	M16
10	ARRUELA	SUS316	102	M16

NOTAS;

1. TODAS AS DIMENSÕES CONTIDAS NESTE DESENHO SÃO EM MILÍMETROS, A NÃO SER QUE HAJA OUTRA INDICAÇÃO.
2. TODOS OS NÍVEIS SÃO EM METROS E REFEREM-SE AO ZERO HIDROGRÁFICO.□CDM□.
3. TODOS OS MATERIAIS CORRESPONDEM ÀS NORMAS INDUSTRIAIS JAPONESAS.(JIS).
4. AMPLITUDE DA MARÉ
   H.W.L. : +1.70m
   M.S.L. : +1.10m
   L.W.L. : +0.50m

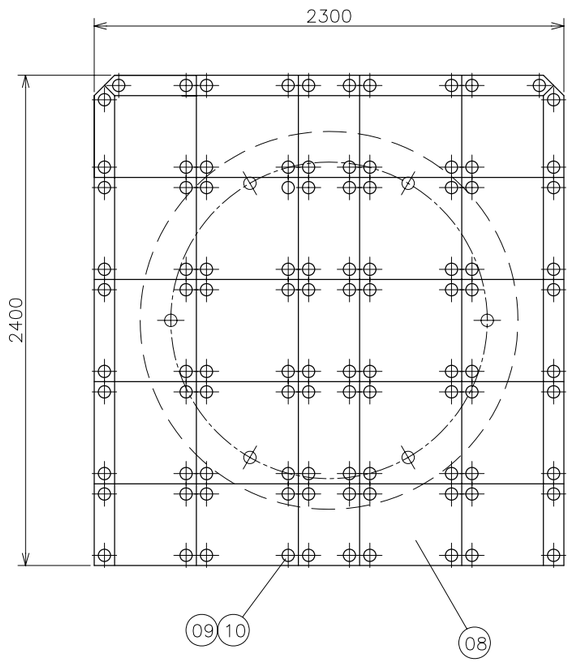

PAINEL FRONTAL

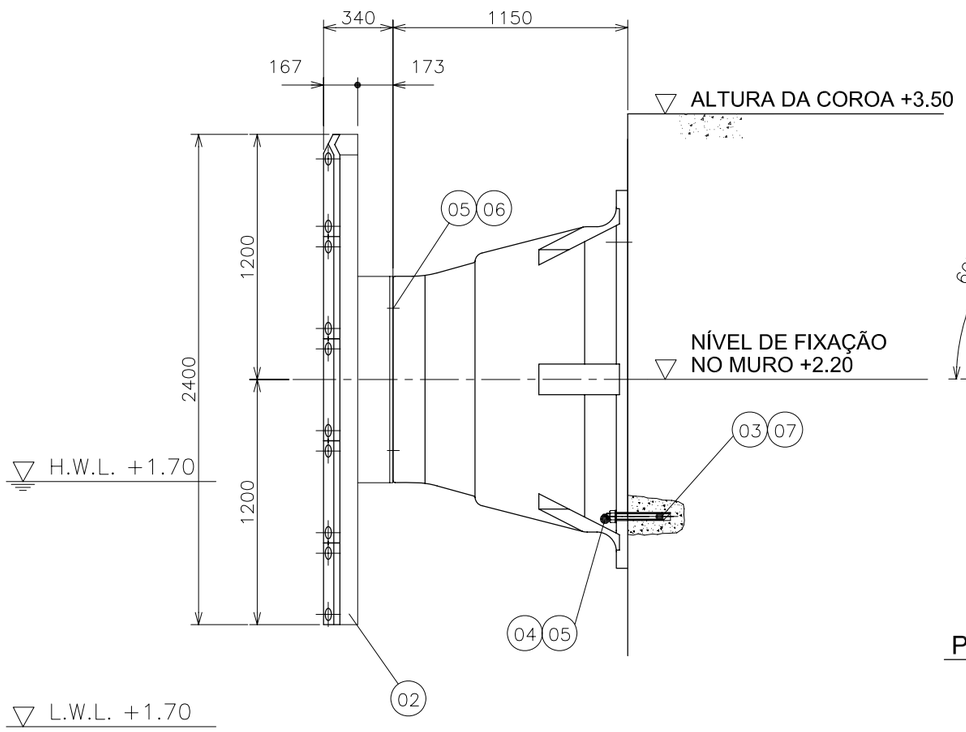

VISTA LATERAL A-A

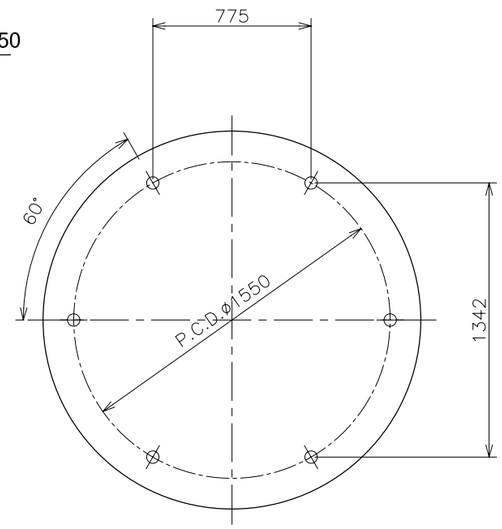

POSIÇÃO DA CAVILHA DE FIXAÇÃO

REVISÃO	DATA	CONFECÇÃO	CHECAGEM	APROVAÇÃO	DESCRIÇÃO
0	01/02/06				

JICA

ESTUDO PARA O PROGRAMA DE REABILITAÇÃO URGENTE DOS PORTOS DA REPÚBLICA DE ANGOLA

NOME DA PLANTA: DEFENSA DE BORRACHA (ALTURA: 1150 mm)

DIMENSÃO: A3

ESCALA: 1 : 30

PLANTA No: RF–001

DEFENSA DE BORRACHA (ALTURA: 1150 mm)

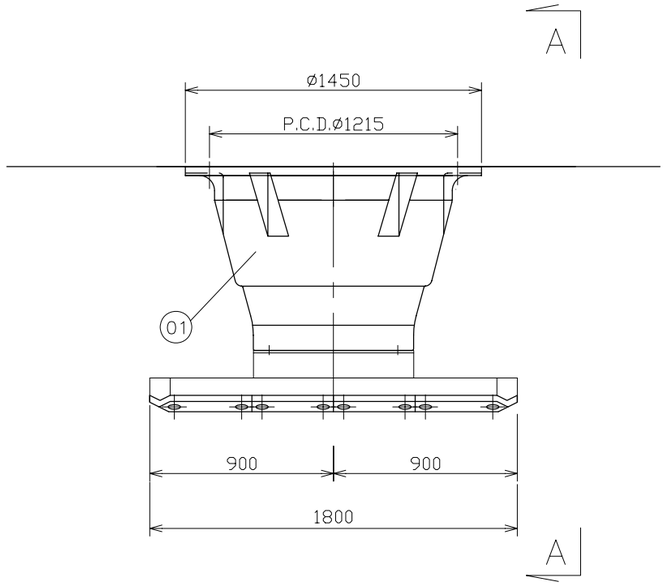

PLANO

TABELA DE MATERIAIS

No.	DESCRIÇÃO	MATERIAIS	QTY.	OBSERVAÇÕES
01	DEFENSA DE BORRACHA	BORRACHA, SS400	1	900H
02	FRONTAL PANEL	SS400, SUS316	1	PINTURA EM EPOXY
03	CAVILHA DE FIXAÇÃO	SUS316	6	M36 x 355L
04	PORCA	SUS316	6	M36
05	ARRUELA	SUS316	12	M36
06	PARAFUSO	SUS316	6	M36
07	CÁPSULA DE RESINA	-	6	RG-3627F
08	ACOLCHOADO	UHMW	16	ESPESSURA DE 30 mm
09	PARAFUSO	SUS316	66	M16
10	ARRUELA	SUS316	66	M16

NOTAS;

1. TODAS AS DIMENSÕES CONTIDAS NESTE DESENHO SÃO EM MILÍMETROS, A NÃO SER QUE HAJA OUTRA INDICAÇÃO.
2. TODOS OS NÍVEIS SÃO EM METROS E REFEREM-SE AO ZERO HIDROGRÁFICO.□CDM□.
3. TODOS OS MATERIAIS CORRESPONDEM ÀS NORMAS INDUSTRIAIS JAPONESAS.(JIS).
4. AMPLITUDE DA MARÉ
   H.W.L. : +1.70m
   M.S.L. : +1.10m
   L.W.L. : +0.50m

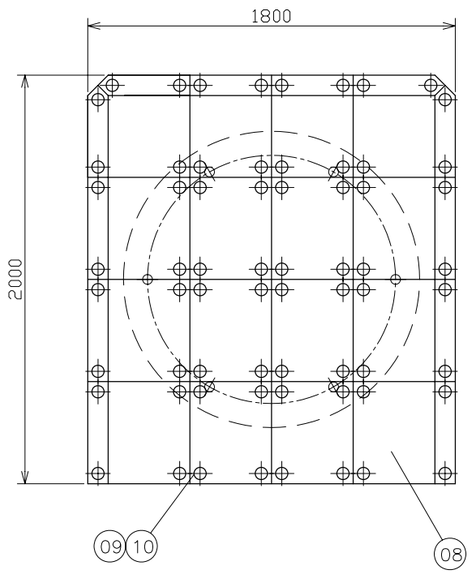

PAINEL FRONTAL

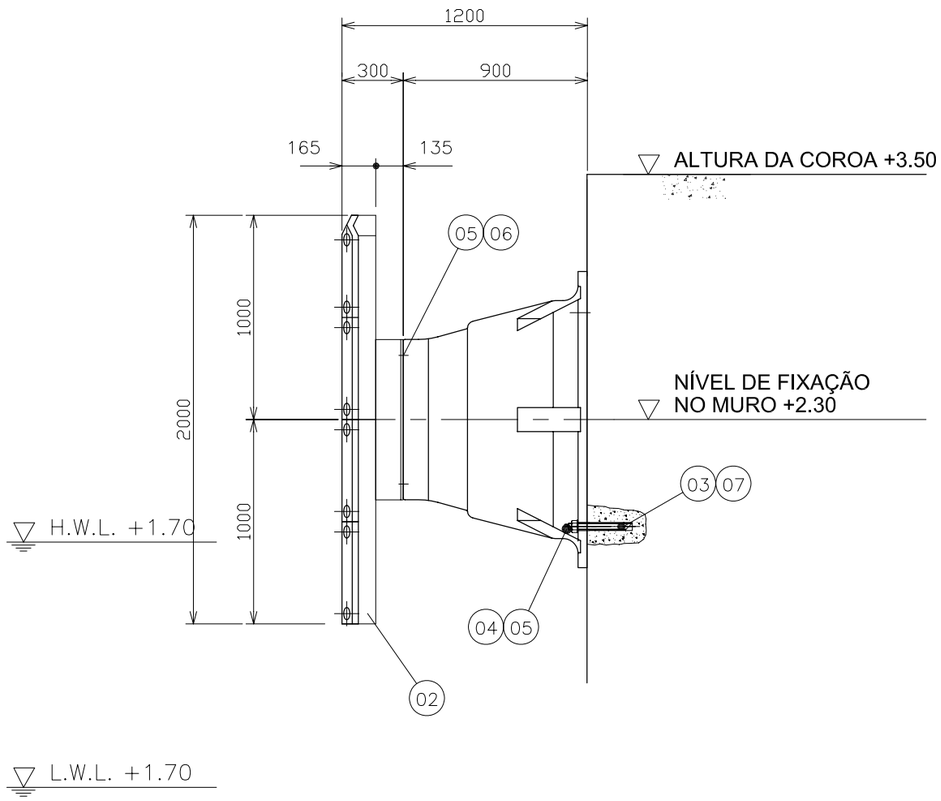

VISTA LATERAL A-A

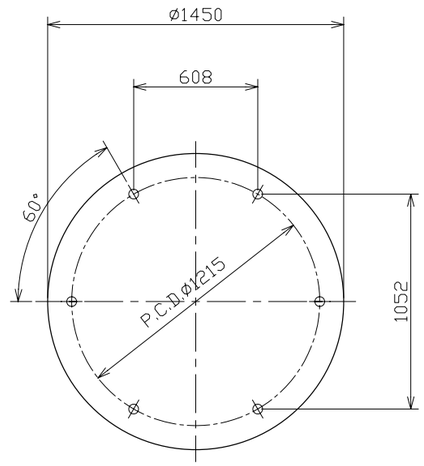

POSIÇÃO DA CAVILHA DE FIXAÇÃO

REVISÃO	DATA	CONFECÇÃO	CHECAGEM	APROVAÇÃO	DESCRIÇÃO
0	01/02/06				

JICA

ESTUDO PARA O PROGRAMA DE REABILITAÇÃO URGENTE DOS PORTOS DA REPÚBLICA DE ANGOLA

NOME DA PLANTA: DEFENSA DE BORRACHA (ALTURA : 900mm)

DIMENSÃO: A3

ESCALA: 1 : 30

PLANTA No: RF−002

DEFENSA DE BORRACHA (ALTURA : 900mm)

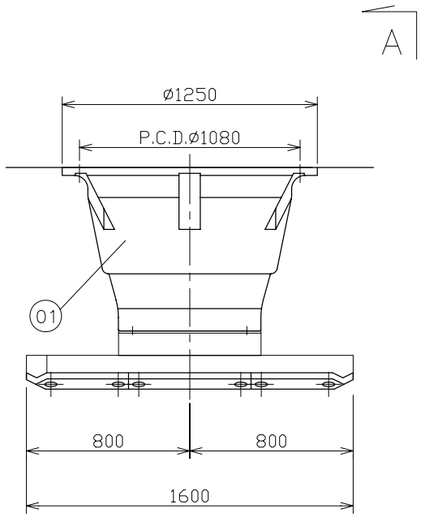

PLANO

MATERIAL TABLE

No.	DESCRIÇÃO	MATERIAIS	QTY.	OBSERVAÇÕES
01	DEFENSA DE BORRACHA	BORRACHA, SS400	1	800H
02	FRONTAL PANEL	SS400, SUS316	1	PINTURA EM EPOXY
03	CAVILHA DE FIXAÇÃO	SUS316	6	M36 x 345L
04	PORCA	SUS316	6	M36
05	ARRUELA	SUS316	12	M36
06	PARAFUSO	SUS316	6	M36
07	CÁPSULA DE RESINA	–	6	RG-3627F
08	ACOLCHOADO	UHMW	12	ESPESSURA DE 30 mm
09	PARAFUSO	SUS316	50	M16
10	ARRUELA	SUS316	50	M16

NOTAS;

1. TODAS AS DIMENSÕES CONTIDAS NESTE DESENHO SÃO EM MILÍMETROS, A NÃO SER QUE HAJA OUTRA INDICAÇÃO.
2. TODOS OS NÍVEIS SÃO EM METROS E REFEREM-SE AO ZERO HIDROGRÁFICO.□CDM□.
3. TODOS OS MATERIAIS CORRESPONDEM ÀS NORMAS INDUSTRIAIS JAPONESAS.(JIS).
4. AMPLITUDE DA MARÉ
   H.W.L. : +1.70m
   M.S.L. : +1.10m
   L.W.L. : +0.50m

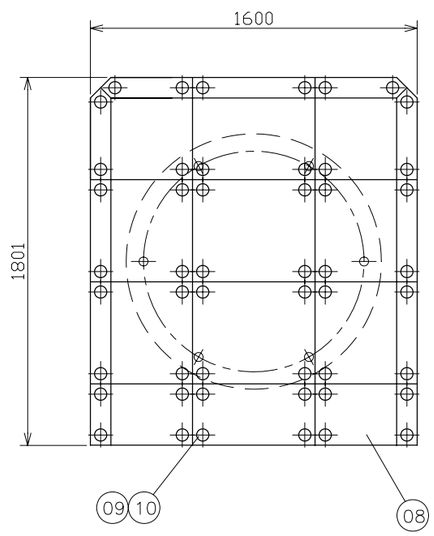

PAINEL FRONTAL

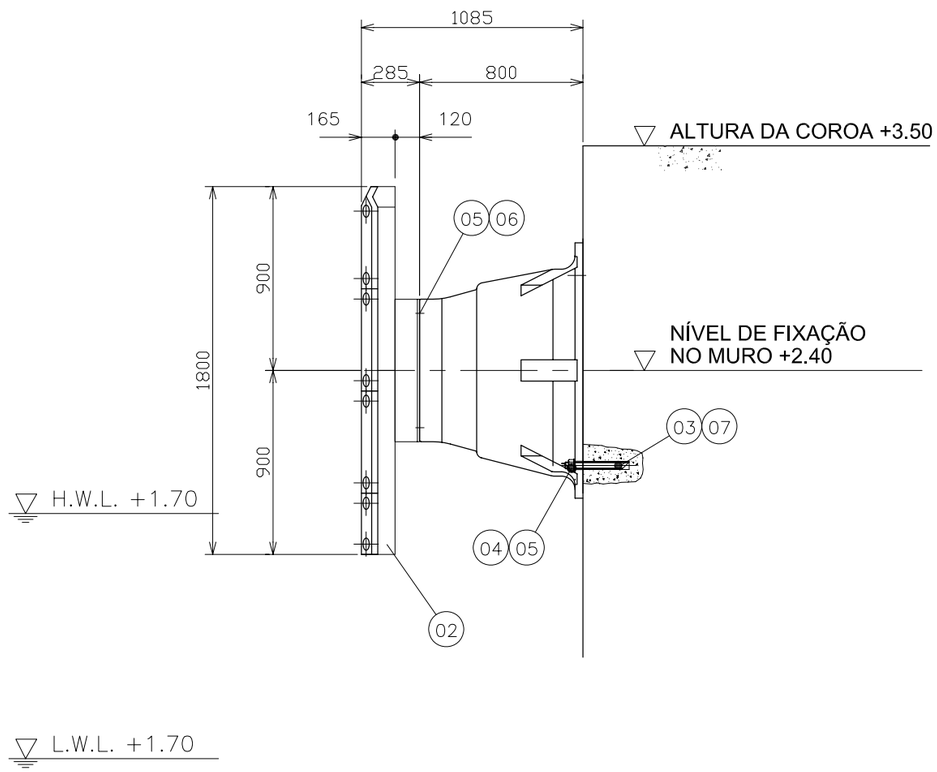

VISTA LATERAL A-A

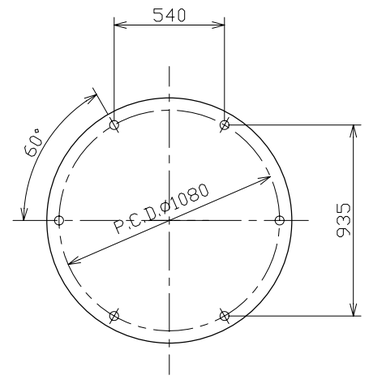

POSIÇÃO DA CAVILHA DE FIXAÇÃO

REVISÃO	DATA	CONFECÇÃO	CHECAGEM	APROVAÇÃO	DESCRIÇÃO
0	01/02/06				

ESTUDO PARA O PROGRAMA DE REABILITAÇÃO URGENTE DOS PORTOS DA REPÚBLICA DE ANGOLA

NOME DA PLANTA: DEFENSA DE BORRACHA (ALTURA: 800 mm)

DIMENSÃO: A3

ESCALA: 1 : 30

PLANTA No: RF–003

DEFENSA DE BORRACHA (ALTURA: 800 mm)

NOTAS;

1. TODAS AS DIMENSÕES CONTIDAS NESTE DESENHO SÃO EM MILÍMETROS, A NÃO SER QUE HAJA OUTRA INDICAÇÃO.
2. TODOS OS MATERIAIS CORRESPONDEM ÀS NORMAS INDUSTRIAIS JAPONESAS. (JIS).

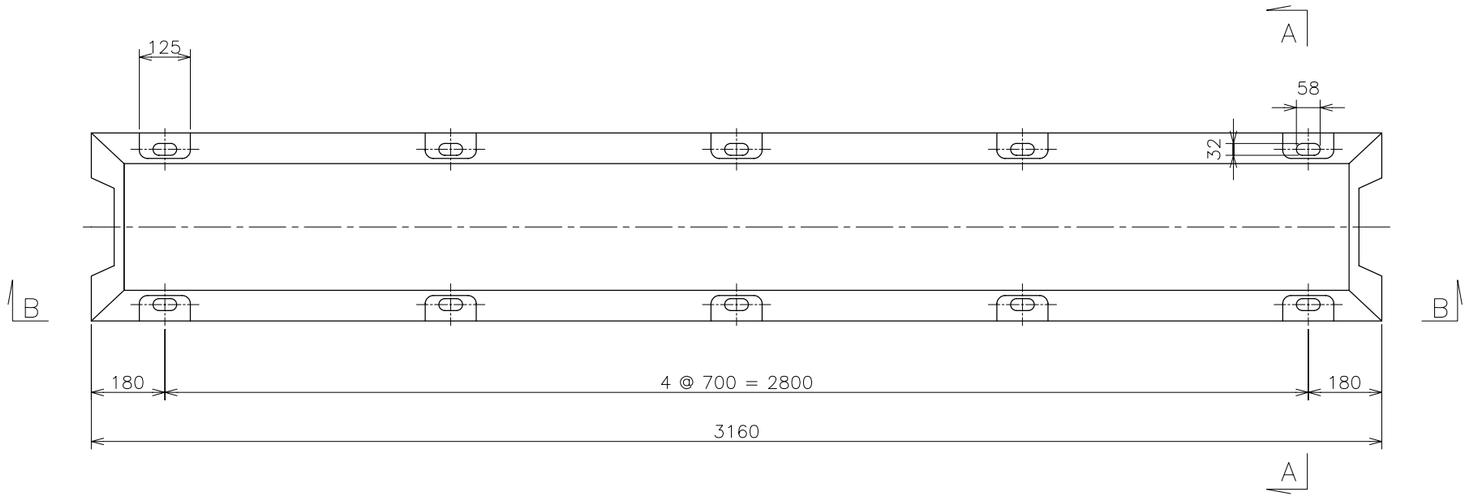

PLANO

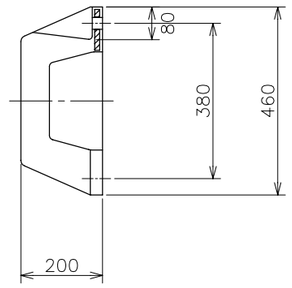

SECÇÃO B-B

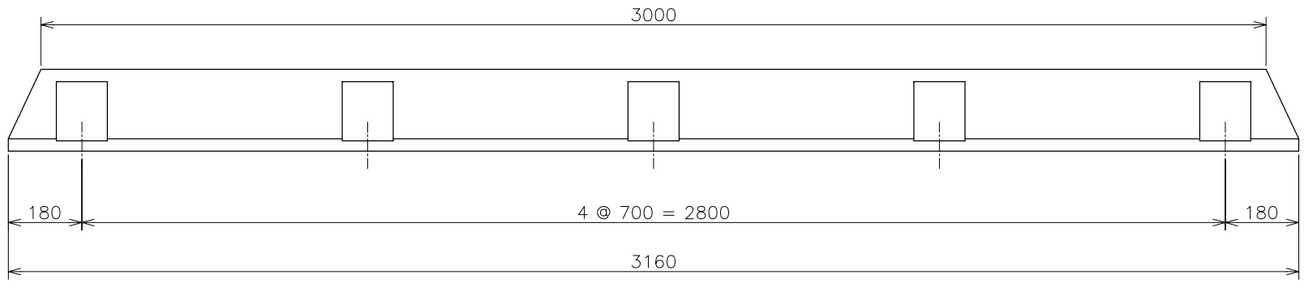

VISTA LATERAL B-B

TABELA DE MATERIAIS

No.	DESCRIÇÃO	MATERIAIS	QTY.	OBSERVAÇÕES
01	DEFENSA DE BORRACHA	BORRACHA, SS400	1	200H
02	CAVILHA DE FIXAÇÃO	SUS316	10	M24 x 255L
03	PORCA	SUS316	10	M24
04	ARRUELA	SUS316	10	M24
05	CÁPSULA DE RESINA	–	10	RG-2419F

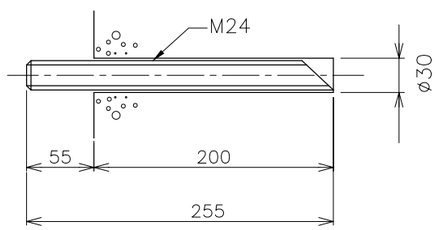

CAVILHA DE FIXAÇÃO

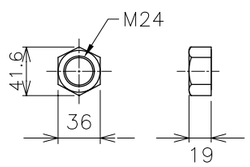

PORCA

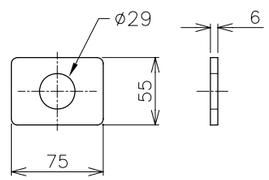

PLACA DE BASE

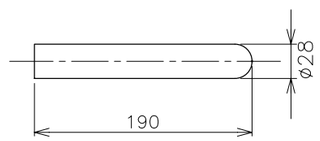

CÁPSULA DE RESINA

REVISÃO	DATA	CONFECÇÃO	CHECAGEM	APROVAÇÃO	DESCRIÇÃO
0	01/02/06				

JICA

ESTUDO PARA O PROGRAMA DE REABILITAÇÃO URGENTE DOS PORTOS DA REPÚBLICA DE ANGOLA

NOME DA PLANTA: DEFENSA DE BORRACHA (ALTURA: 200 mm)

DIMENSÃO: A3

ESCALA: 1 : 15, N.T.S.

PLANTA No: RF–004

DEFENSA DE BORRACHA (ALTURA: 200 mm)

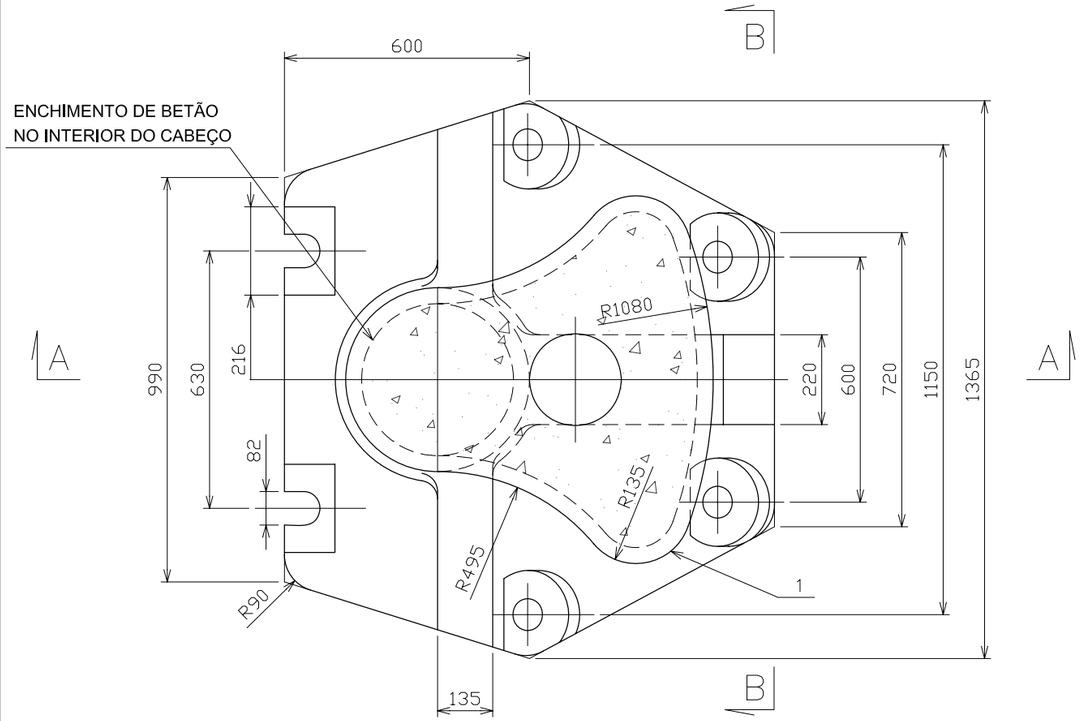

PLANO

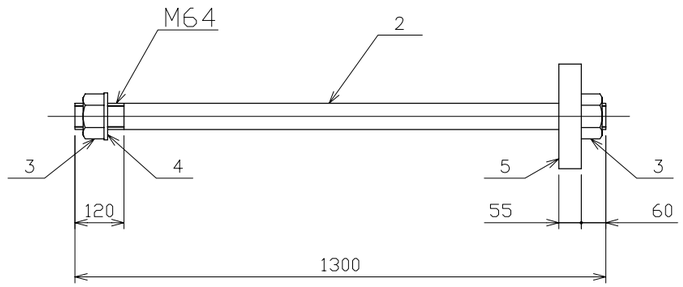

CAVILHA DE FIXAÇÃO

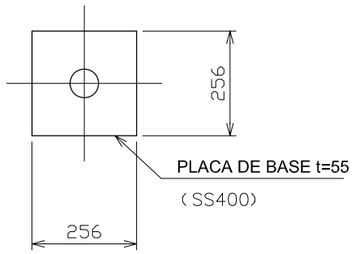

PLACA DE BASE

NOTAS;

1. TODAS AS DIMENSÕES CONTIDAS NESTE DESENHO SÃO EM MILÍMETROS, A NÃO SER QUE HAJA OUTRA INDICAÇÃO.
2. TODOS OS MATERIAIS CORRESPONDEM ÀS NORMAS INDUSTRIAIS JAPONESAS. (JIS).

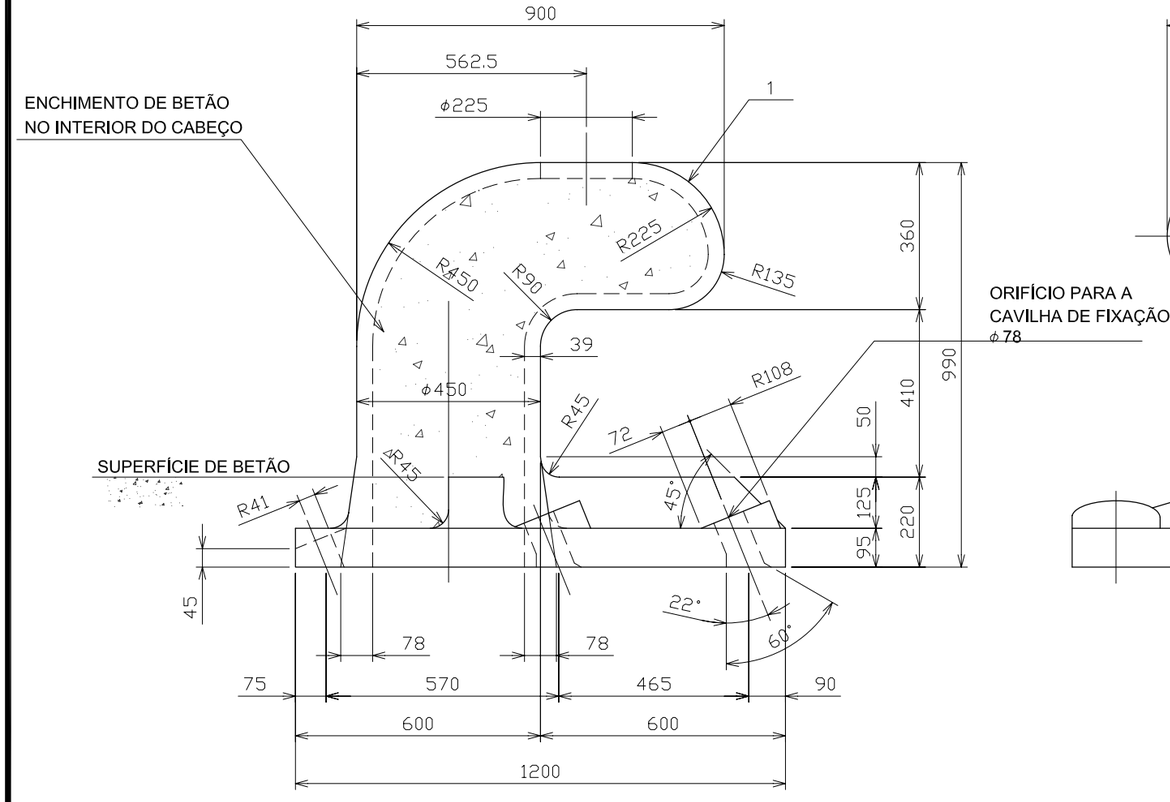

VISTA LATERAL A-A

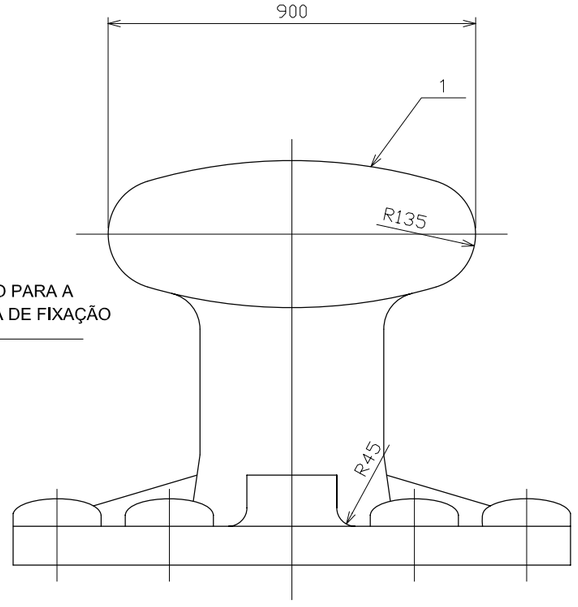

VISTA LATERAL B-B

TABELA DE MATERIAIS

No.	DESCRIÇÃO	MATERIAIS	Qty.	PESO(kg)		OBSERVAÇÕES
				Unit	Total	
1	CABEÇO	SC450	1		1670	
2	CAVILHA DE FIXAÇÃO	SS400	6	33	198	M64 x 1300
3	PORCA	4T	12			M64
4	ARRUELA	SS400	6			
5	PLACA	SS400	6	29	174	

REVISÃO	DATA	CONFECÇÃO	CHECAGEM	APROVAÇÃO	DESCRIÇÃO
0	01/02/06				

JICA

ESTUDO PARA O PROGRAMA DE REABILITAÇÃO URGENTE DOS PORTOS DA REPÚBLICA DE ANGOLA

NOME DA PLANTA: CABEÇO DE AMARRAÇÃO (CAPACIDADE: 1.000 KN)

DIMENSÃO: A3

ESCALA: 1 : 15

PLANTA No: BL−001

CABEÇO DE AMARRAÇÃO (CAPACIDADE: 1.000 KN)

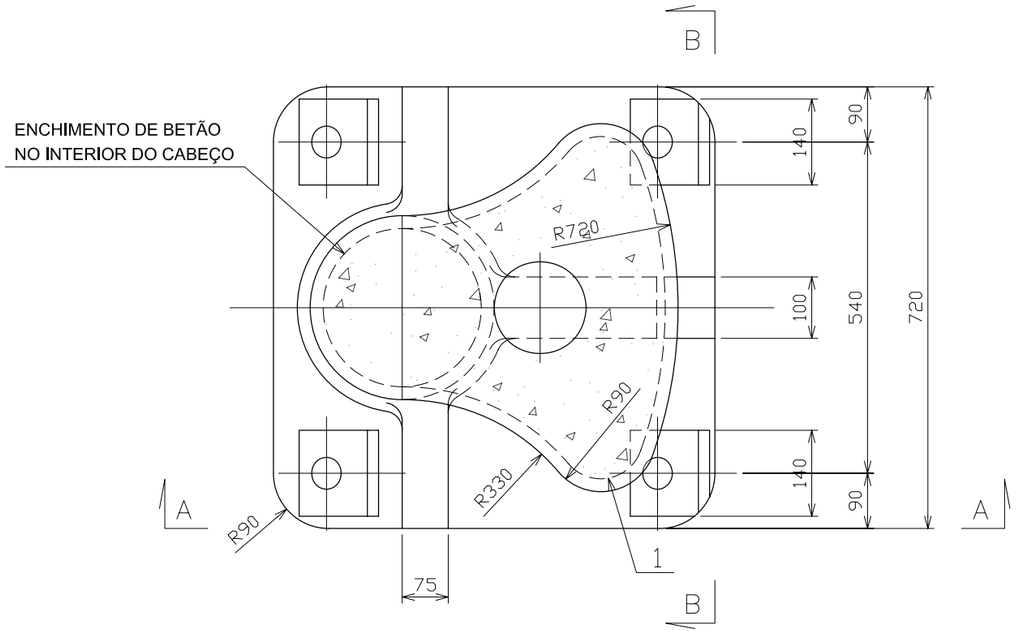

PLANO

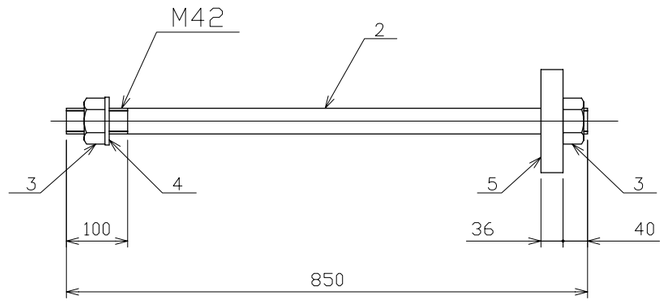

CAVILHA DE FIXAÇÃO

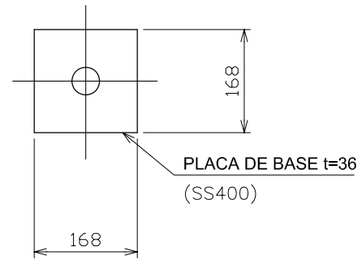

PLACA DE BASE

NOTAS;

1. TODAS AS DIMENSÕES CONTIDAS NESTE DESENHO SÃO EM MILÍMETROS, A NÃO SER QUE HAJA OUTRA INDICAÇÃO.
2. TODOS OS MATERIAIS CORRESPONDEM ÀS NORMAS INDUSTRIAIS JAPONESAS. (JIS).

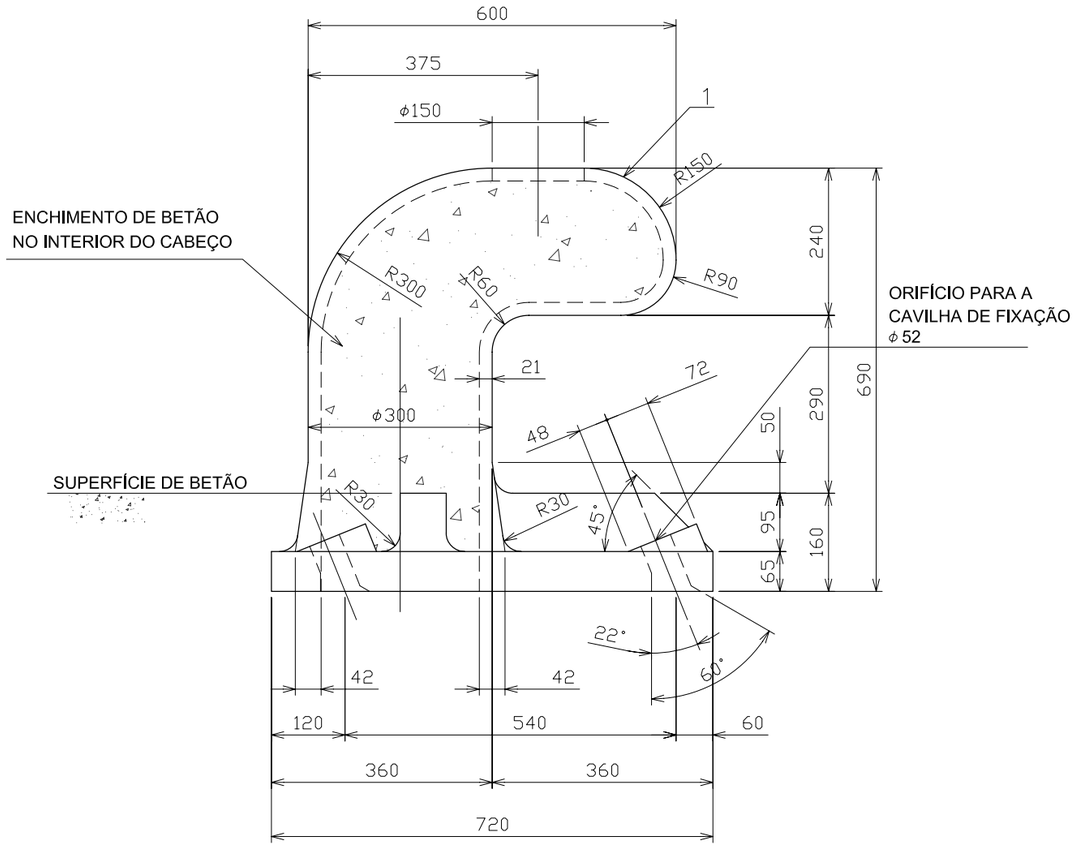

VISTA LATERAL A-A

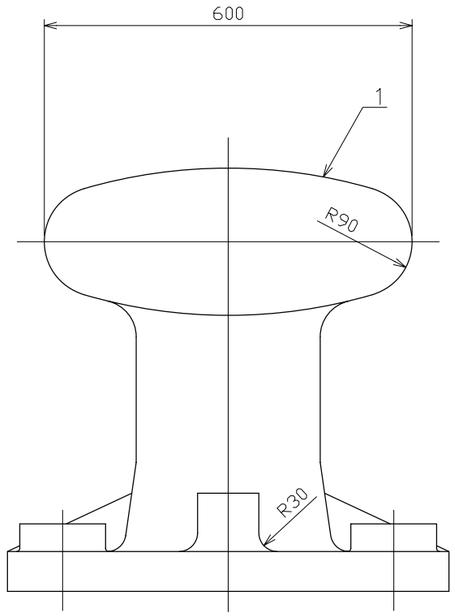

VISTA LATERAL B-B

MATERIAL TABLE

No.	DESCRIÇÃO	MATERIAIS	Qty.	PESO(kg)		OBSERVAÇÕES
				Unit	Total	
1	CABEÇO	SC450	1		420	
2	CAVILHA DE FIXAÇÃO	SS400	4	9	36	M42 x 850
3	PORCA	4T	8			M42
4	ARRUELA	SS400	4			
5	PLACA	SS400	4	8	32	

REVISÃO	DATA	CONFECÇÃO	CHECAGEM	APROVAÇÃO	DESCRIÇÃO
0	01/02/06				

JICA

ESTUDO PARA O PROGRAMA DE REABILITAÇÃO URGENTE DOS PORTOS DA REPÚBLICA DE ANGOLA

NOME DA PLANTA: CABEÇO DE AMARRAÇÃO (CAPACIDADE: 250 KN)

DIMENSÃO: A3

ESCALA: 1 : 10

PLANTA No: BL–002

CABEÇO DE AMARRAÇÃO (CAPACIDADE: 250 KN)

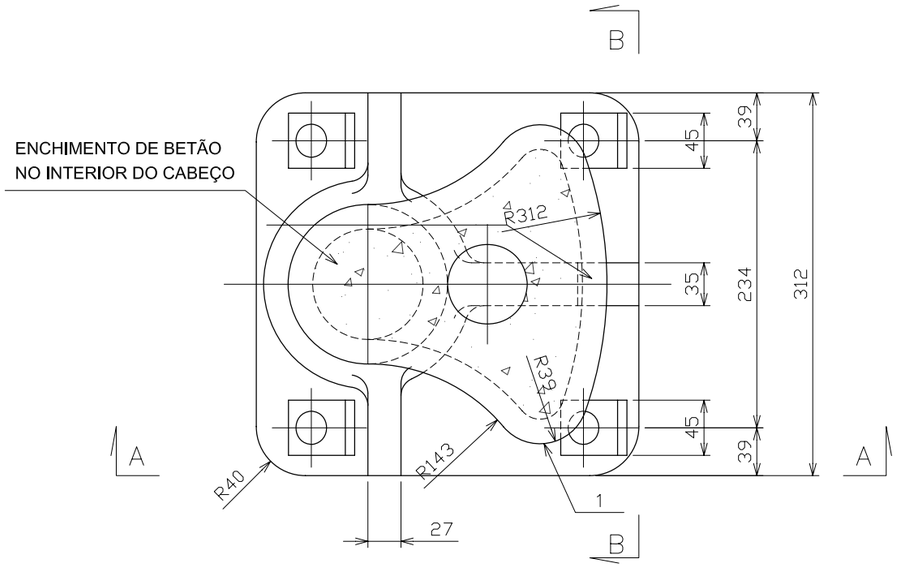

PLANO

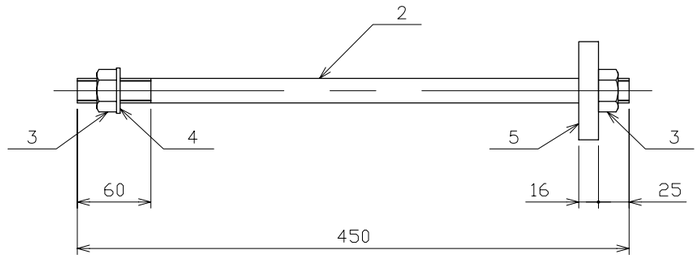

CAVILHA DE FIXAÇÃO

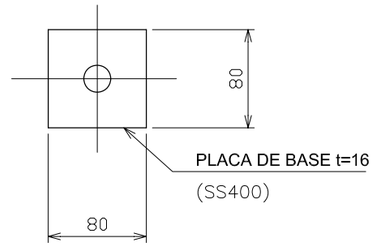

PLACA DE BASE

NOTAS;

1. TODAS AS DIMENSÕES CONTIDAS NESTE DESENHO SÃO EM MILÍMETROS, A NÃO SER QUE HAJA OUTRA INDICAÇÃO.
2. TODOS OS MATERIAIS CORRESPONDEM ÀS NORMAS INDUSTRIAIS JAPONESAS. (JIS).

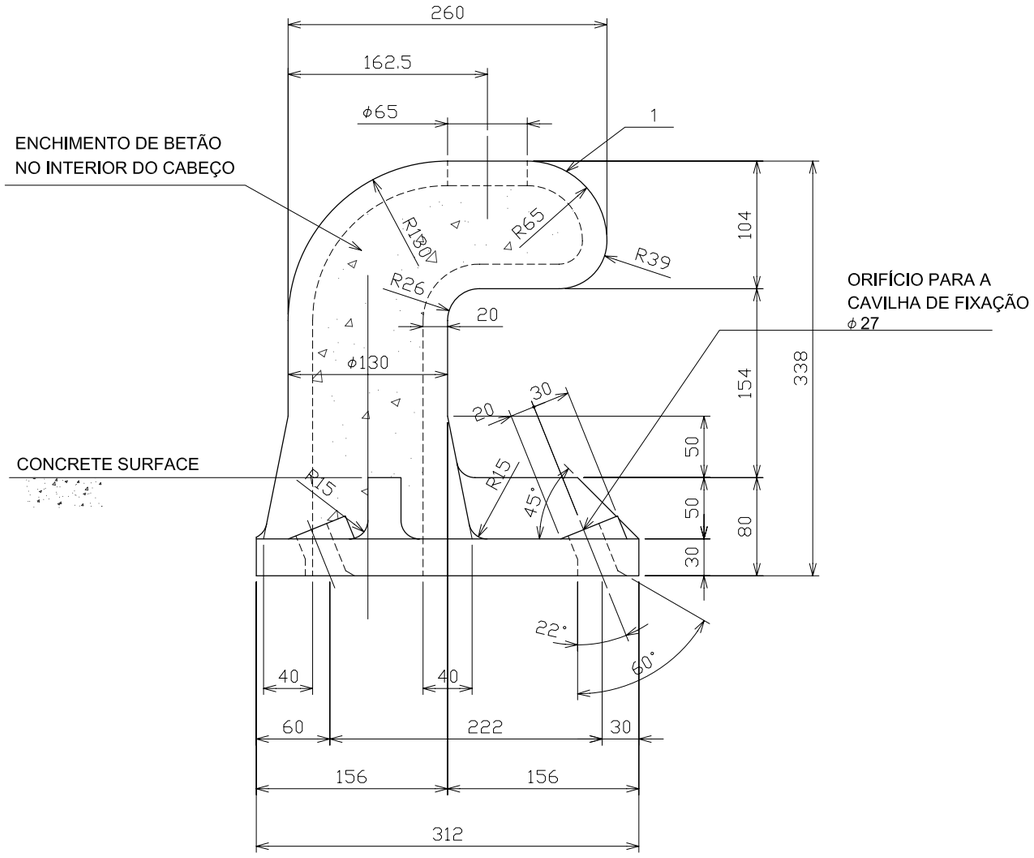

VISTA LATERAL A-A

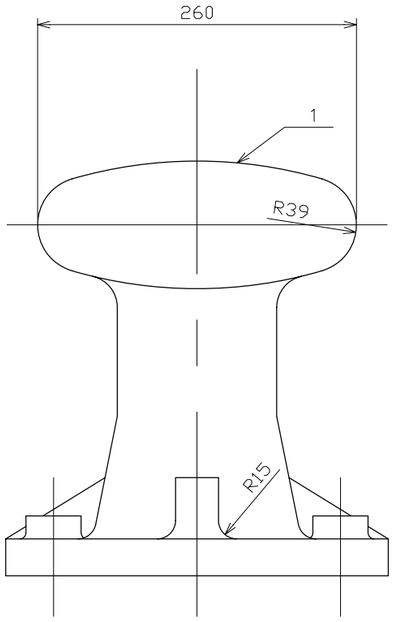

VISTA LATERAL B-B

TABELA DE MATERIAIS

No.	DESCRIÇÃO	MATERIAIS	Qty.	PESO(kg)		OBSERVAÇÕES
				Unit	Total	
1	CABEÇO	SC450	1		55	
2	CAVILHA DE FIXAÇÃO	SS400	4	1	4	M20 x 450
3	PORCA	4T	8			M20
4	ARRUELA	SS400	4			
5	PLACA	SS400	4	1	4	

REVISÃO	DATA	CONFECÇÃO	CHECAGEM	APROVAÇÃO	DESCRIÇÃO
0	01/02/06				

JICA

ESTUDO PARA O PROGRAMA DE REABILITAÇÃO URGENTE DOS PORTOS DA REPÚBLICA DE ANGOLA

NOME DA PLANTA: CABEÇO DE AMARRAÇÃO (CAPACIDADE: 30 KN)

DIMENSÃO: A3

ESCALA: 1 : 5

PLANTA No: BL–003

CABEÇO DE AMARRAÇÃO (CAPACIDADE: 30 KN)

JICA