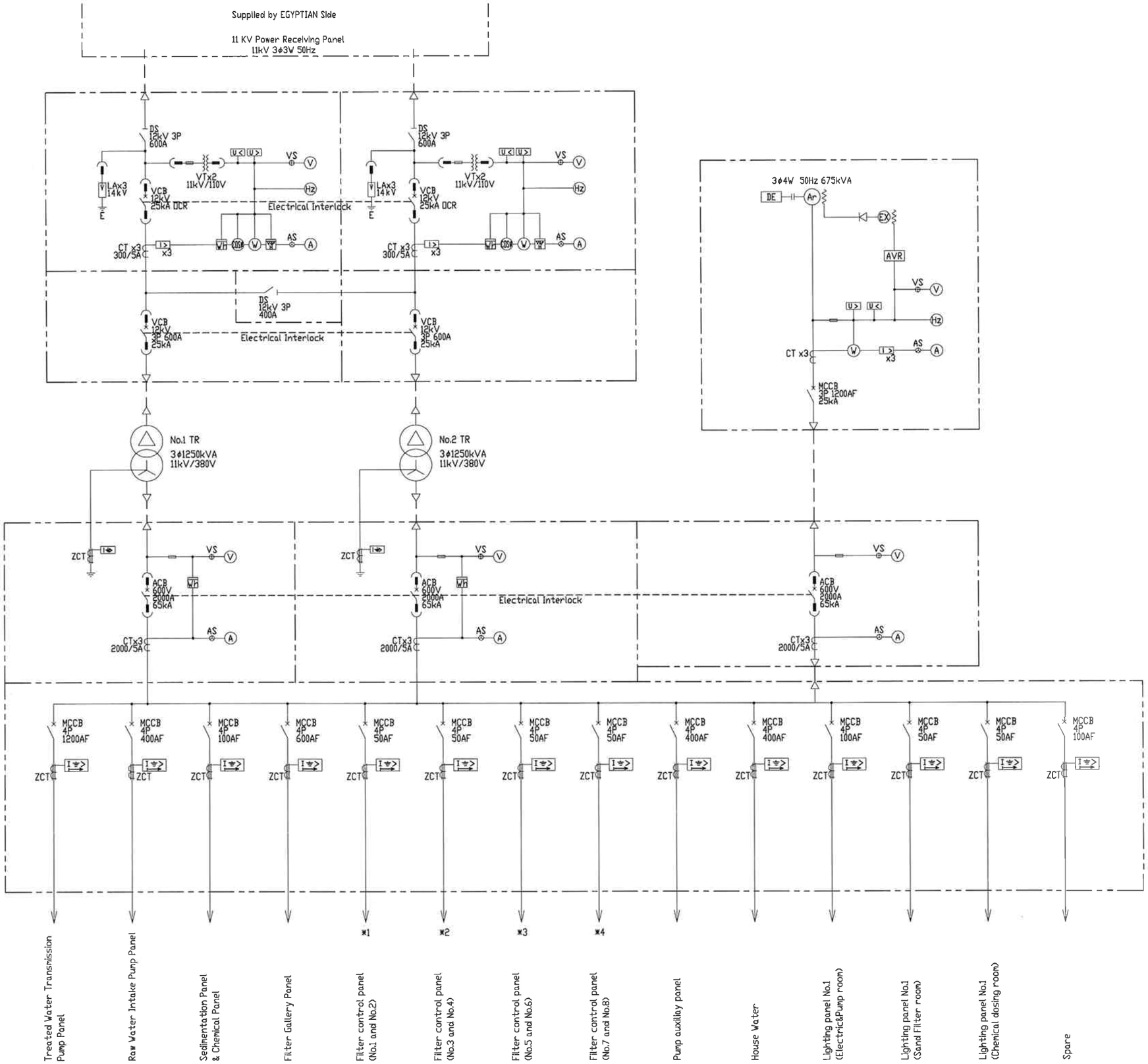

MKWP-10　単線結線図

SECTION OF EL MALLAH CANAL AT WATER INTAKE FACILITY

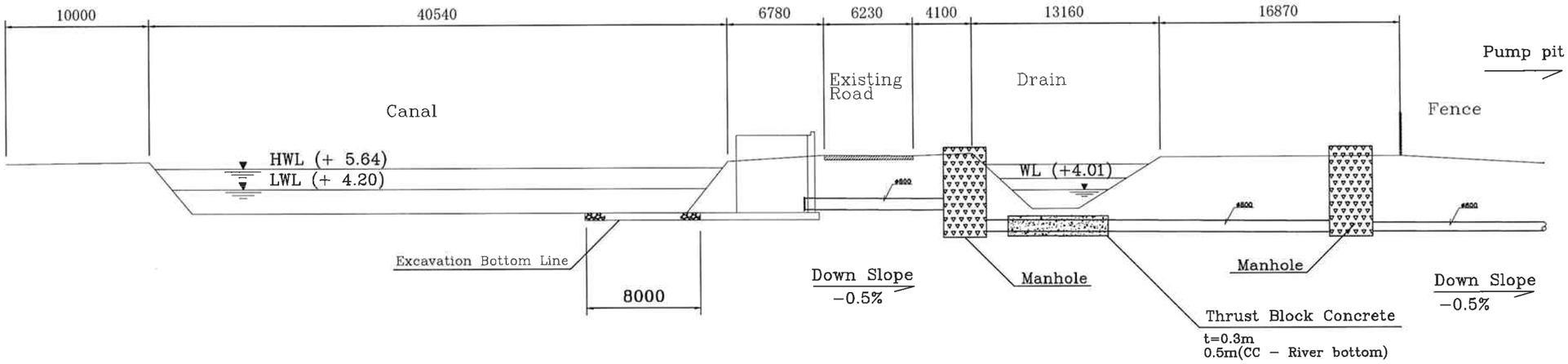

PLAN OF WATER INTAKE FACILITY

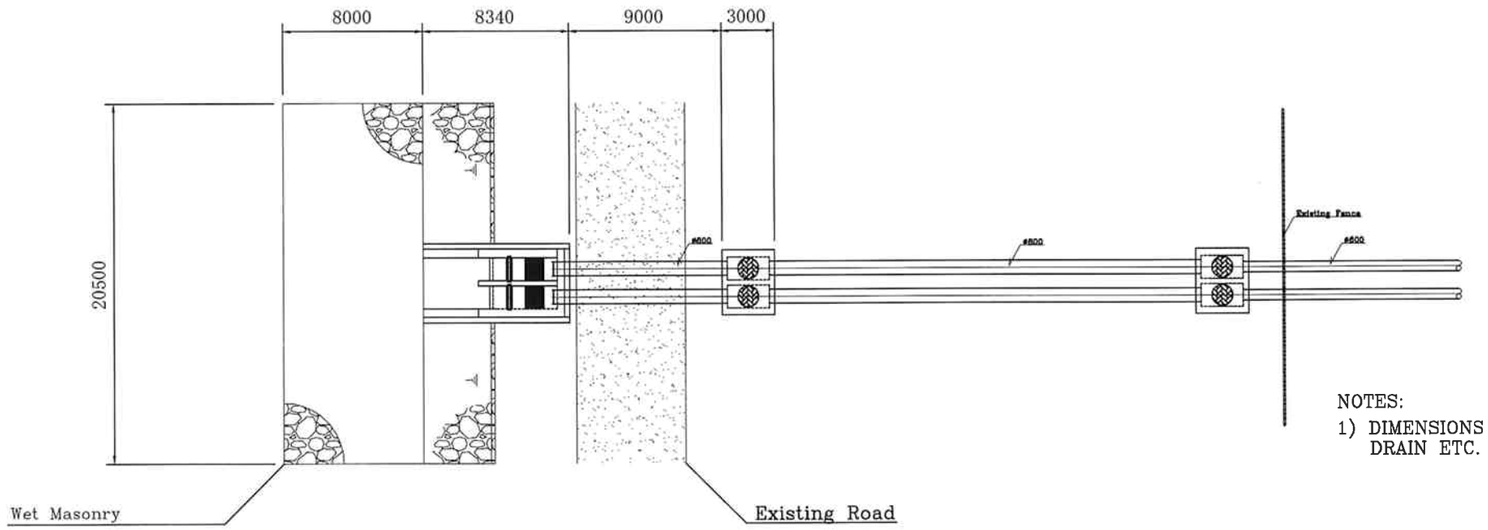

NOTES:
1) DIMENSIONS FOR CANAL, BANK, DRAIN ETC. ARE APPROXIMATE.

MKWP-11　取水施設図 (1/2)

SECTION 1－1
S=1:100

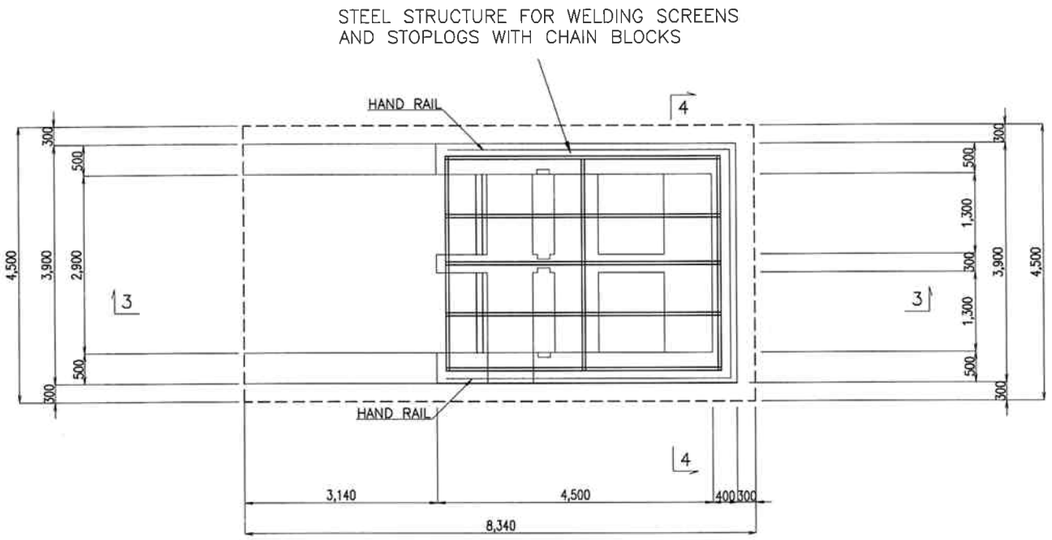

SECTION 2－2
S=1:100

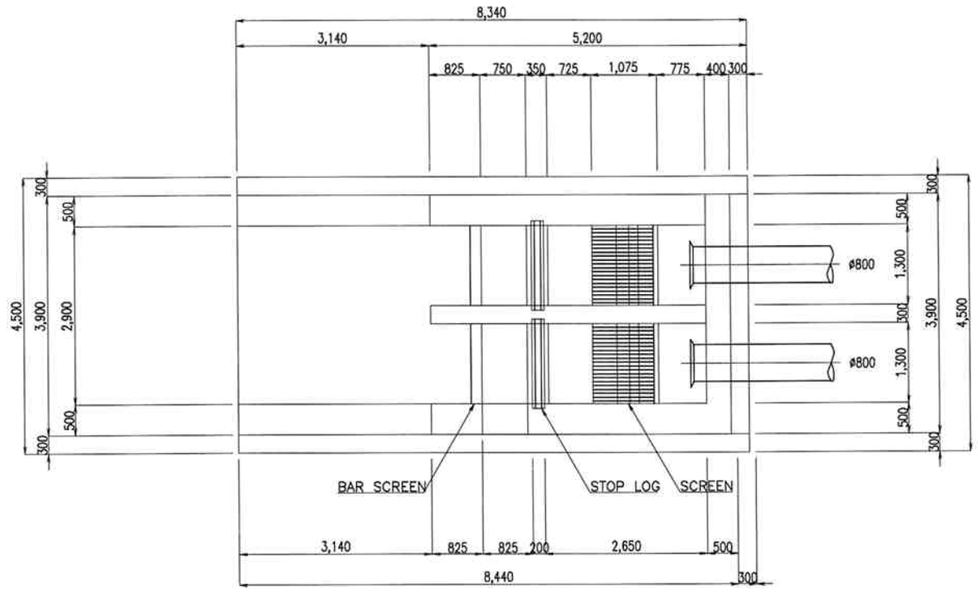

SECTION 3－3
S=1:100

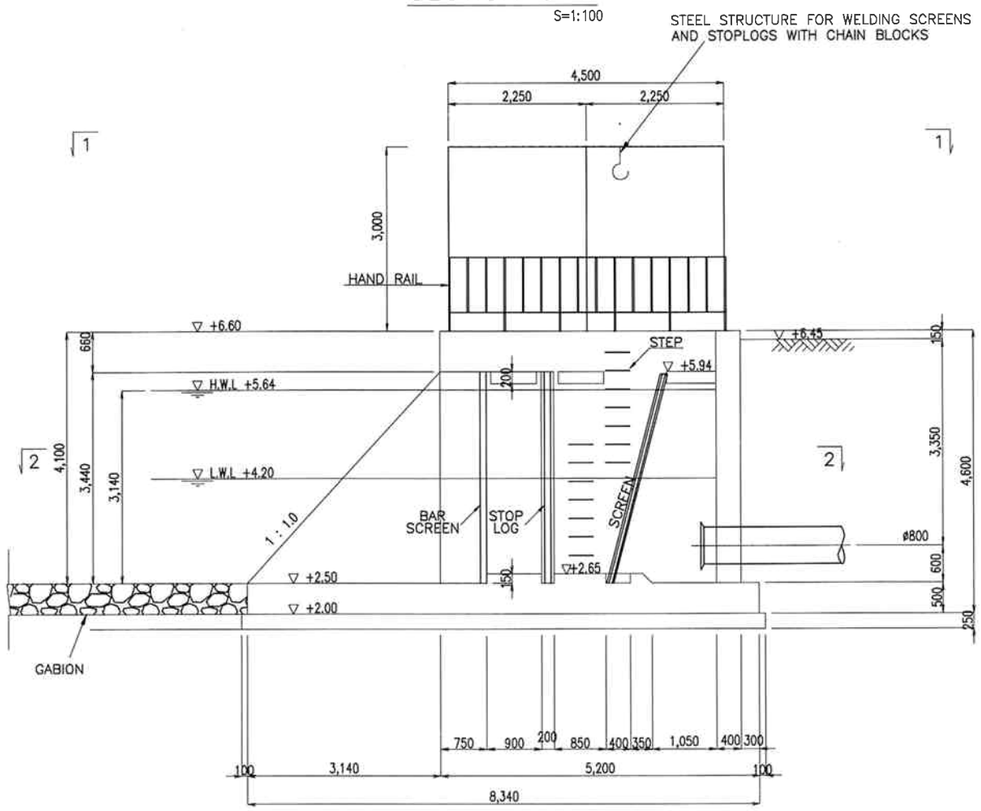

SECTION 4－4
S=1:100

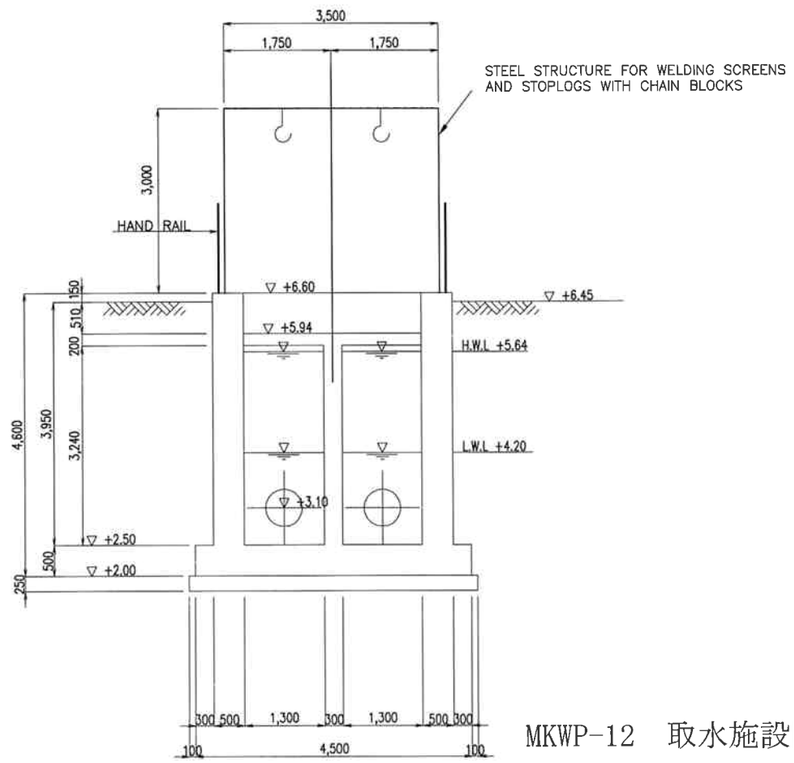

MKWP-12　取水施設図（2/2）

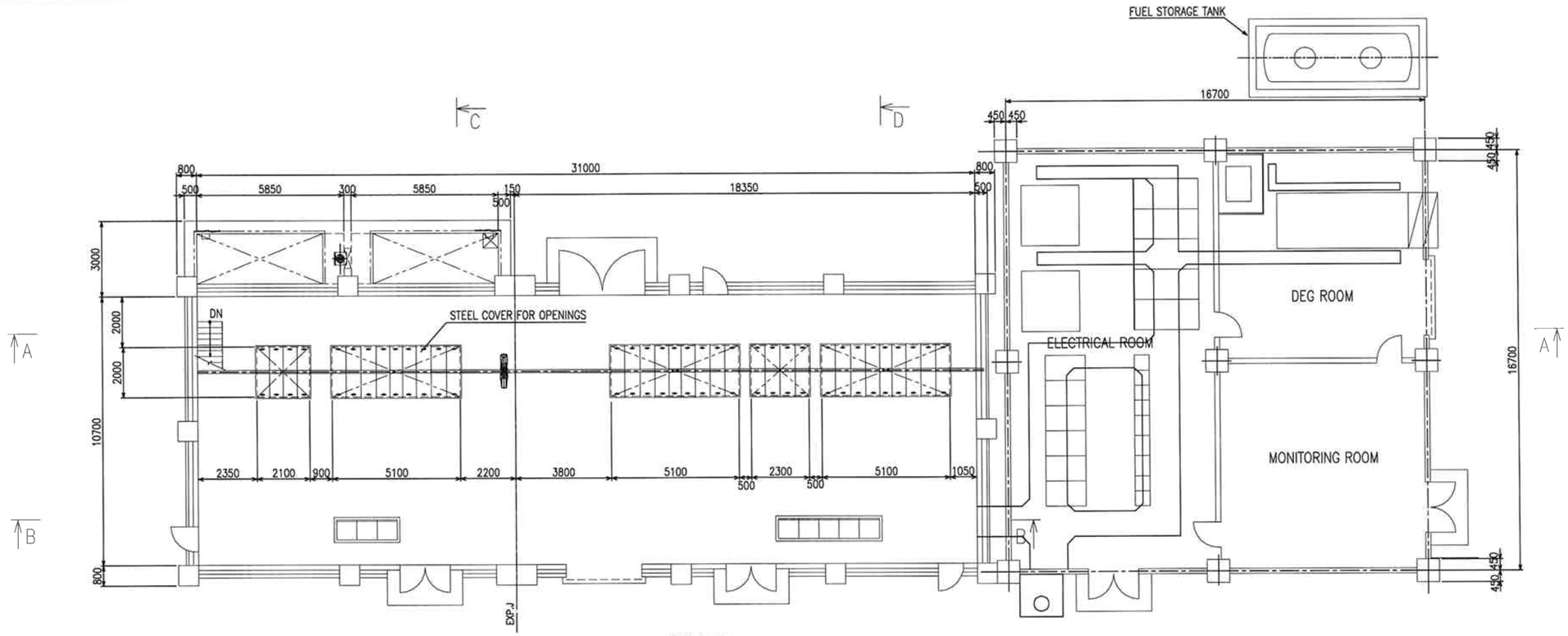

TOP PLAN
S=1:100

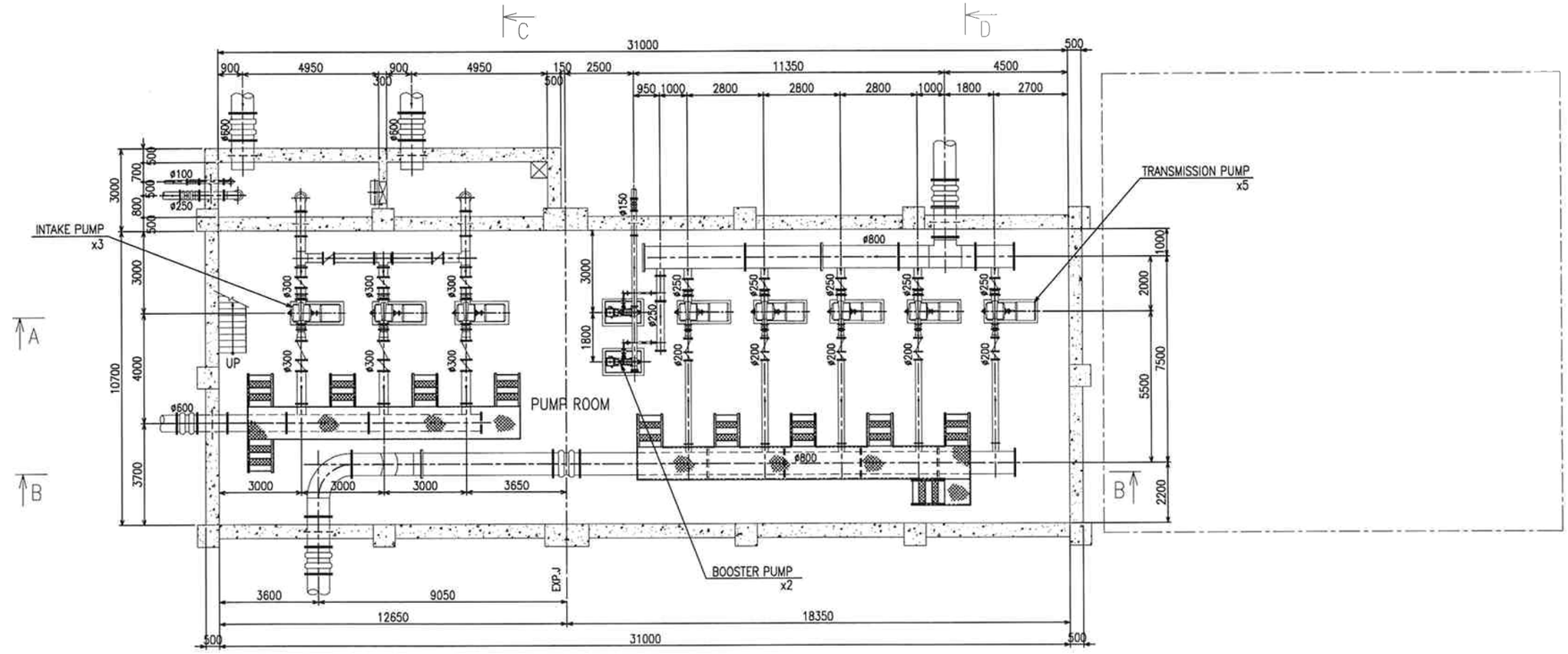

BOTTOM PLAN
S=1:100

NOTES:
1) DIMENSIONS FOR OPENINGS ARE APPROXIMATE.

MKWP-13　ポンプ室、電気室図（1/2）

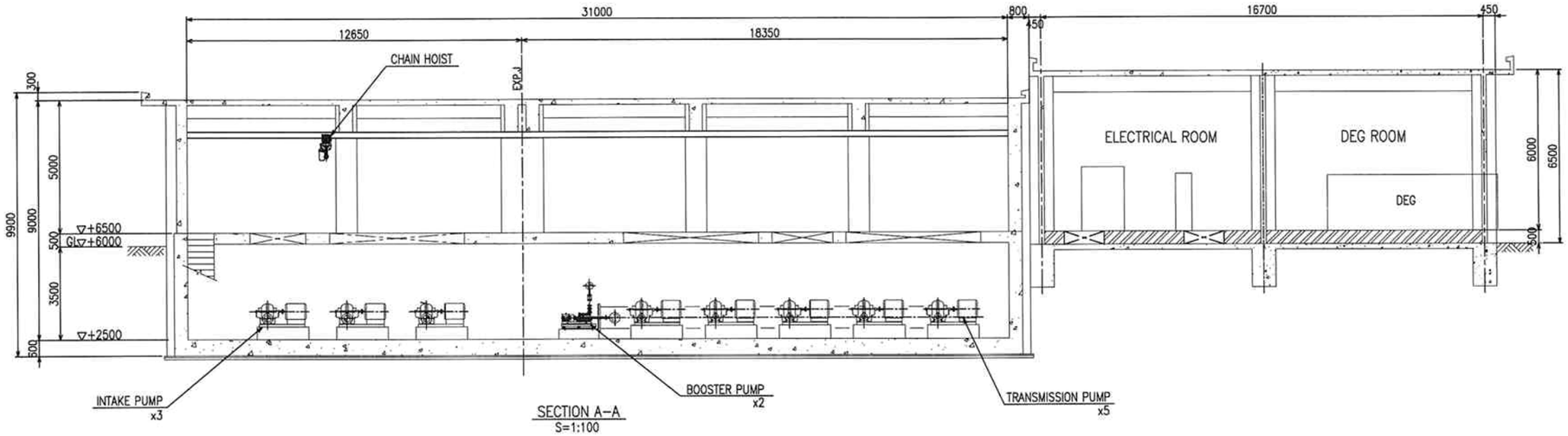

SECTION A-A
S=1:100

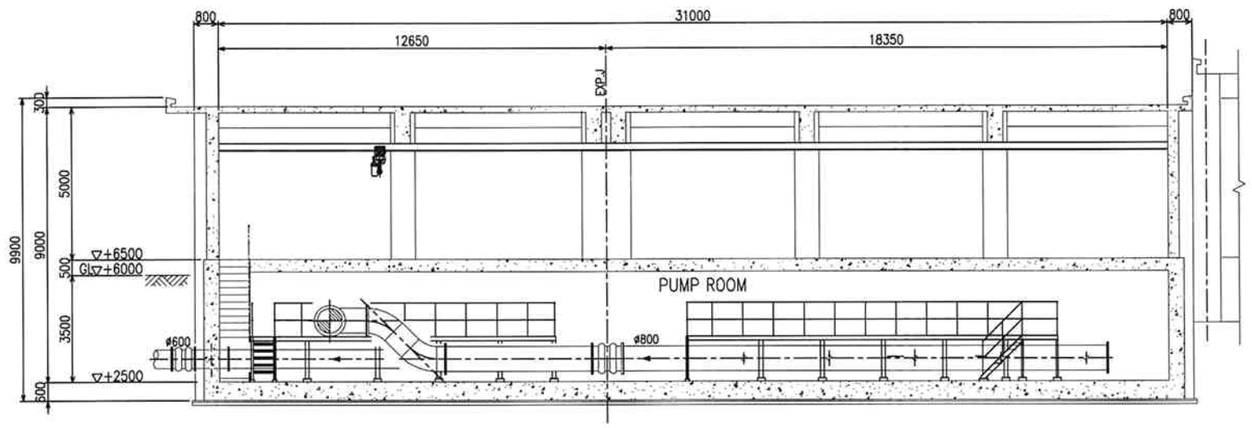

SECTION B-B
S=1:100

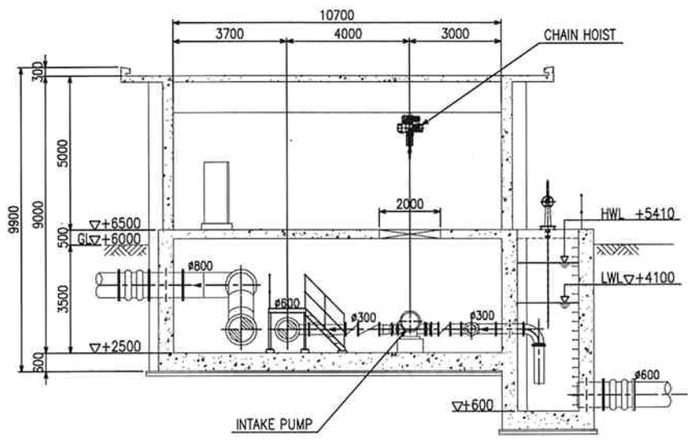

SECTION C-C
S=1:100

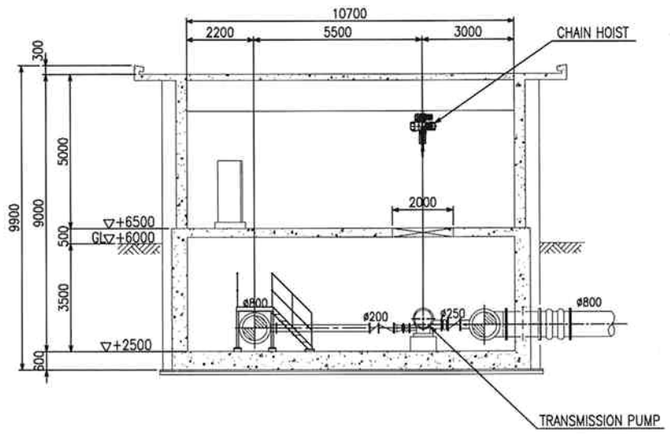

SECTION D-D
S=1:100

MKWP-14　ポンプ室、電気室図（2/2）

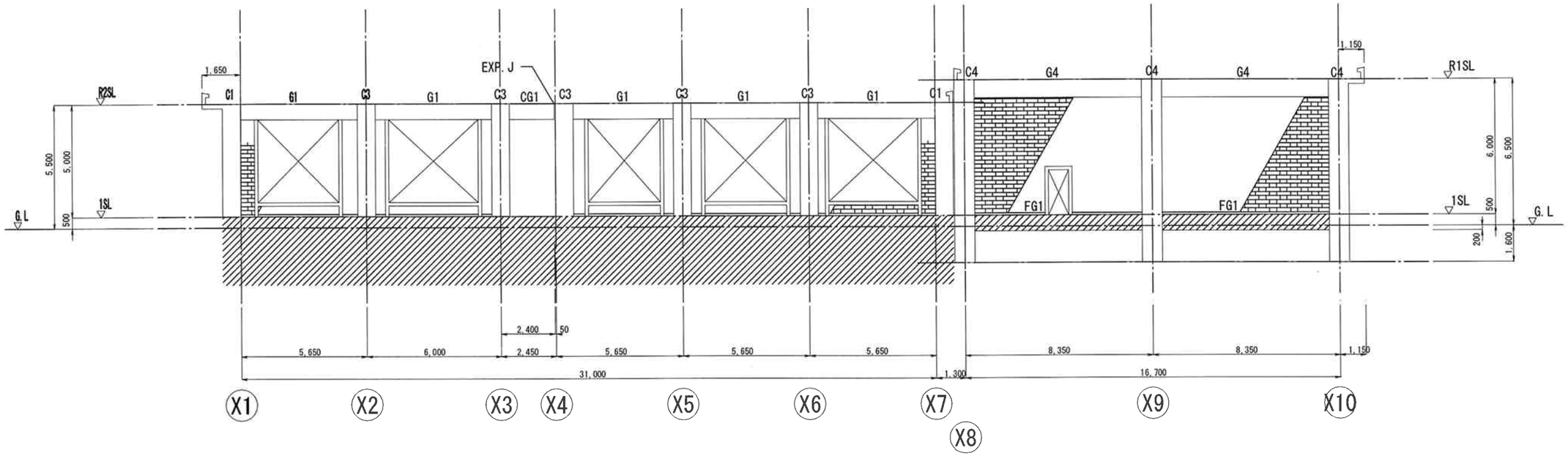

LINE Ⓨ2 FRAMEWORK ELEVATION S=1:200

LINE Ⓨ1 FRAMEWORK ELEVATION S=1:200

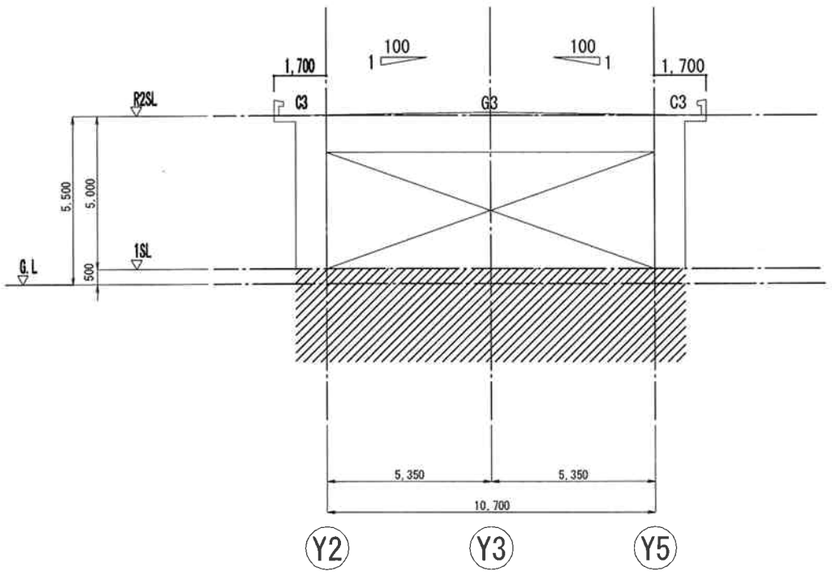

LINE Ⓧ4 ~ Ⓧ6 FRAMEWORK ELEVATION S=1:200

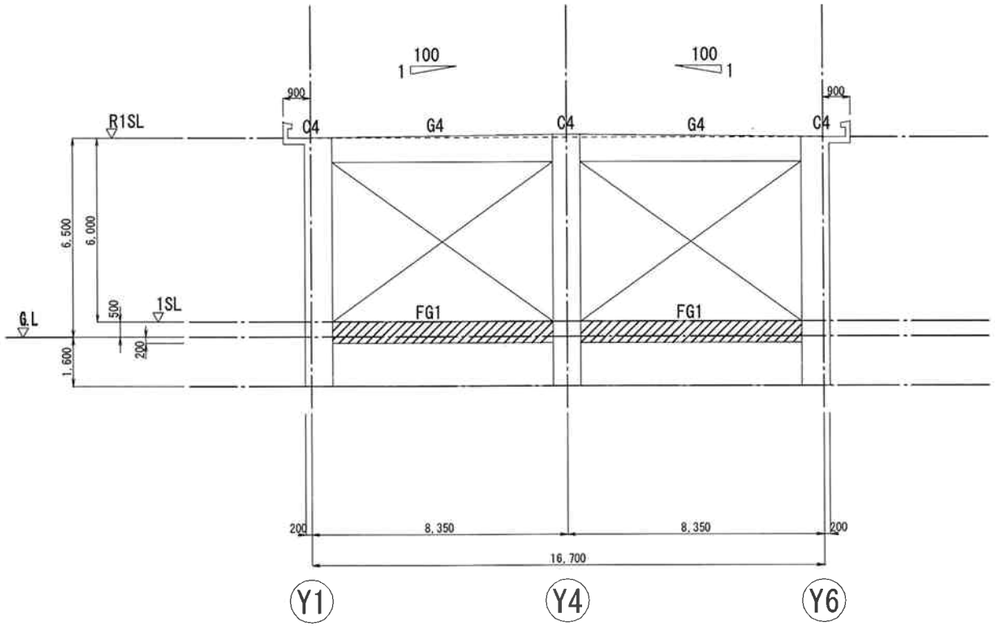

LINE Ⓧ8 FRAMEWORK ELEVATION S=1:200

MKWP-15　送配水ポンプ室図

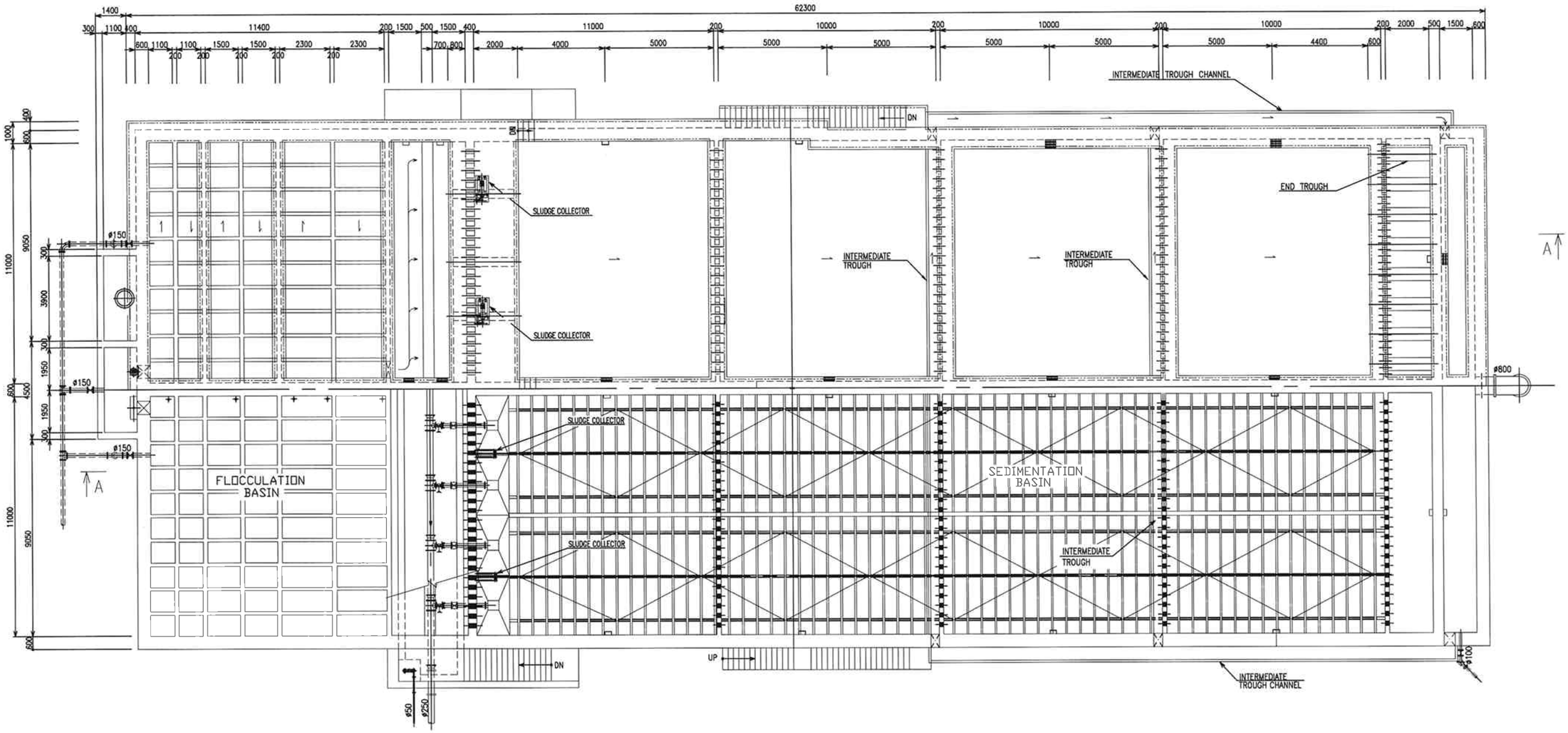

TOP PLAN
S=1:100

MKWP-16　凝集沈殿池図（1/2）

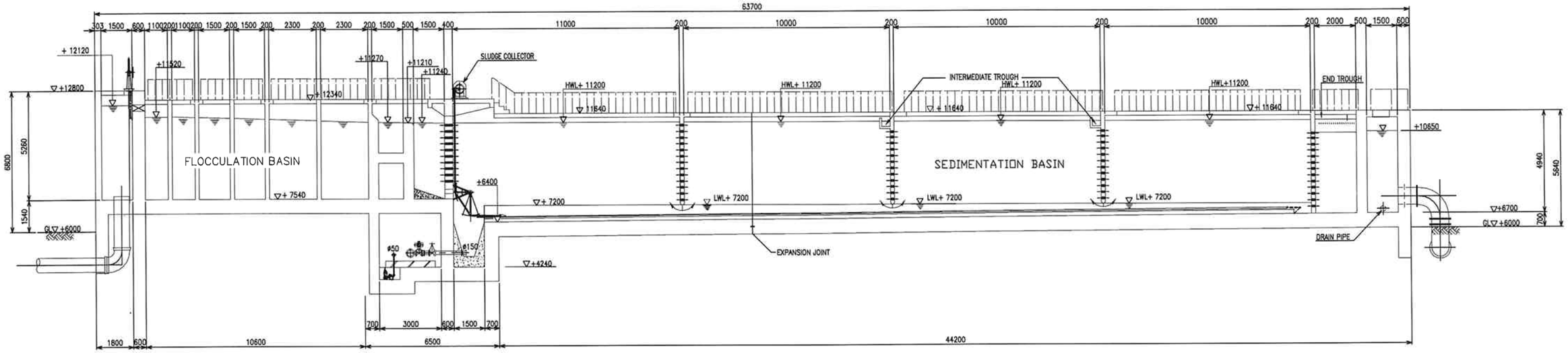

SECTION A–A
S=1:100

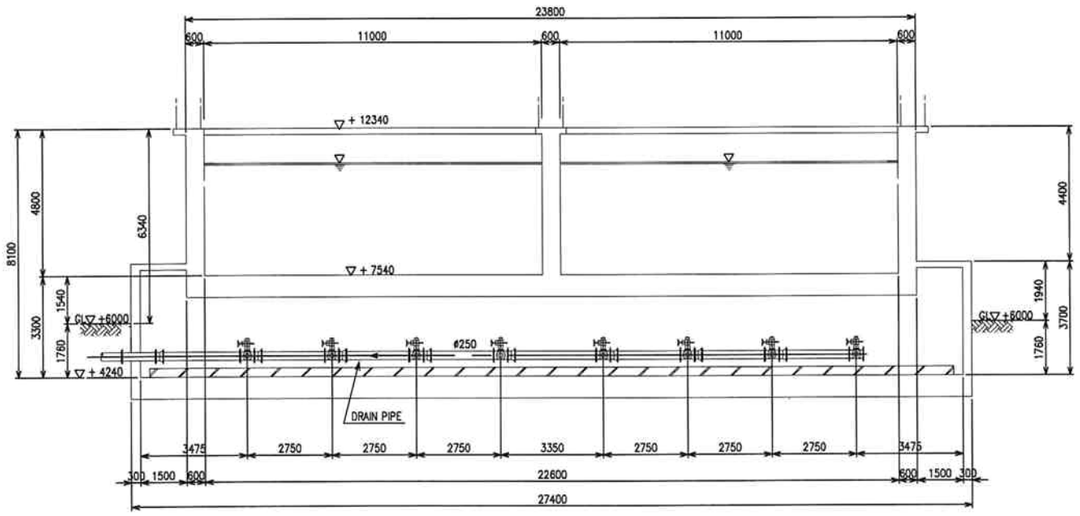

SECTION B–B
S=1:100

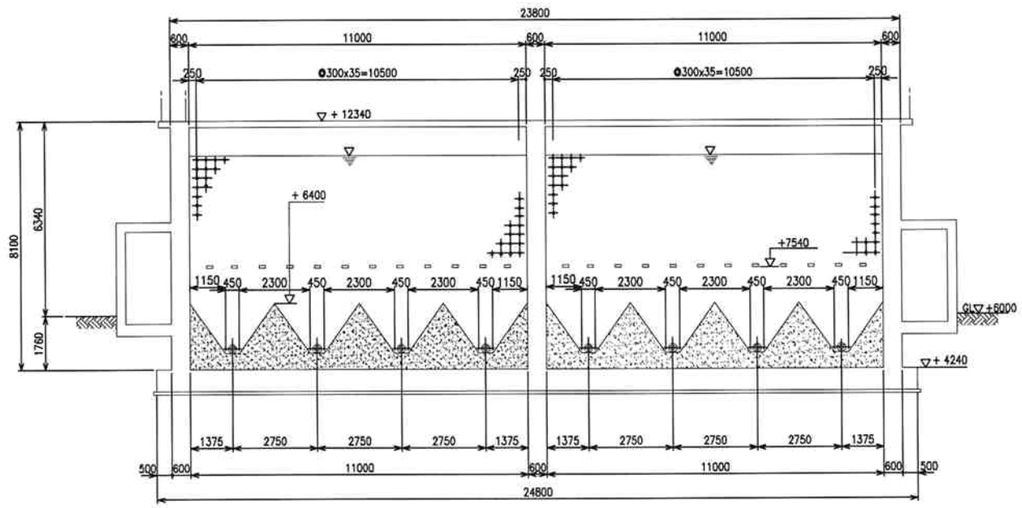

SECTION C–C
S=1:100

MKWP-17　凝集沈殿池図（2/2）

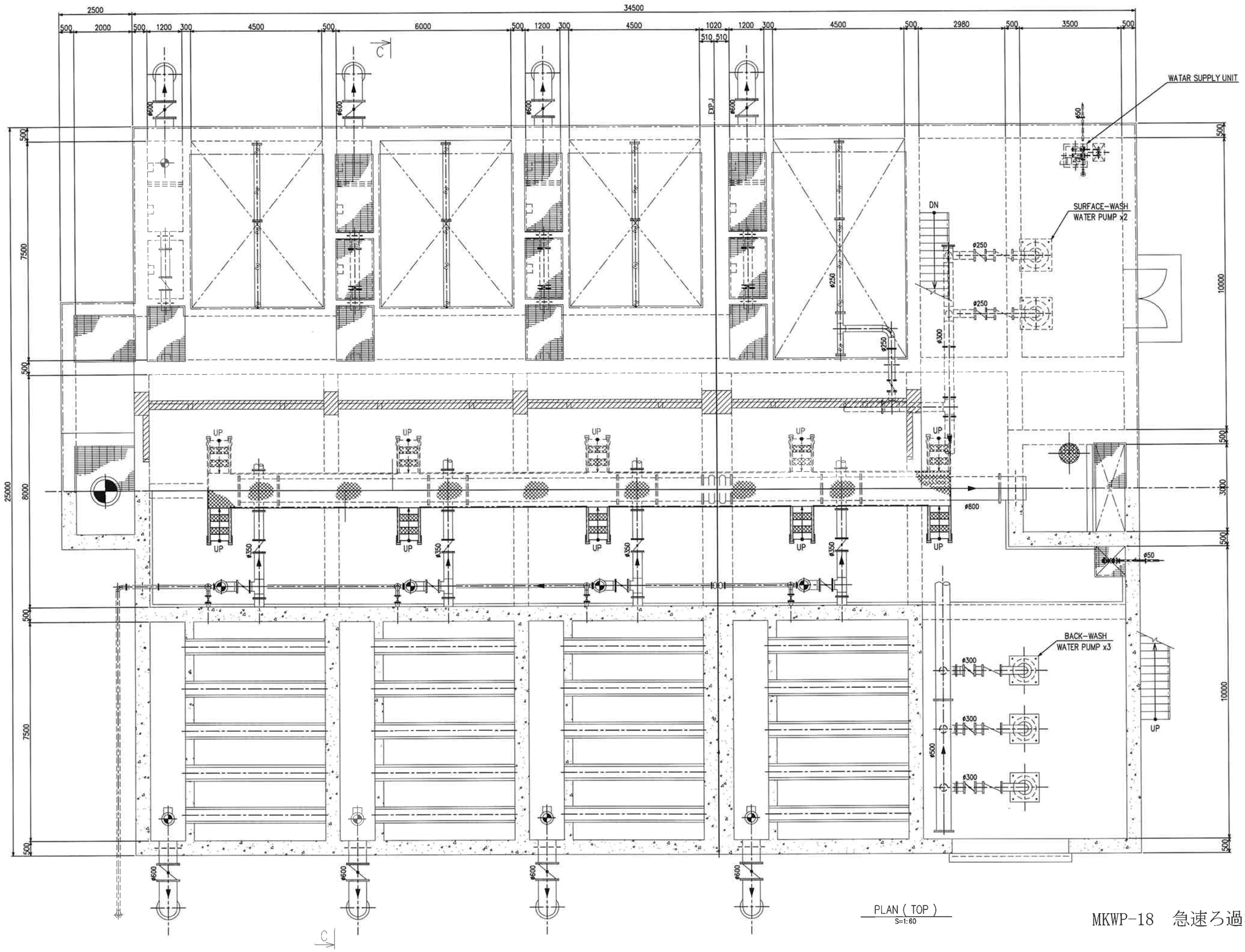

MKWP-18　急速ろ過池図（1/3）

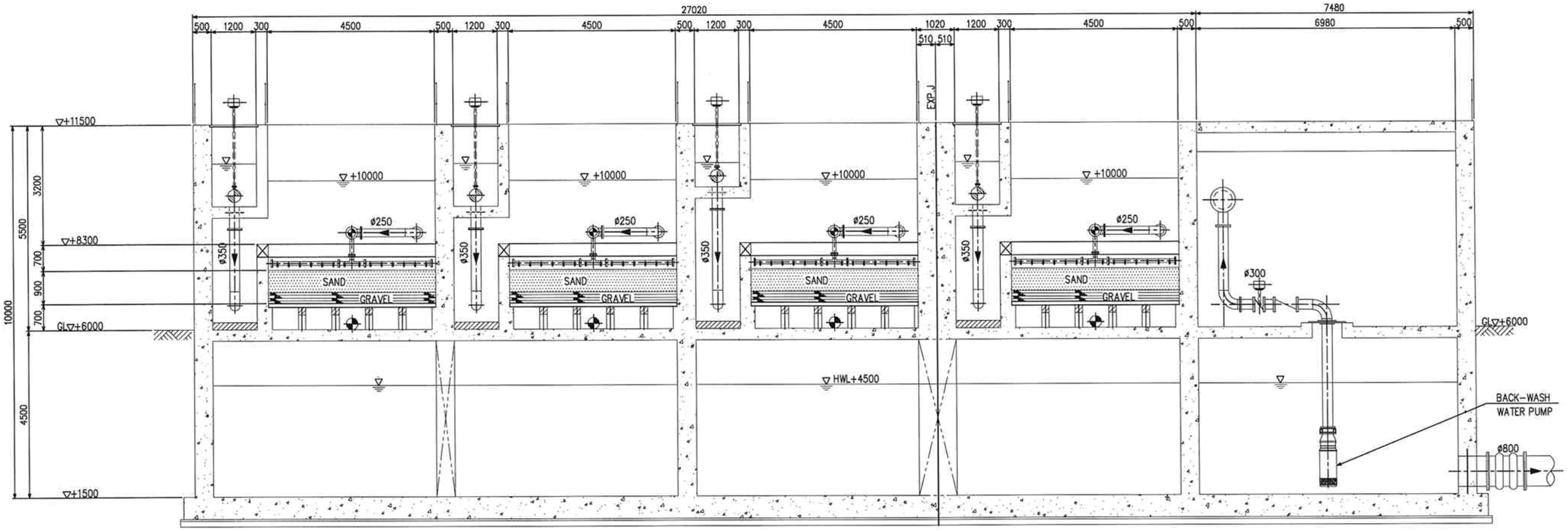

A-A SECTION
S=1:60

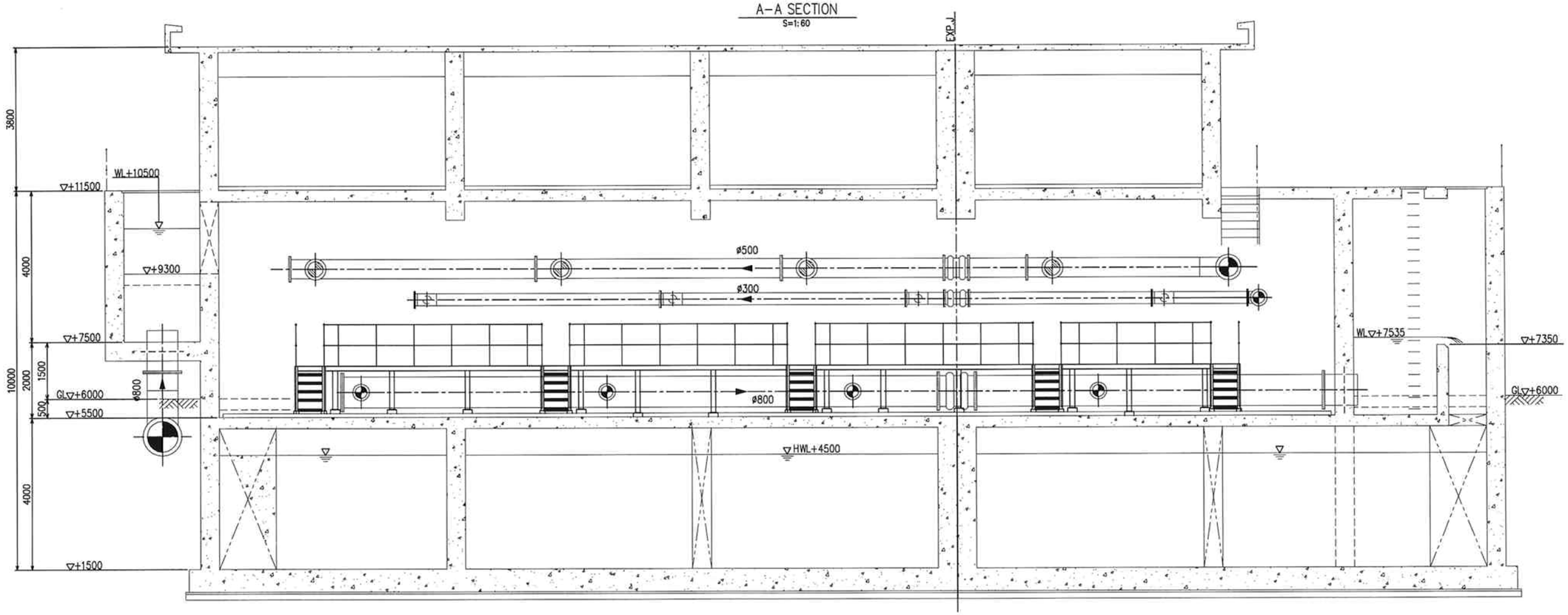

B-B SECTION
S=1:60

MKWP-19　急速ろ過池図（2/3）

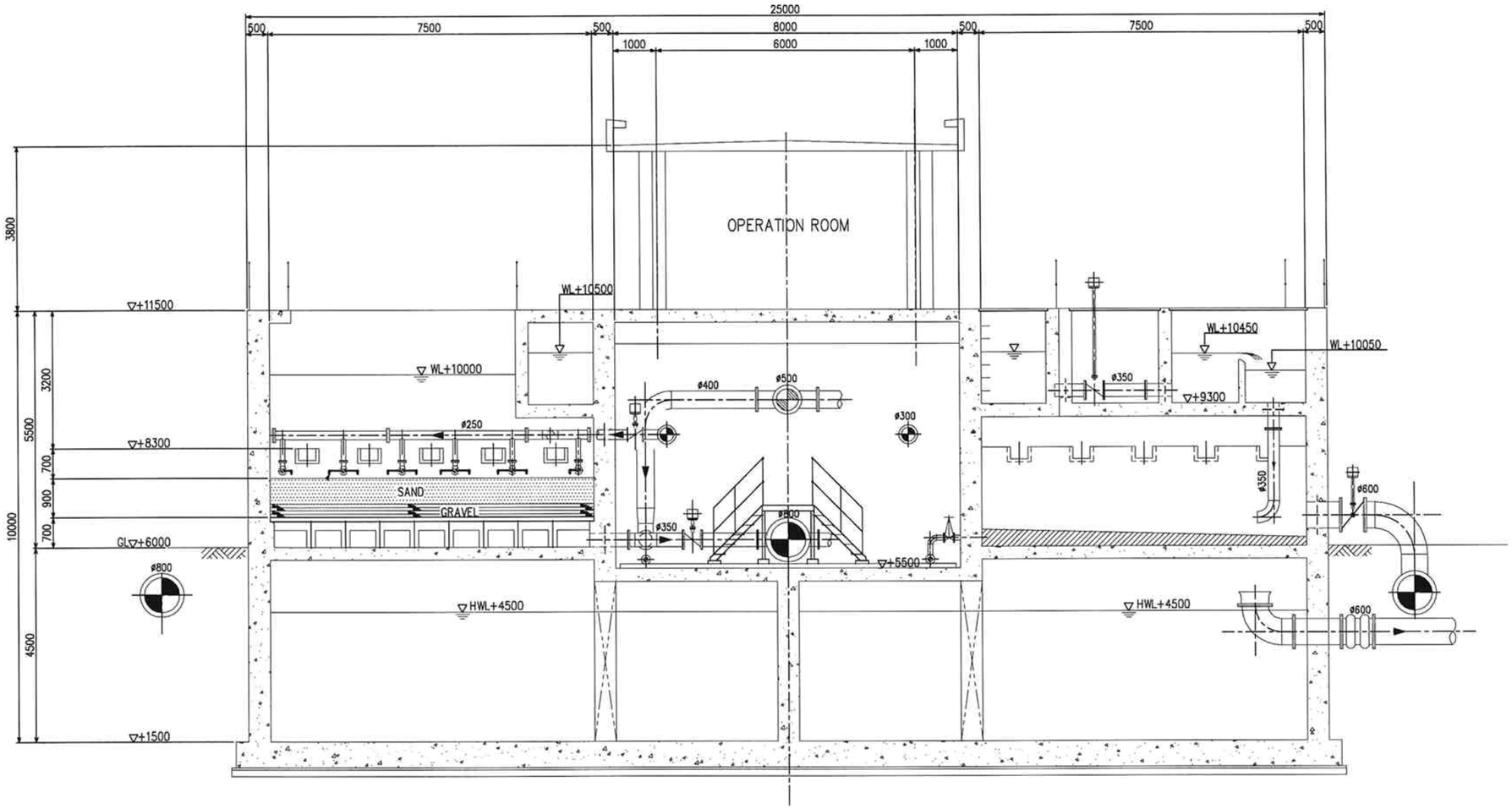

C-C SECTION
S=1:60

MKWP-20　急速ろ過池図（3/3）

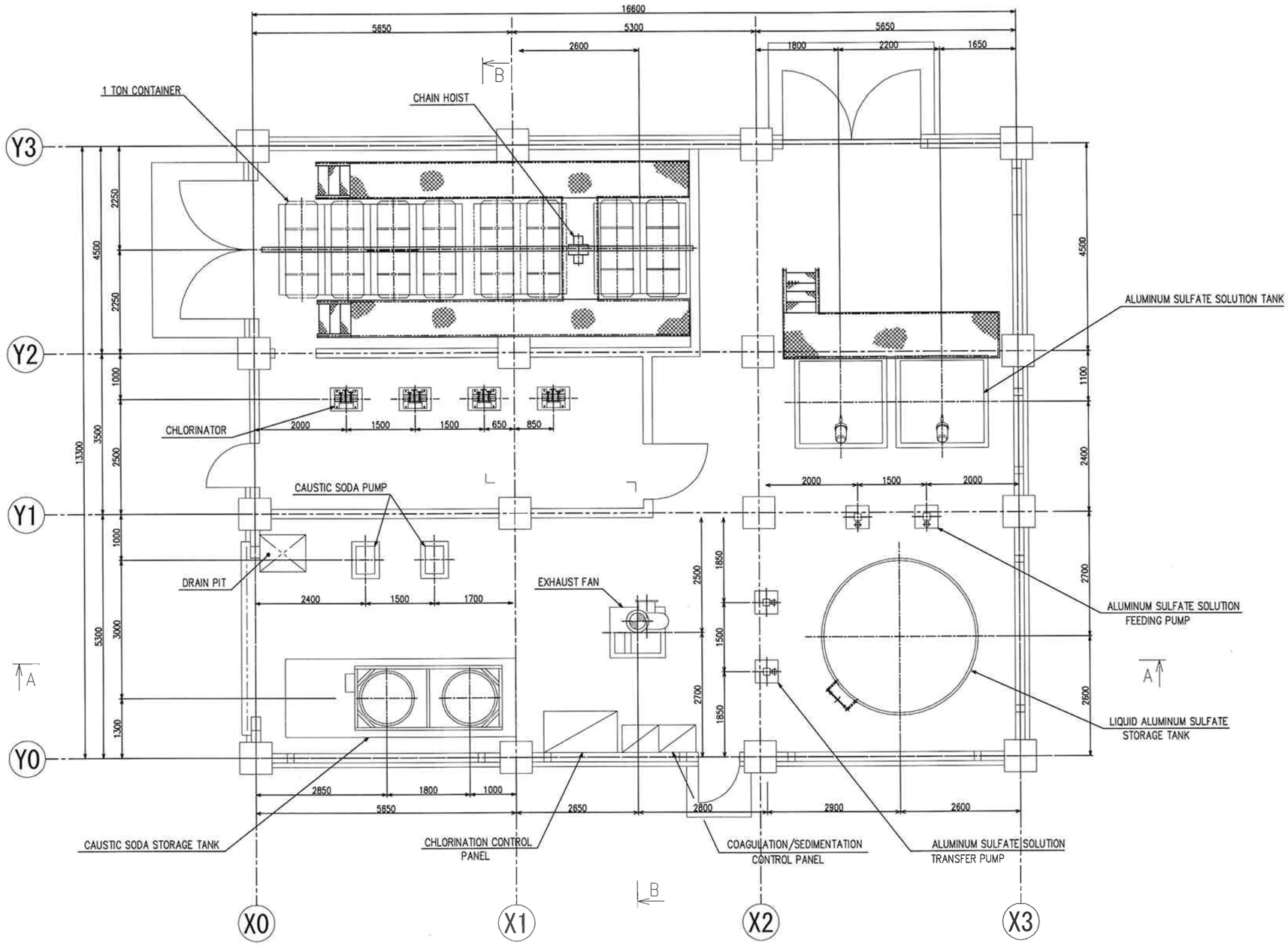

PLAN
S=1:50

MKWP-21 薬品注入棟図 (1/2)

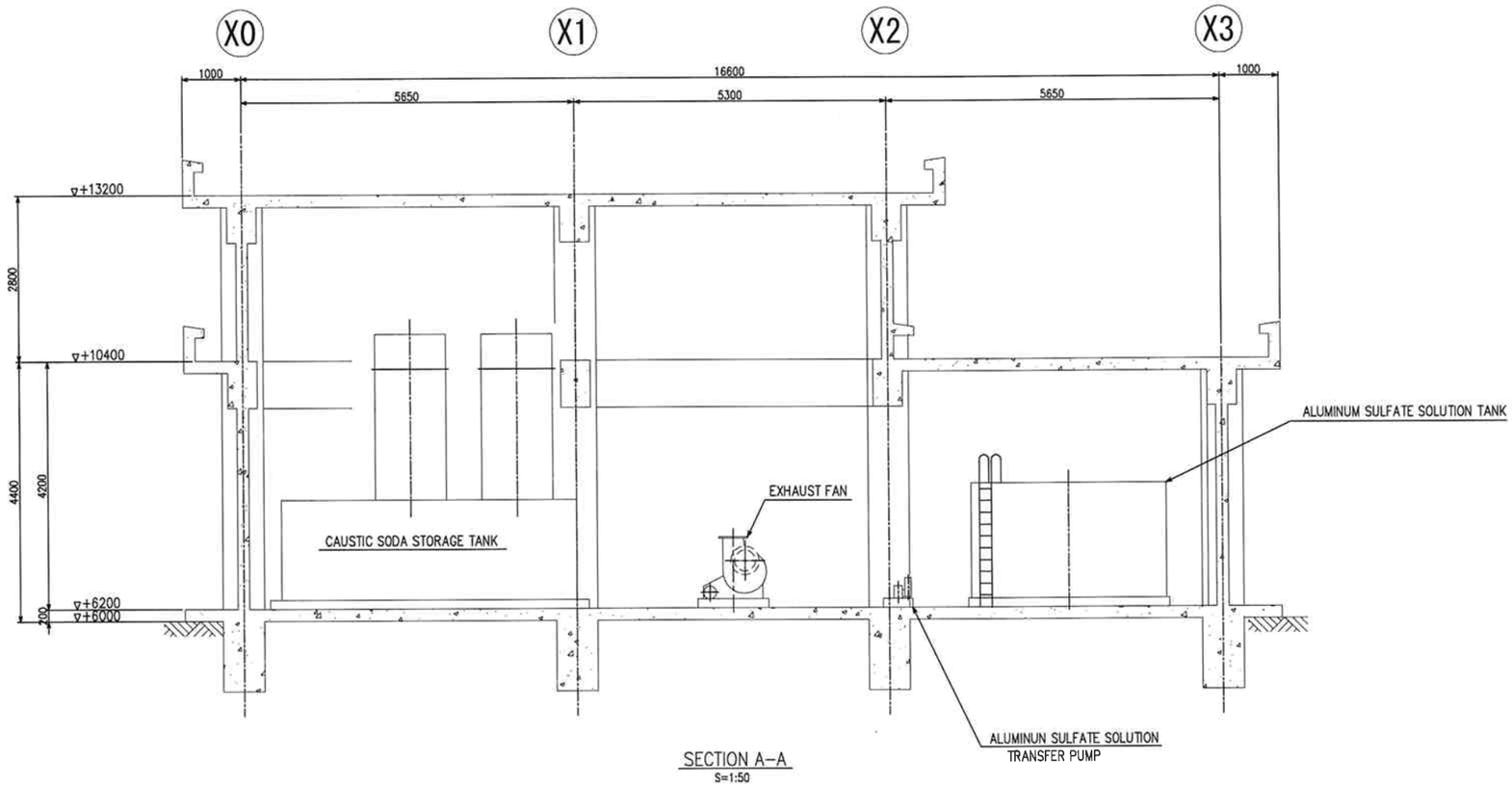

SECTION A–A
S=1:50

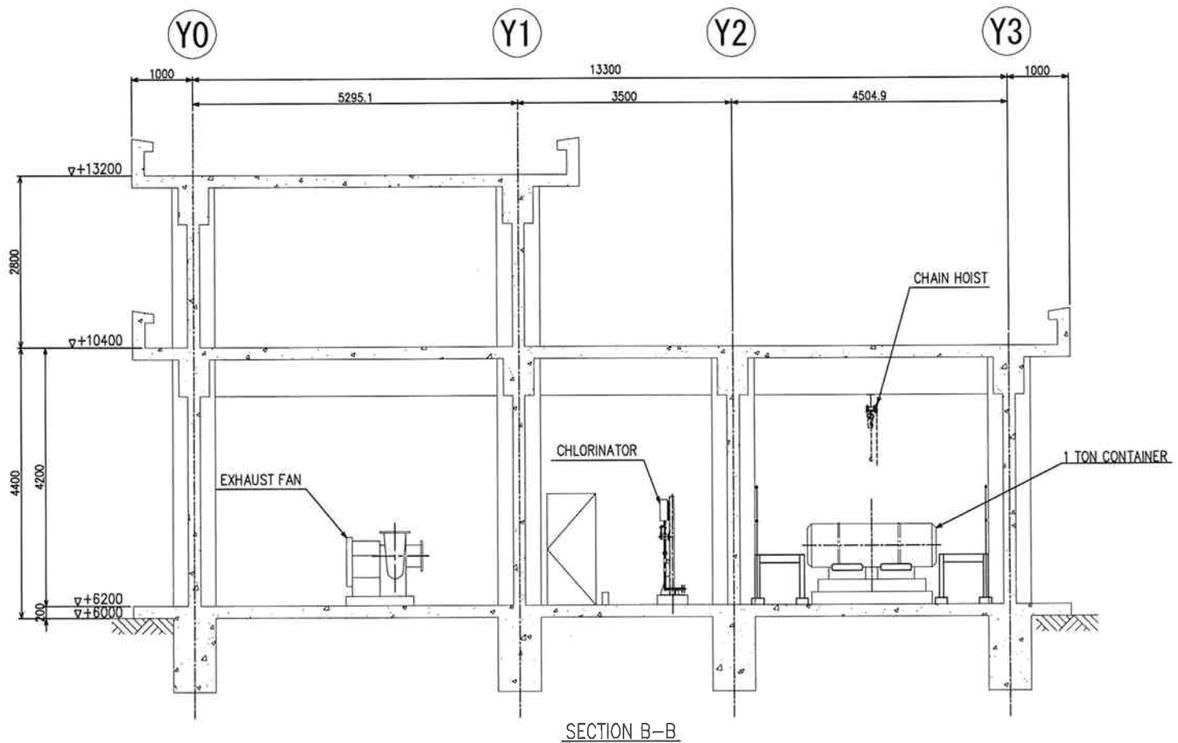

SECTION B–B
S=1:50

MKWP-22　薬品注入棟図（2/2）

PLAN
S=1:100

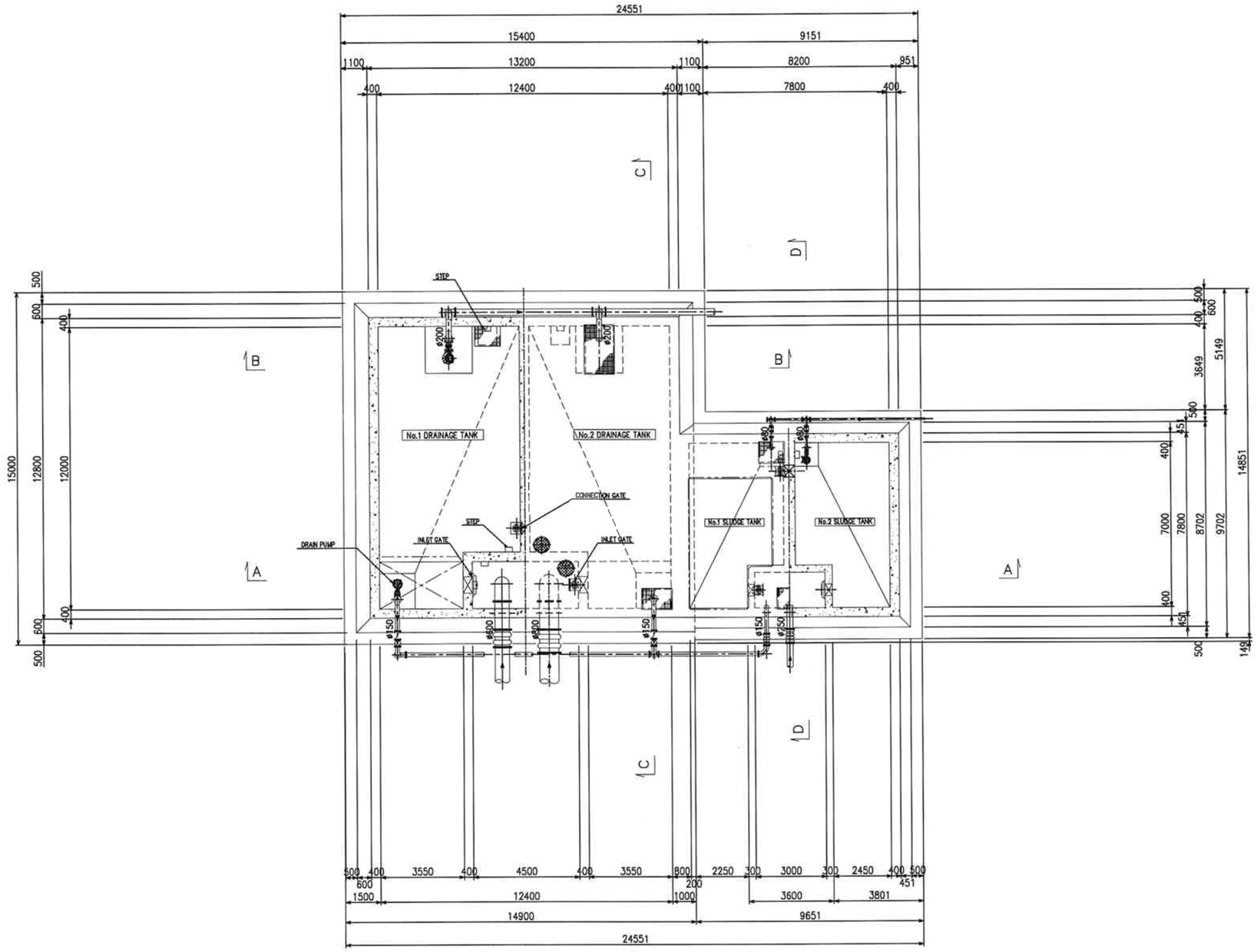

MKWP-23　排水槽、汚泥槽図（1/2）

SECTION A–A
S=1:100

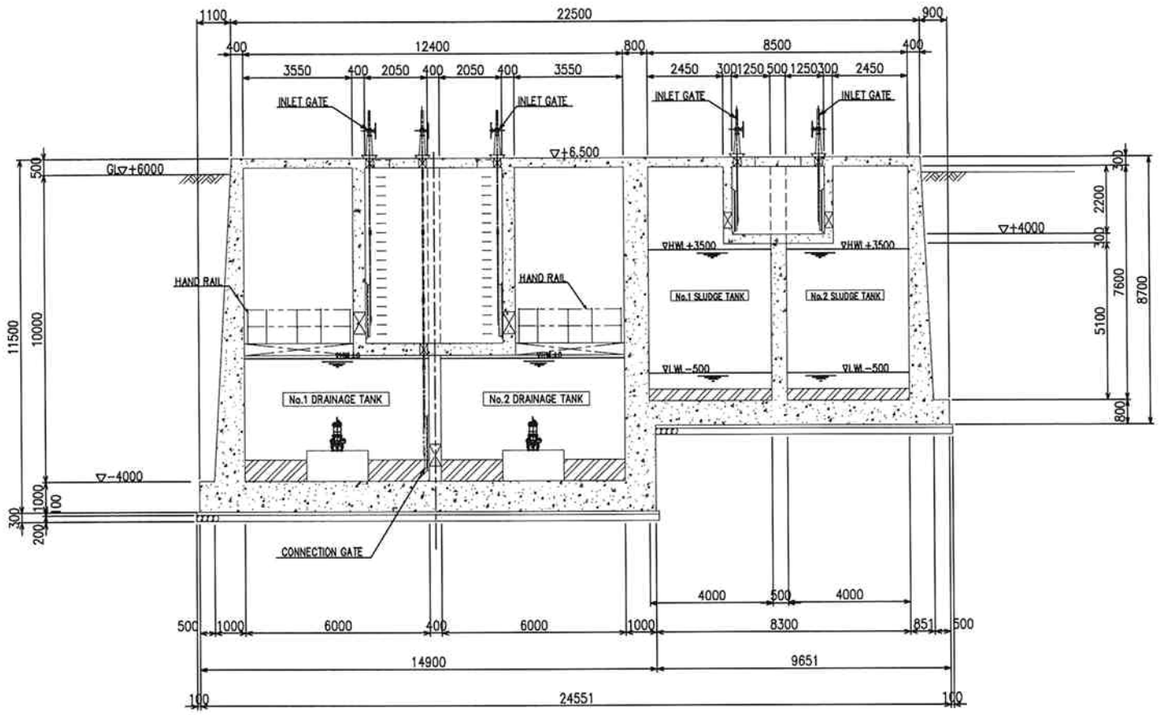

SECTION C–C
S=1:100

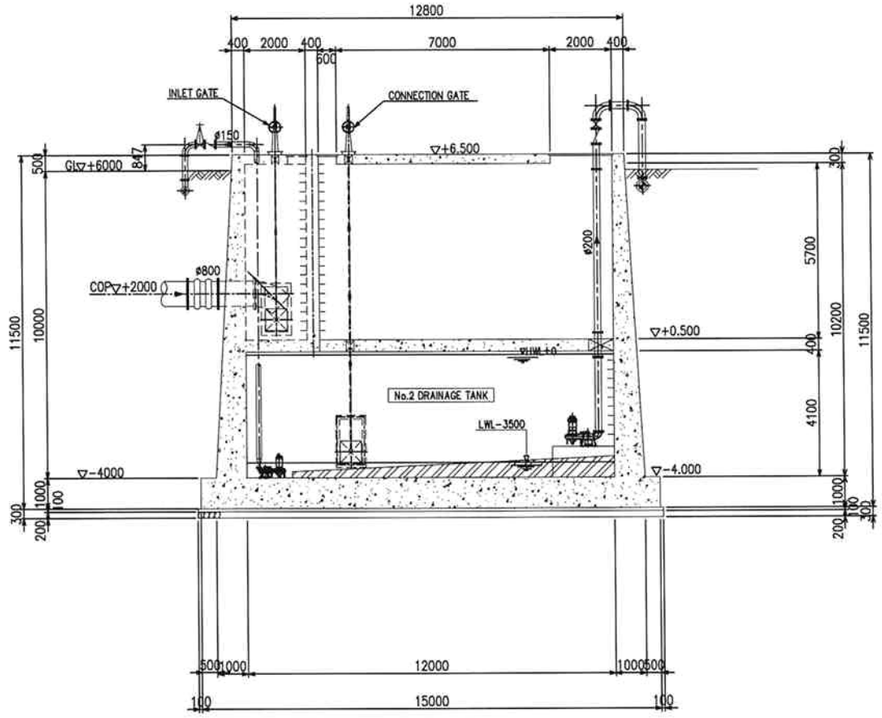

SECTION B–B
S=1:100

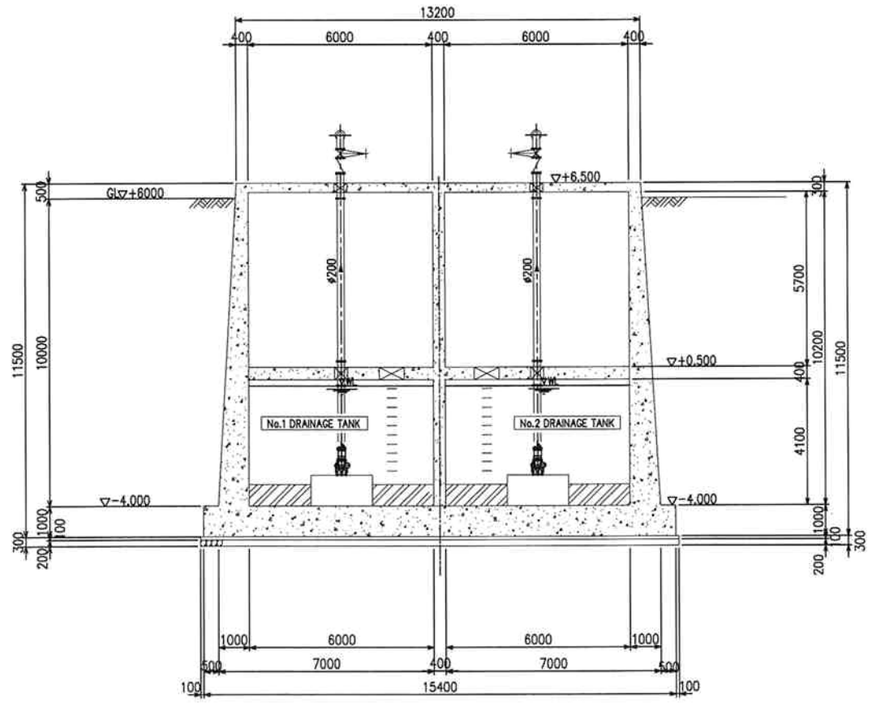

SECTION D–D
S=1:100

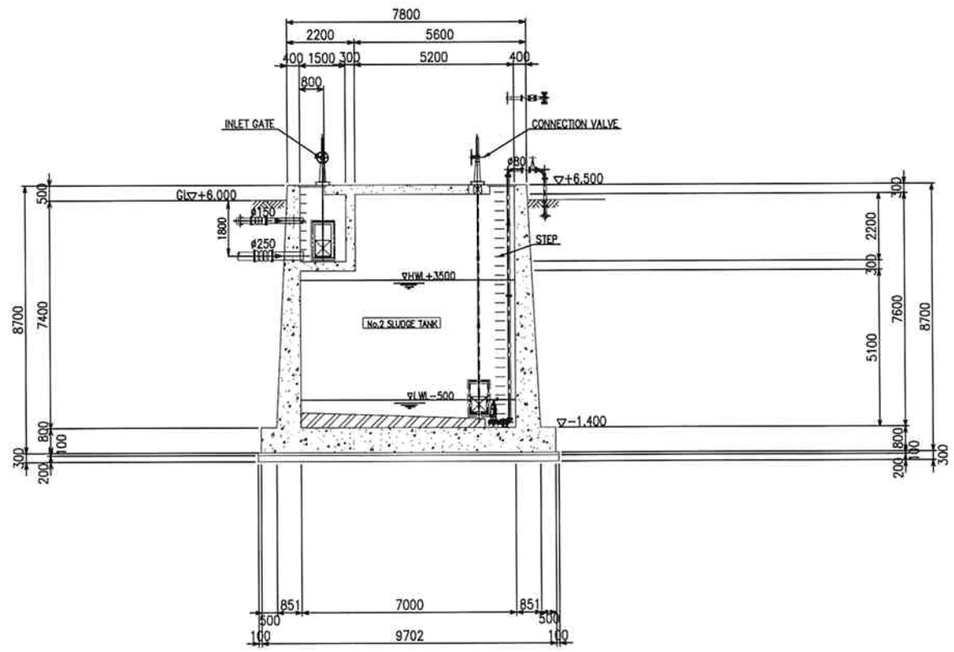

MKWP-24　排水槽、汚泥槽図（2/2）

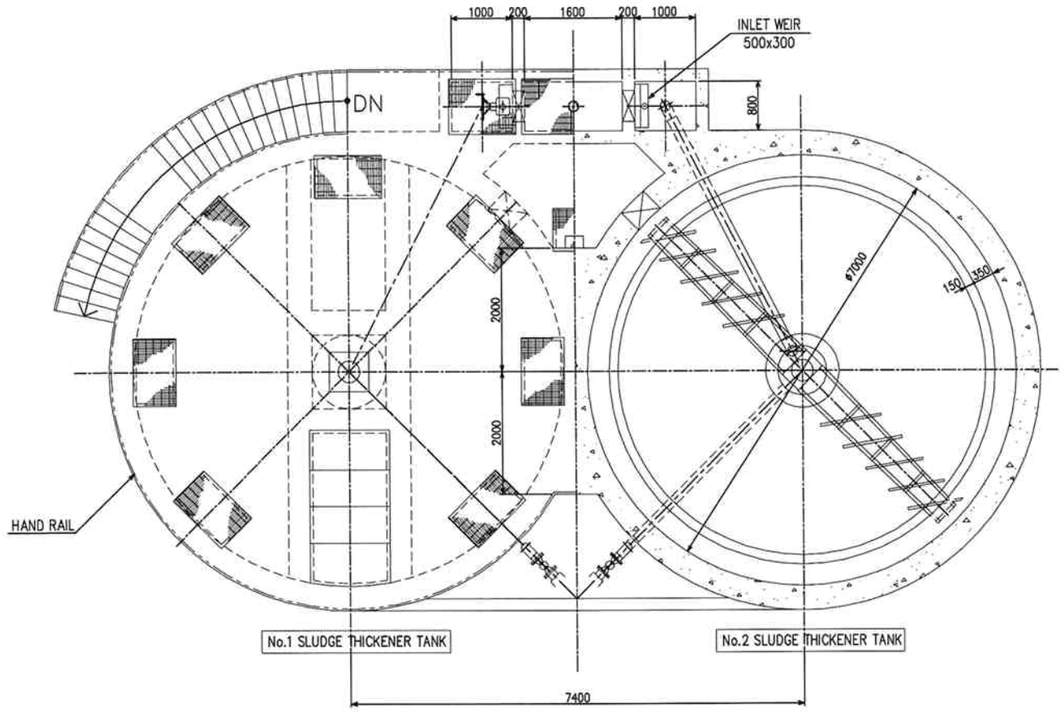

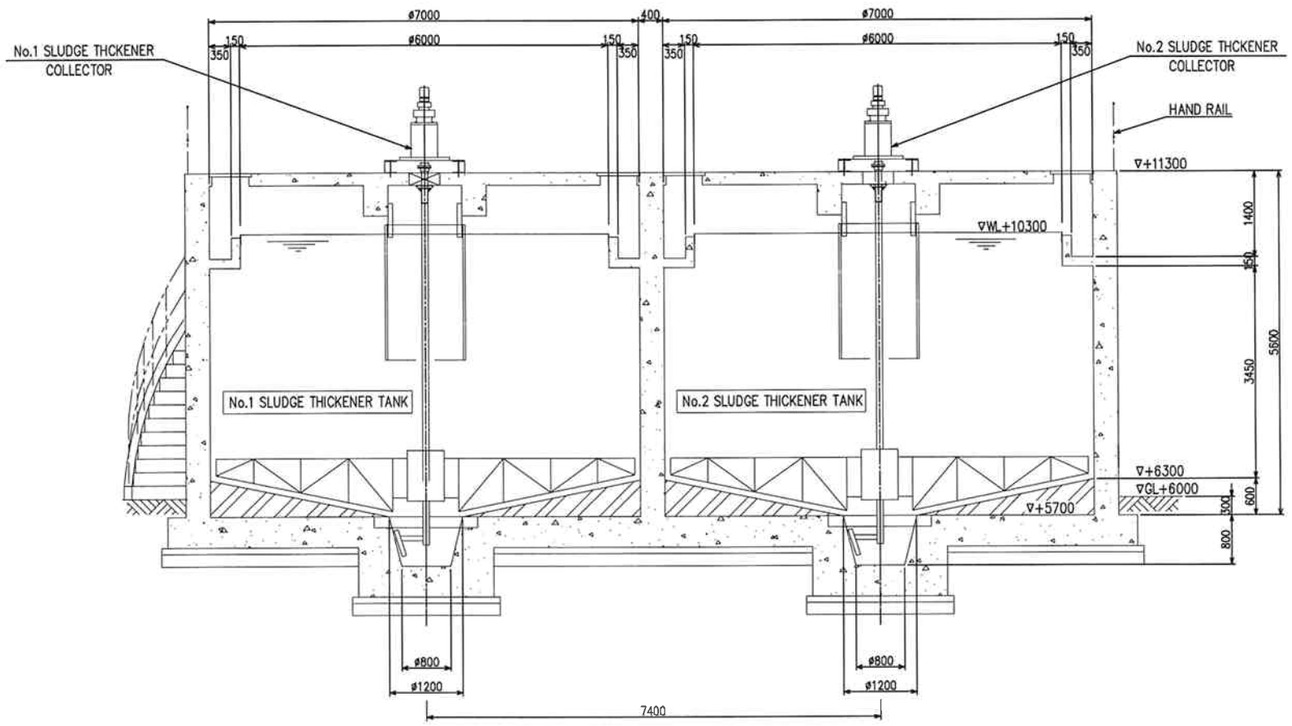

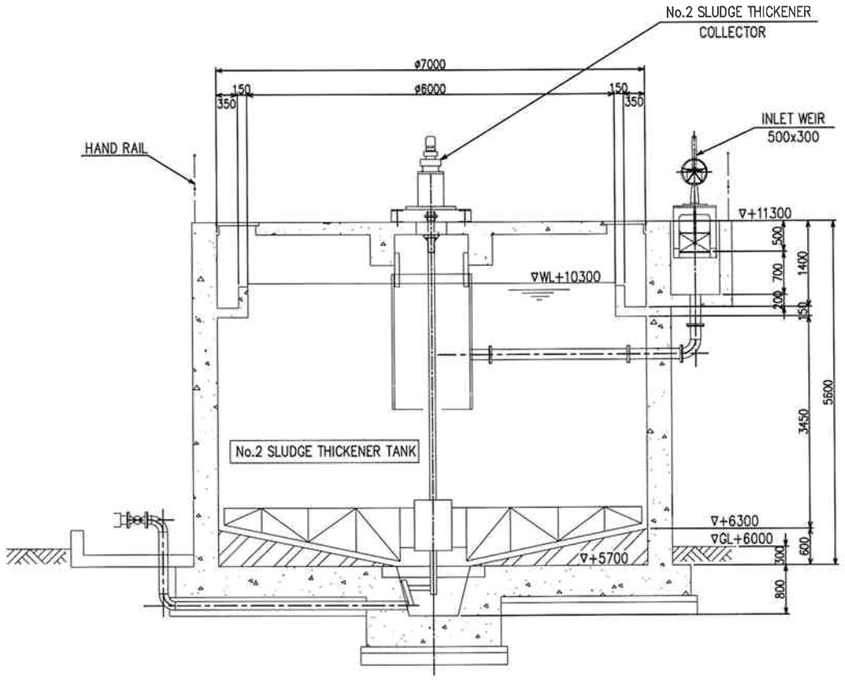

MKWP-25　汚泥濃縮槽図