LOCATION MAP OF SEWER & PUMP STATION
СХЕМА РАСПОЛОЖЕНИЯ КОЛЛЕКТОРА И КНС

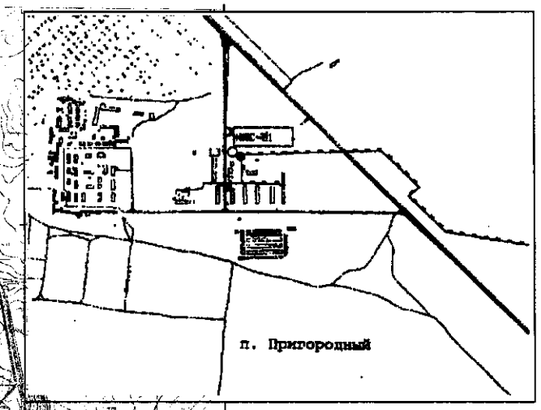

LEGENDS
ОБОЗНАЧЕНИЯ

——— REPLACEMENT
ЗАМЕНА

- НК - EXISTING PRESSURE SEWER
СУЩЕСТВУЮЩИЙ НАПОРНЫЙ К

——— EXISTING GRAVITY SEWER
СУЩЕСТВУЮЩИЙ САМОТЕЧНЫЙ

D50ст PIPE DIAMETER AND MATERIAL
ДИАМЕТР ТРУБЫ И МАТЕРИА

КГ RECEIVING WELL
ПРИЕМНЫЙ КОЛОДЕЦ

КНС-7 INTERMEDIATE PUMP STATION
ПРОМЕЖУТОЧНАЯ НАСОСНАЯ

СПИСОК УЛИЦ, ПОДПИСАННЫХ НА ПЛАНЕ

КОРПОРАЦИЯ РАЗВИТИЯ СТОЛИЦЫ
JAPAN INTERNATIONAL COOPERATION AGENCY
NJS CONSULTANTS CO.,LTD.-JAPAN
NIHON SUIDO CONSULTANTS CO.,LTD.-JAPAN

Chief Engineer of the Project/ГИП	M.Morozova M.Morozova						
Deputy Заместитель	T.Fuji T.Фудзи						
Designed by Выполнил	T. Yagi T. Яги						
Checked by Проверил							

ASTANA WATER SUPPLY AND SEWERAGE PROJECT
ПРОЕКТ "ВОДОСНАБЖЕНИЕ И КАНАЛИЗАЦИЯ ГОРОДА АСТАНЫ"

LOCATION MAP OF INTERMEDIATE PUMP STATION & SEWER / СХЕМА РАСПОЛОЖЕНИЯ КОЛЛЕКТОРА И КНС	Stage Стадия	Sheet Лист	Sheets Листов
		1	1
	S50-G-01 SCALE --		

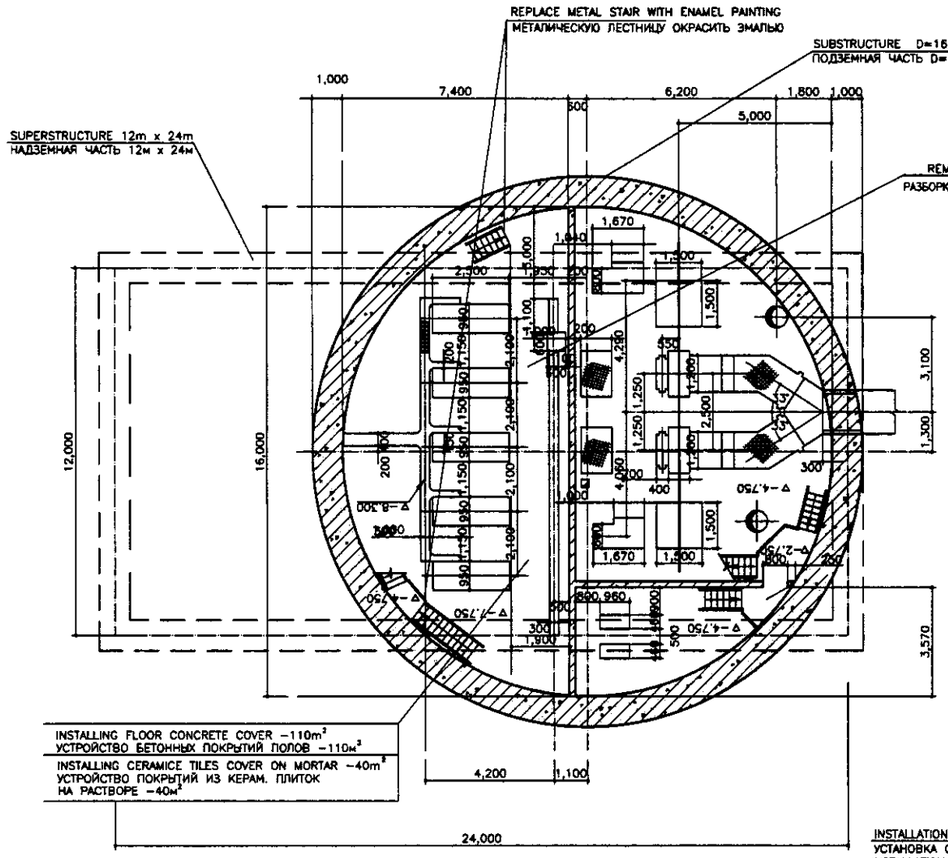

B1 PLAN
ПЛАН В1

SCALE 1:100

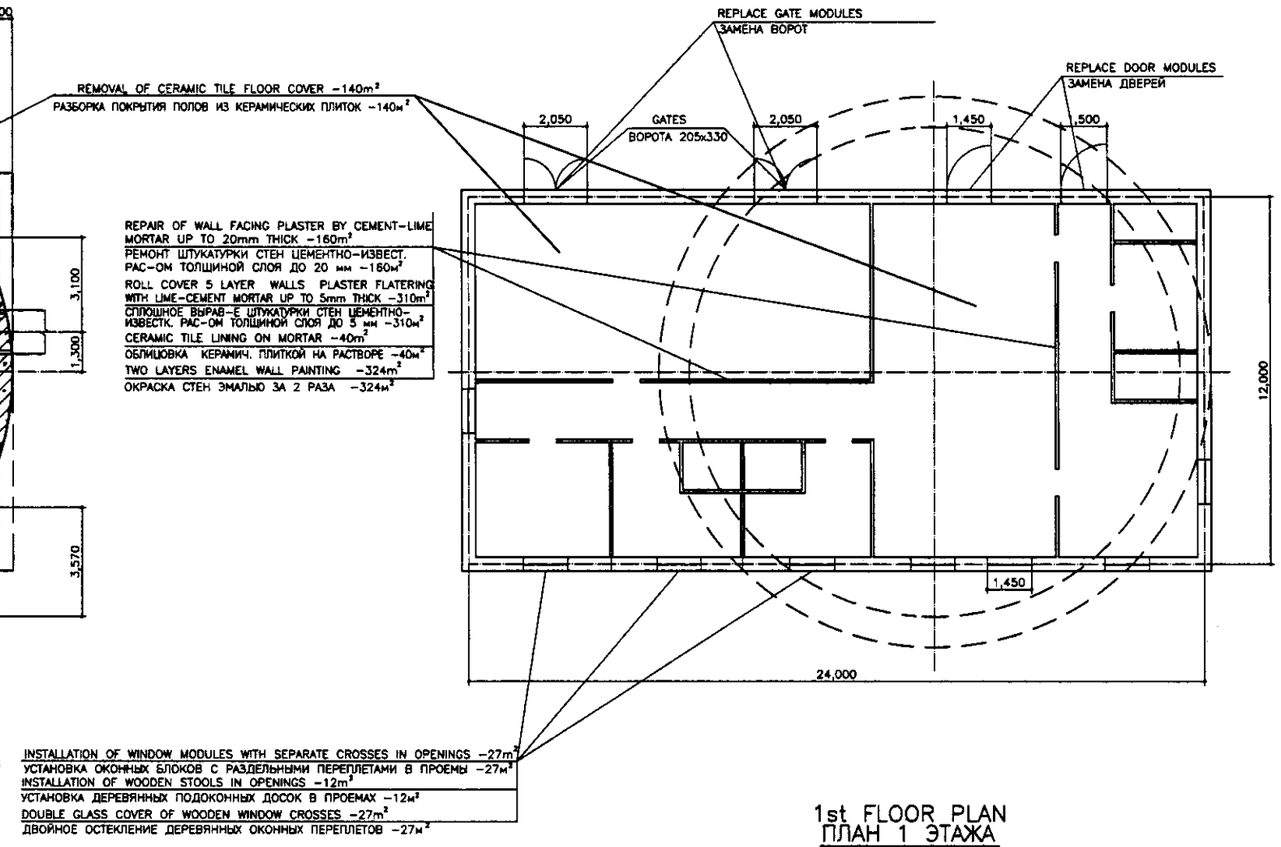

1st FLOOR PLAN
ПЛАН 1 ЭТАЖА

SCALE 1:100

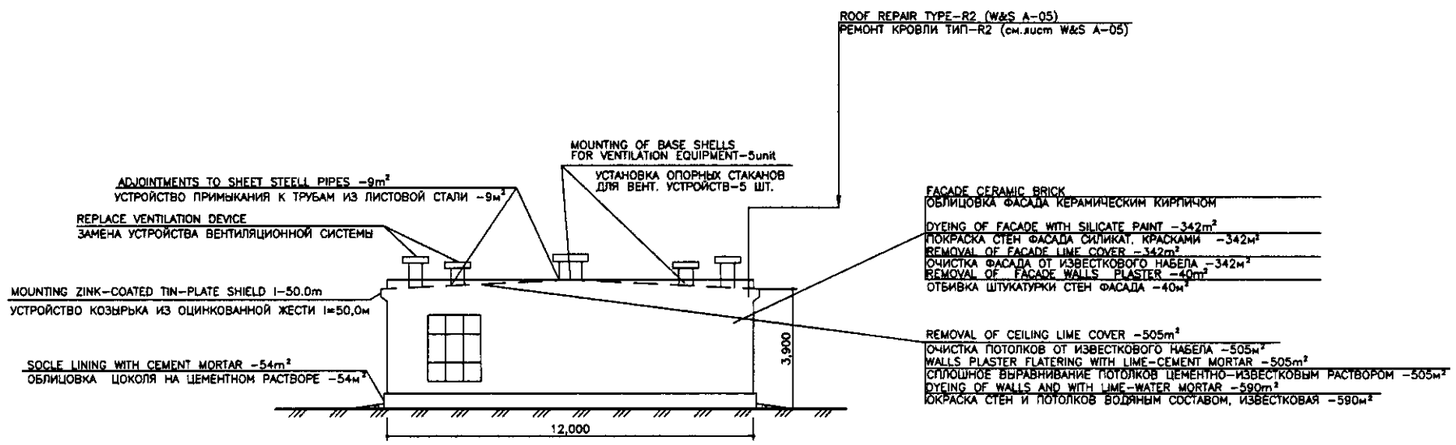

ELEVATION
ФАСАД

SCALE 1:100

NOTE: ALL THE HADRAILS AND METAL STAIRS SHALL BE REPLACED FOR 13 PUMPING STATIONS SUBJECT TO REHABILITATION

ПРИМ.: НЕОБХОДИМА ЗАМЕНА ВСЕХ ПОРУЧНЕЙ И МЕТАЛЛИЧЕСКИХ ЛЕСТНИЦ В 13 КНС, ПОДЛЕЖАЩИХ РЕКОНСТРУКЦИИ

EXTERNAL WALL SHALL BE FINISHED BY CERAMIC BRICK ON THE PLASTERING FOR 13 PUMPING STATIONS SUBJECT TO REHABILITATION

ВНЕШНЯЯ СТЕНА ДОЛЖНА ОБЛИЦОВЫВАТЬСЯ КЕРАМИЧЕСКИМ КИРПИЧОМ В 13 КНС, ПОДЛЕЖАЩИХ РЕКОНСТРУКЦИИ

Agreed / Согласовано

Initialed of Inv.No. / Взам.инв.№

Signature and Date / Подпись и дата

Inv.No.of original / Инв.№ подл.

КОРПОРАЦИЯ РАЗВИТИЯ СТОЛИЦЫ

JAPAN INTERNATIONAL COOPERATION AGENCY

NJS CONSULTANTS CO.,LTD.-JAPAN

NIHON SUIDO CONSULTANTS CO.,LTD.-JAPAN

Designed / Разраб.	Quantity / Кол-во	Sheet / Лист	Doc.No. / Док.№	Signature / Подпись	Date / Дата
Dpt. Engineer / Нач. отдела	M.Morimoto	M.Morimoto			
Deputy Superintendent	T. Fuji	T. Fujii			
Designed by / Конструктор	T. Yagi	T. Yagi			
Checked by / Проверил					

ASTANA WATER SUPPLY AND SEWERAGE PROJECT
ПРОЕКТ "ВОДОСНАБЖЕНИЕ И КАНАЛИЗАЦИЯ ГОРОДА АСТАНЫ"

REHABILITATION OF INTERMEDIATE PUMP STATION PS-1
РЕКОНСТРУКЦИЯ ПРОМЕЖУТОЧНОЙ КНС-1

Stage / Стадия	Sheet / Лист	Sheets / Листов
	1	1

BASE.TOP PLAN & SECTION A-A, B-B
ПЛАН ОСНОВАНИЯ И ПЕРВОГО ЭТАЖА РАЗРЕЗ А-А, В-В

S51-C-01
SCALE 1:100

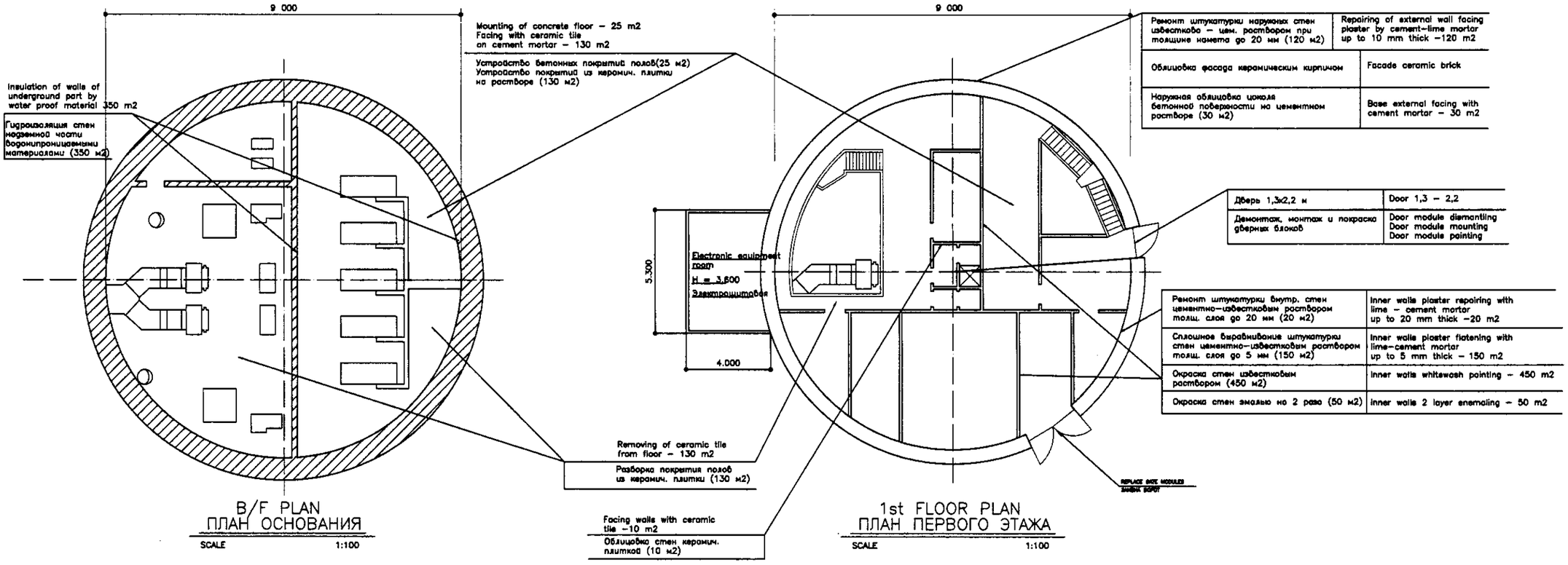

КОРПОРАЦИЯ РАЗВИТИЯ СТОЛИЦЫ	ASTANA WATER SUPPLY AND SEWERAGE PROJECT
JAPAN INTERNATIONAL COOPERATION AGENCY	ПРОЕКТ "ВОДОСНАБЖЕНИЕ И КАНАЛИЗАЦИЯ ГОРОДА АСТАНЫ"
NJS CONSULTANTS CO.,LTD.–JAPAN	REHABILITATION OF INTERMEDIATE PUMP STATION PS–2
NIHON SUIDO CONSULTANTS CO.,LTD.–JAPAN	РЕКОНСТРУКЦИЯ ПРОМЕЖУТОЧНОЙ КНС–2
	PLAN, ELEVATION / ПЛАНЫ, ФАСАД
	S52–C–01 SCALE 1:100

Change Изм.	Quantity Кол-во	Sheet Лист	Doc.No. Док.No.	Signature Подпись	Date Дата
Chief Engineer of the Project/ГИП		M.Momose M.Момосе			
Deputy Заместитель		T. Fuji T. Фудзи			
Designed by Исполнитель		T. Yagi T. Яги			
Checked by: Проверил					

Stage Стадия	Sheet Лист	Sheets Листов
	1	1

Agreed/Согласовано
Issued of Inv.No. Выпуск.инв.No.
Signature and Date Подпись и дата
Inv.No.of original Инв.No. подл.

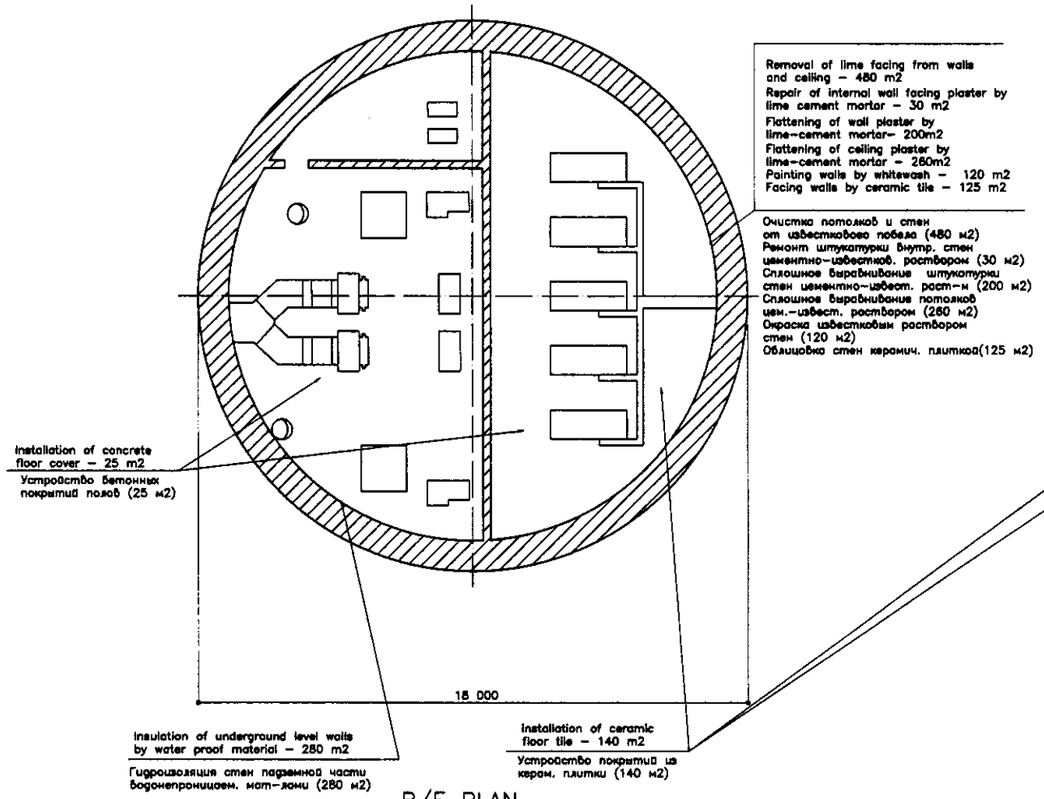

B/F PLAN
ПЛАН ОСНОВАНИЯ
SCALE 1:100

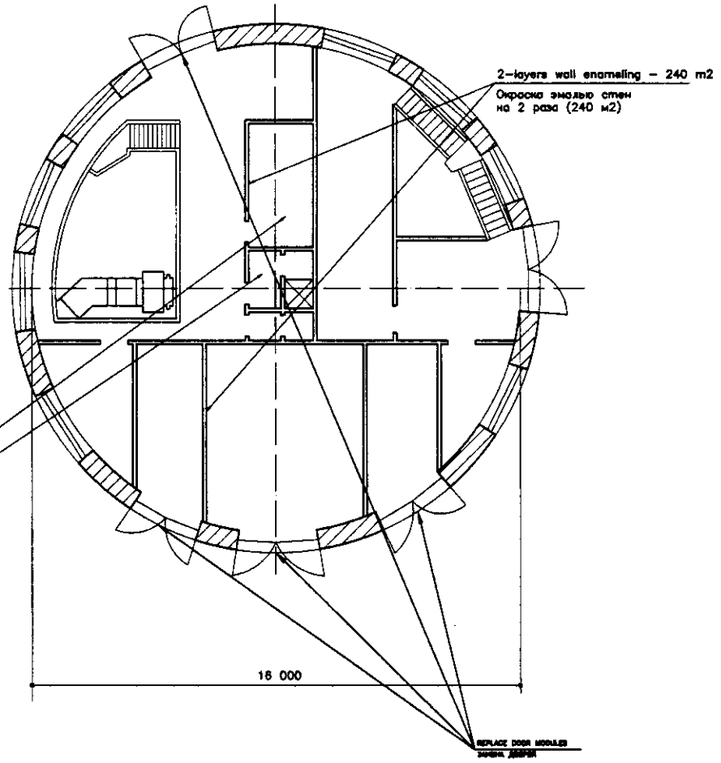

1st FLOOR PLAN
ПЛАН ПЕРВОГО ЭТАЖА
SCALE 1:100

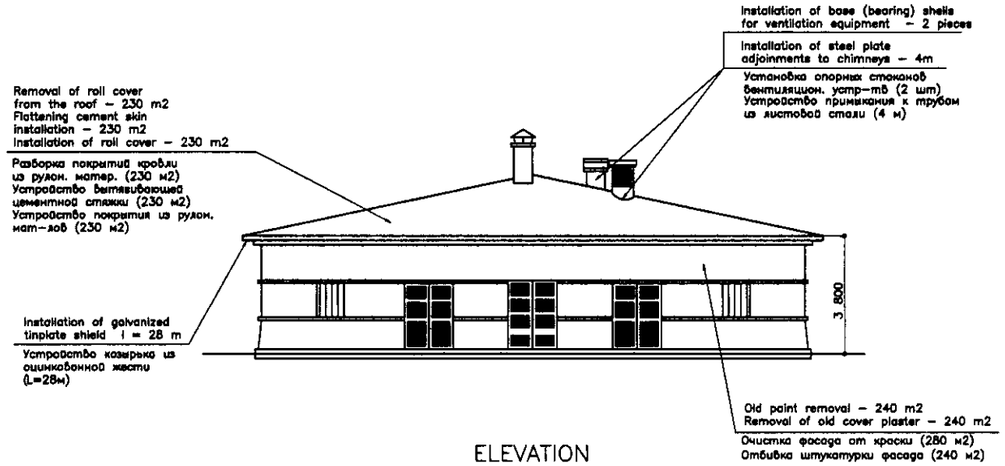

ELEVATION
ФАСАД
SCALE 1:100

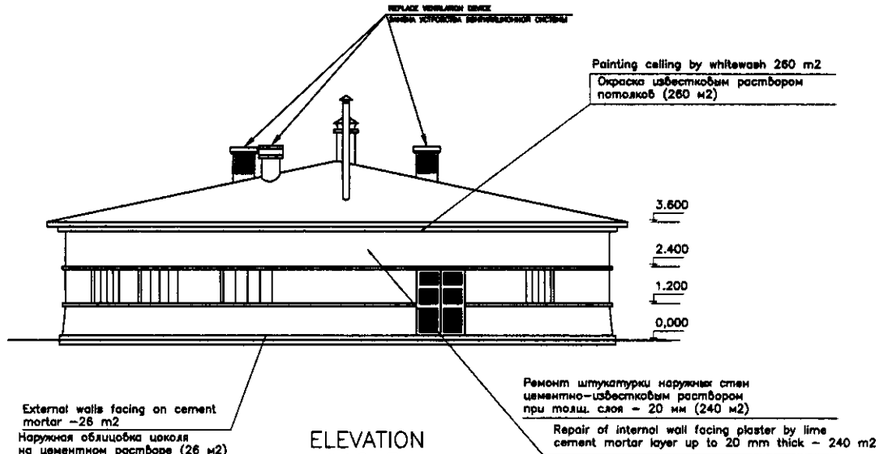

ELEVATION
ФАСАД
SCALE 1:100

CDC	КОРПОРАЦИЯ РАЗВИТИЯ СТОЛИЦЫ
JICA	JAPAN INTERNATIONAL COOPERATION AGENCY
NJS	NJS CONSULTANTS CO.,LTD.–JAPAN
NSC	NIHON SUIDO CONSULTANTS CO.,LTD.–JAPAN

ГИДРОЭКО Научно-производственный центр

Changes Изм.	Quantity Кол-во	Sheet Лист	Doc.No Док.No	Signature Подпись	Date Дата
Chief Engineer of the Project/ГИП		M.Momose M.Момосе			
Deputy Заместитель		T. Fuji T. Фудзи			
Designed by Исполнитель		T. Yagi T. Яги			
Checked by: Проверил					

ASTANA WATER SUPPLY AND SEWERAGE PROJECT
ПРОЕКТ "ВОДОСНАБЖЕНИЕ И КАНАЛИЗАЦИЯ ГОРОДА АСТАНЫ"

REHABILITATION OF INTERMEDIATE PUMP STATION PS-3
РЕКОНСТРУКЦИЯ ПРОМЕЖУТОЧНОЙ КНС-3

Stage Стадия	Sheet Лист	Sheets Листов
	1	1

PLAN, ELEVATION
ПЛАН, ФАСАДЫ

S53-C-01
SCALE 1:100

Agreed/Согласовано
Initial of Inv.No. Взамен инв.No.
Signature and Date Подпись и дата
Inv.No. of original Инв.No. подл.

4

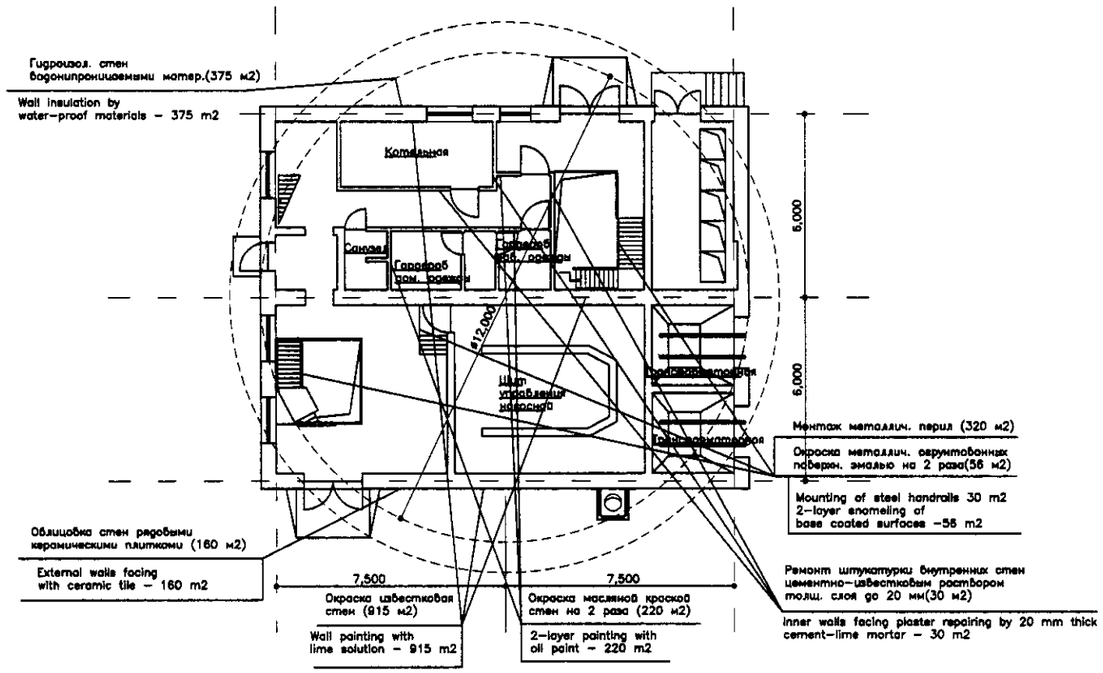

PLAN III–III
ПЛАН III–III
SCALE 1:100

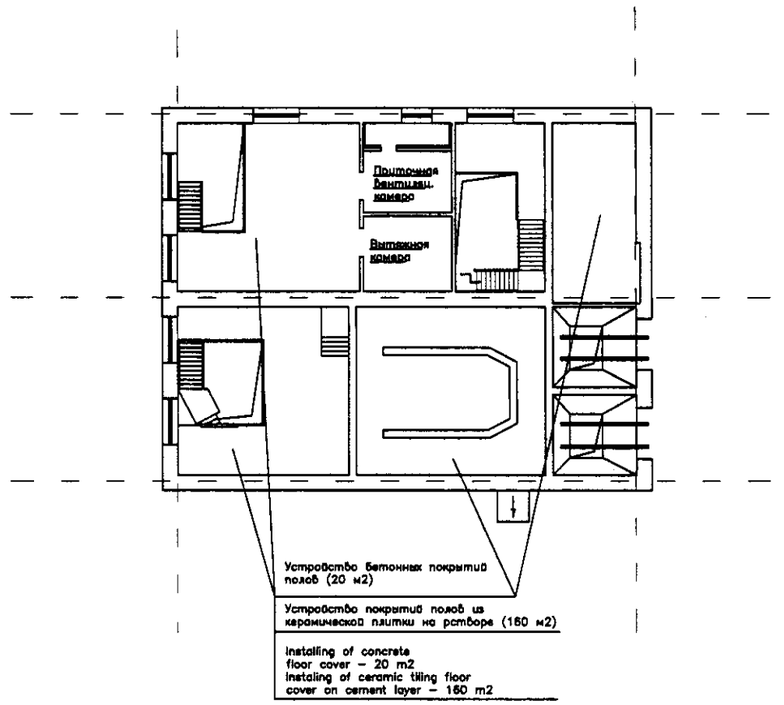

PLAN IV–IV
ПЛАН IV–IV
SCALE 1:100

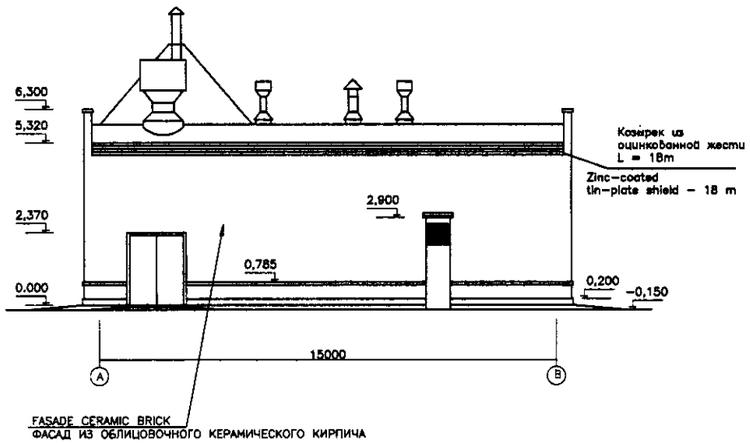

ELEVATION A–B
ФАСАД A–B
SCALE 1:100

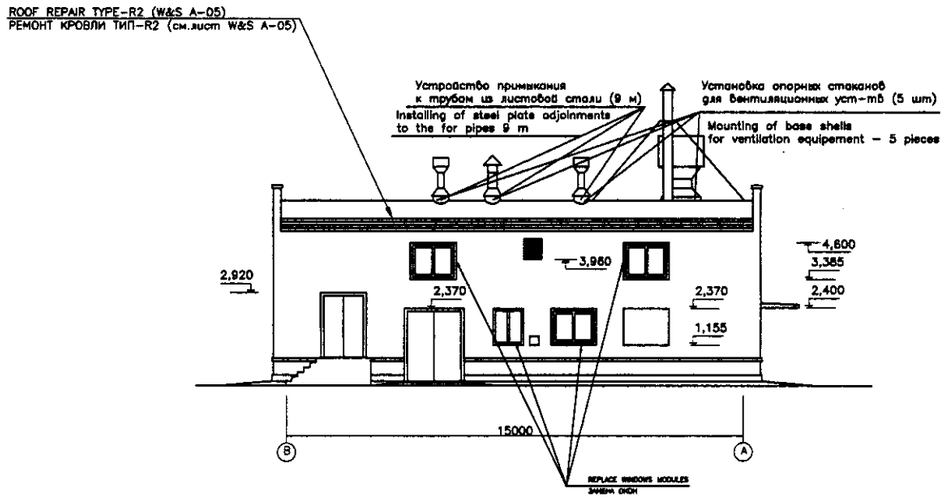

ELEVATION B–A
ФАСАД B–A
SCALE 1:100

КОРПОРАЦИЯ РАЗВИТИЯ СТОЛИЦЫ						ASTANA WATER SUPPLY AND SEWERAGE PROJECT ПРОЕКТ "ВОДОСНАБЖЕНИЕ И КАНАЛИЗАЦИЯ ГОРОДА АСТАНЫ"
JAPAN INTERNATIONAL COOPERATION AGENCY	Change Изм.	Quantity Кол-во	Sheet Лист	Doc.No. Док.No.	Signature Подпись	Date Дата
NJS CONSULTANTS CO.,LTD.–JAPAN	Chief Engineer of the Project/ГИП		M.Momose M.Момосе			REHABILITATION OF INTERMEDIATE PUMP STATION PS-4 РЕКОНСТРУКЦИЯ ПРОМЕЖУТОЧНОЙ КНС-4
NIHON SUIDO CONSULTANTS CO.,LTD.–JAPAN	Deputy Заместитель		T. Fuji T. Фудзи			
	Designed by Исполнитель		T. Yagi T. Яги			PLAN & ELEVATION ПЛАНЫ И ФАСАДЫ
	Checked by Проверил					

Stage Стадия	Sheet Лист	Sheets Листов
	1	2

S54-C-01
SCALE 1:100

Agreed/Согласовано
Issued of Inv.No. Выдано Инв.No.
Signature and Date Подпись и дата
Inv.No.of original Инв.No. подл.

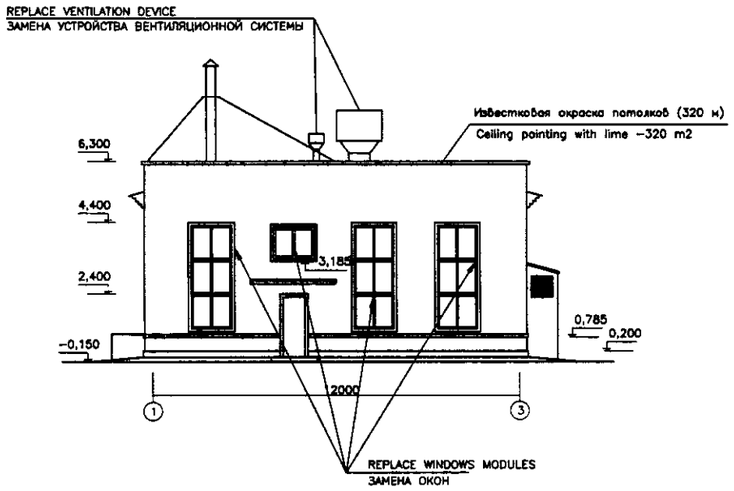

ELEVATION 1-3
ФАСАД 1-3
SCALE 1:100

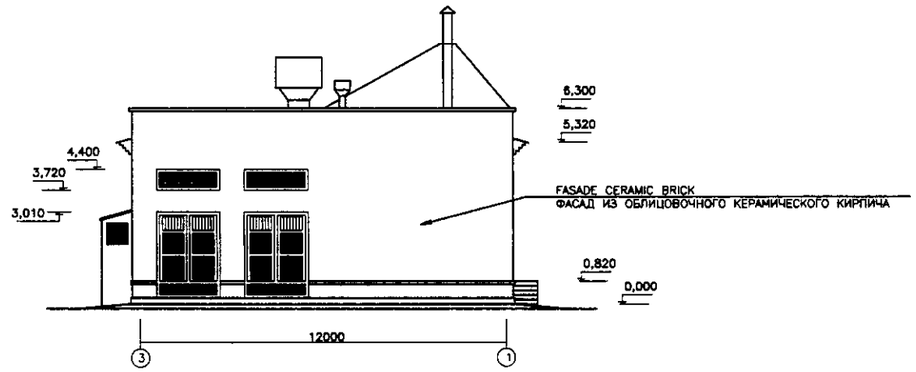

ELEVATION 3-1
ФАСАД 3-1
SCALE 1:100

КОРПОРАЦИЯ РАЗВИТИЯ СТОЛИЦЫ						ASTANA WATER SUPPLY AND SEWERAGE PROJECT ПРОЕКТ "ВОДОСНАБЖЕНИЕ И КАНАЛИЗАЦИЯ ГОРОДА АСТАНЫ"
JAPAN INTERNATIONAL COOPERATION AGENCY	Changes Изм.	Quantity Кол-во	Sheet Лист	Doc.No. Док.No.	Signature Подпись	Date Дата
NJS CONSULTANTS CO.,LTD.-JAPAN	Chief Engineer of the Project/ГИП		M.Momose M.Момосе			REHABILITATION OF INTERMEDIATE PUMP STATION PS-4 РЕКОНСТРУКЦИЯ ПРОМЕЖУТОЧНОЙ КНС-4
NIHON SUIDO CONSULTANTS CO.,LTD.-JAPAN	Deputy Заместитель		T. Fuji T. Фуджи			
	Designed by Исполнитель		T. Yogi T. Яги			ELEVATION 1-3, 3-1 ФАСАДЫ 1-3, 3-1
	Checked by Проверил					

Stage Стадия	Sheet Лист	Sheets Листов
	2	2

S54-C-02
SCALE 1:100

Agreed/Согласовано

Initial of Inc.No. Ваш.Инв.No.

Signature and Date Подпись и дата

Inv.No.of original Инв.No. подл.

6

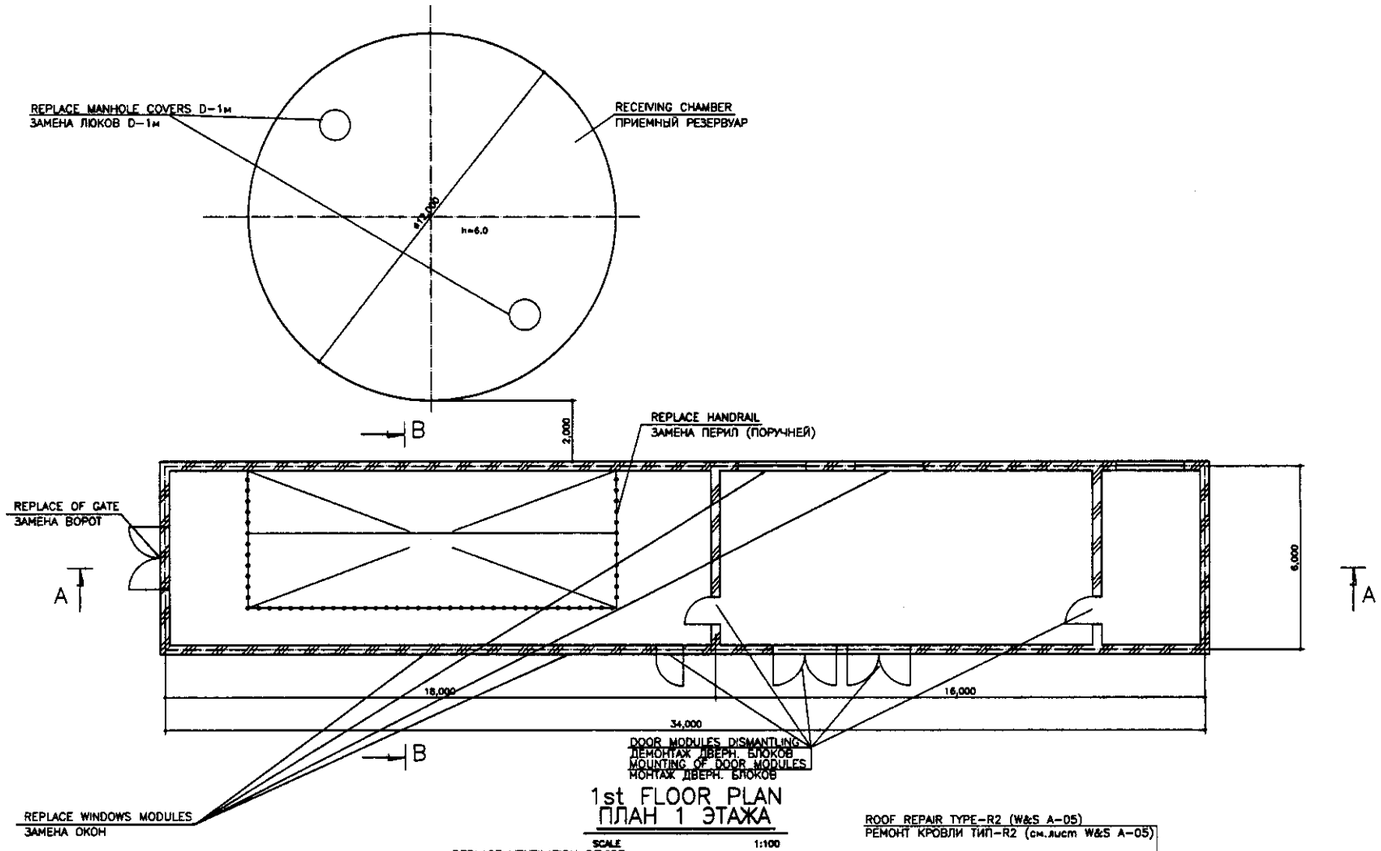

1st FLOOR PLAN
ПЛАН 1 ЭТАЖА

SCALE 1:100

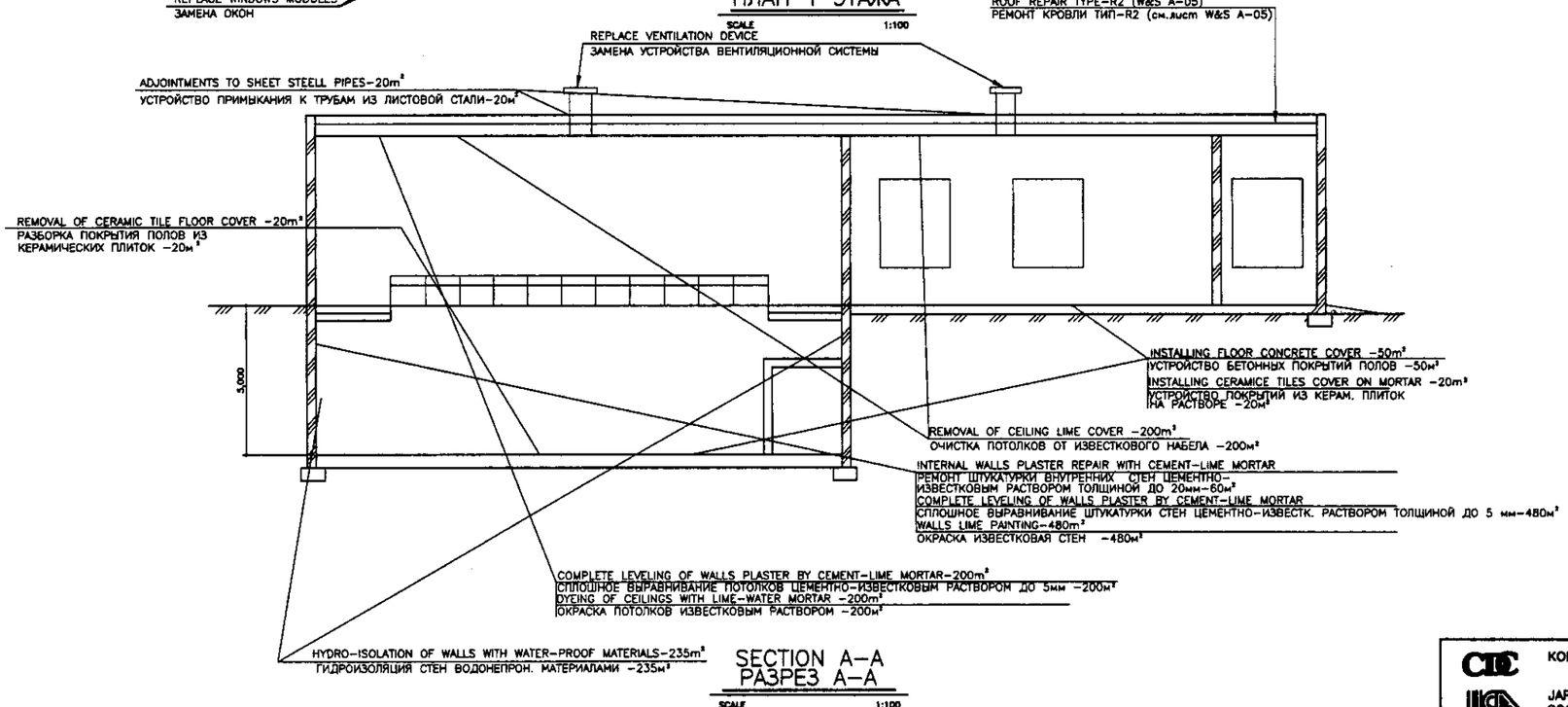

SECTION A-A
РАЗРЕЗ A-A

SCALE 1:100

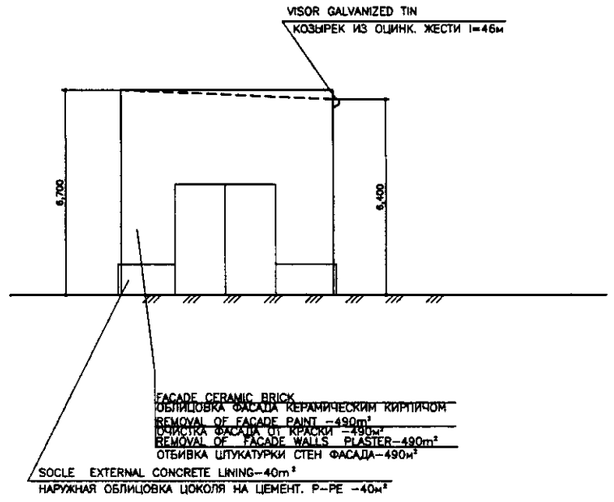

SECTION B-B
РАЗРЕЗ B-B

SCALE 1:100

NOTE: REPLACE ALL THE BRICK METAL STAIRS AND HANDRAILS
ПРИМЕЧАНИЕ: ЗАМЕНА ВСЕХ МЕТАЛИЧЕСКИХ ЛЕСТНИЦ И ПЕРИЛ

Agreed/Согласовано							
Initialed at Tec.No. Визы на тех.лист							
Signature and Date Подпись и дата							
Inv.No.of original Инв.№ подл.							

Director Нач.	Quantity Кол-во	Sheet No. Лист	Doc.No. Док.№	Signature Подпись	Date Дата	ASTANA WATER SUPPLY AND SEWERAGE PROJECT ПРОЕКТ "ВОДОСНАБЖЕНИЕ И КАНАЛИЗАЦИЯ ГОРОДА АСТАНЫ"	
Chief Engineer of the Project/ГИП	M.Morinoue М.Морино					REHABILITATION OF INTERMEDIATE PS-6 РЕКОНСТРУКЦИЯ ПРОМЕЖУТОЧНОЙ КНС-6	Stage Стадия: — Sheet Лист: 1 Sheets Листов: 1
Deputy Заместитель	T. Fuji Т. Фудзи						
Designed by Проектировал	T.Sakaguchi Т. Сакагучи					BASE, TOP PLAN & SECTION A-A, B-B ПЛАН ОСНОВАНИЯ, ВЕРХНЯЯ ЧАСТЬ И РАЗРЕЗ A-A, B-B	S55-C-01 SCALE 1:100
Checked by: Проверил							

КОРПОРАЦИЯ РАЗВИТИЯ СТОЛИЦЫ
JAPAN INTERNATIONAL COOPERATION AGENCY
NJS CONSULTANTS CO.,LTD.-JAPAN
NIHON SUIDO CONSULTANTS CO.,LTD.-JAPAN

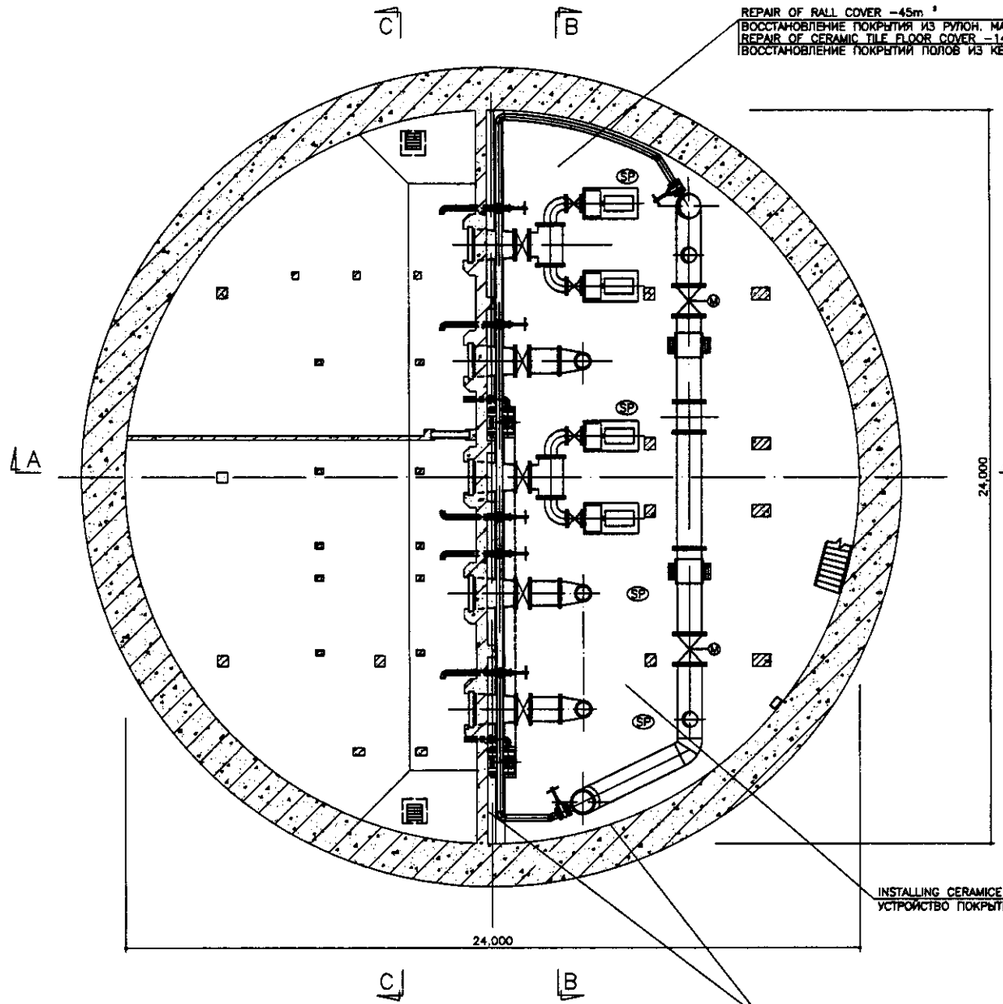

REPAIR OF RALL COVER –45m²
ВОССТАНОВЛЕНИЕ ПОКРЫТИЯ ИЗ РУЛОН. МАТЕР. –45м²
REPAIR OF CERAMIC TILE FLOOR COVER –140m²
ВОССТАНОВЛЕНИЕ ПОКРЫТИЙ ПОЛОВ ИЗ КЕРАМИЧЕСКОЙ ПЛИТКИ –140м²

INSTALLING CERAMICE TILE COVER ON MORTAR –140m²
УСТРОЙСТВО ПОКРЫТИЙ ИЗ КЕРАМ. ПЛИТОК НА РАСТВОРЕ –140м²

HYDRO-ISOLATION OF WALLS –45m²
РАЗБОРКА ПОКРЫТИЙ ИЗ РУЛОН. МАТЕР. –45м²
WITH WATER-PROOF MATERIALS –1000m²
ГИДРОИЗОЛЯЦИЯ СТЕН ВОДОНЕПРОН. МАТЕРИАЛАМИ –1000м²

B3 FLOOR PLAN
ПЛАН ЭТАЖА B3

SCALE 1:100

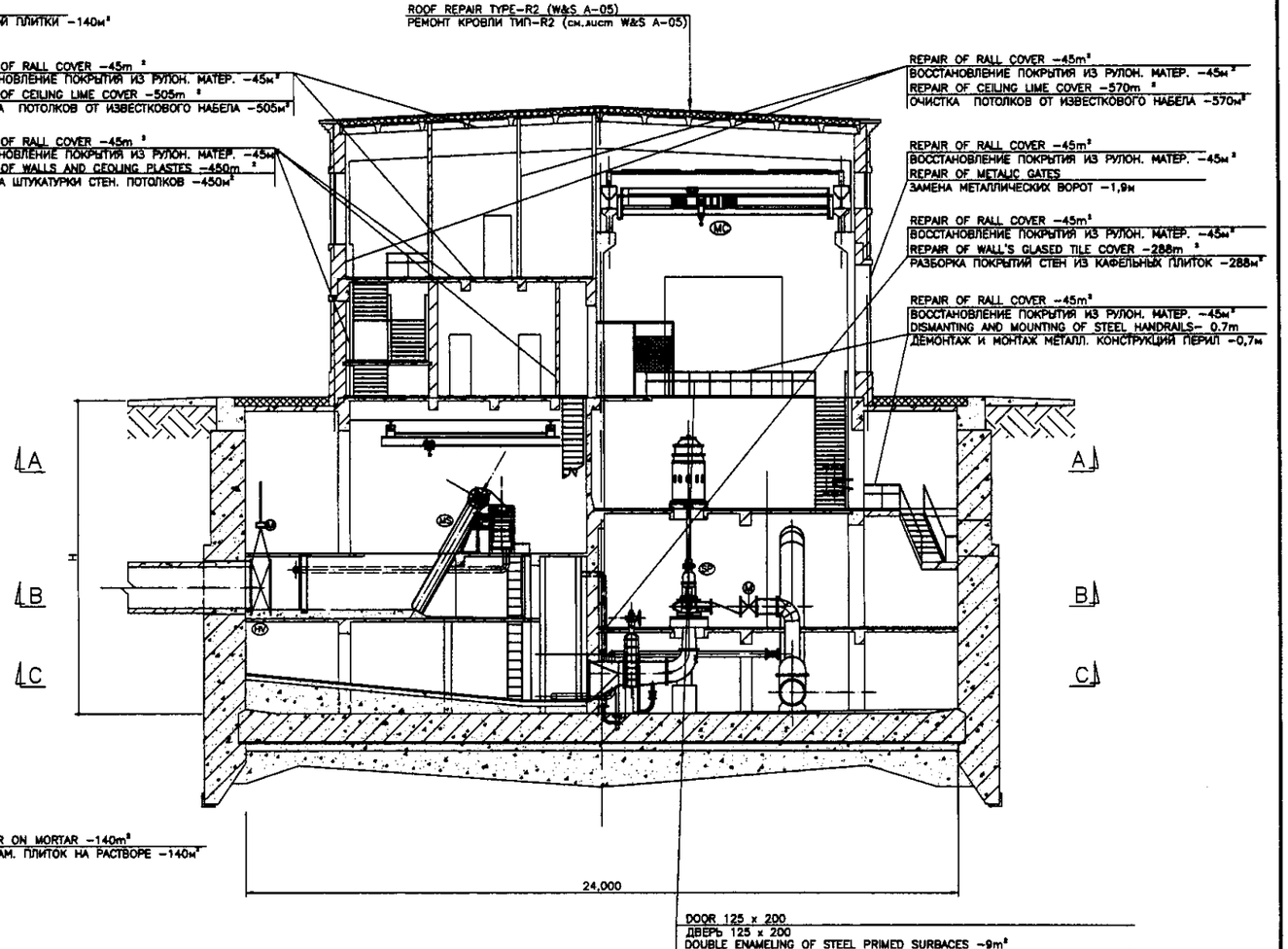

ROOF REPAIR TYPE-R2 (W&S A-05)
РЕМОНТ КРОВЛИ ТИП-R2 (см.ыасm W&S A-05)

REPAIR OF RALL COVER –45m²
ВОССТАНОВЛЕНИЕ ПОКРЫТИЯ ИЗ РУЛОН. МАТЕР. –45м²
REPAIR OF CEILING LIME COVER –505m²
ОЧИСТКА ПОТОЛКОВ ОТ ИЗВЕСТКОВОГО НАБЕЛА –505м²

REPAIR OF RALL COVER –45m²
ВОССТАНОВЛЕНИЕ ПОКРЫТИЯ ИЗ РУЛОН. МАТЕР. –45м²
REPAIR OF WALLS AND CEOLING PLASTES –450m²
ОТБИВКА ШТУКАТУРКИ СТЕН. ПОТОЛКОВ –450м²

REPAIR OF RALL COVER –45m²
ВОССТАНОВЛЕНИЕ ПОКРЫТИЯ ИЗ РУЛОН. МАТЕР. –45м²
REPAIR OF CEILING LIME COVER –570m²
ОЧИСТКА ПОТОЛКОВ ОТ ИЗВЕСТКОВОГО НАБЕЛА –570м²

REPAIR OF RALL COVER –45m²
ВОССТАНОВЛЕНИЕ ПОКРЫТИЯ ИЗ РУЛОН. МАТЕР. –45м²
REPAIR OF METALIC GATES
ЗАМЕНА МЕТАЛЛИЧЕСКИХ ВОРОТ –1,9м

REPAIR OF RALL COVER –45m²
ВОССТАНОВЛЕНИЕ ПОКРЫТИЯ ИЗ РУЛОН. МАТЕР. –45м²
REPAIR OF WALL'S GLASED TILE COVER –288m²
РАЗБОРКА ПОКРЫТИЙ СТЕН ИЗ КАФЕЛЬНЫХ ПЛИТОК –288м²

REPAIR OF RALL COVER –45m²
ВОССТАНОВЛЕНИЕ ПОКРЫТИЯ ИЗ РУЛОН. МАТЕР. –45м²
DISMANTING AND MOUNTING OF STEEL HANDRAILS– 0.7m
ДЕМОНТАЖ И МОНТАЖ МЕТАЛЛ. КОНСТРУКЦИЙ ПЕРИЛ –0,7м

DOOR 125 x 200
ДВЕРЬ 125 x 200
DOUBLE ENAMELING OF STEEL PRIMED SURBACES –9m²
ОКРАСКА МЕТАЛЛ. ОГРУНТОВАННЫХ ПОВЕРХНОСТЕЙ ЭМАЛЬЮ ЗА 2 РАЗА –9м²

SECTION A–A
РАЗРЕЗ A–A

Design Изм.	Quantity Кол-во	Sheet Лист	Doc.No Док.No	Signature Подпись	Date Дата	КОРПОРАЦИЯ РАЗВИТИЯ СТОЛИЦЫ	ASTANA WATER SUPPLY AND SEWERAGE PROJECT		
Chief Engineer гл. Инж.Проекта/Гип		M.Morimoto M.Морисато				JAPAN INTERNATIONAL COOPERATION AGENCY	ПРОЕКТ "ВОДОСНАБЖЕНИЕ И КАНАЛИЗАЦИЯ ГОРОДА АСТАНЫ"		
Deputy Заместитель		T.Fuji T.Фудзи				NJS CONSULTANTS CO.,LTD.–JAPAN	REHABILITATION INTERMEDIATE PS–7 РЕКОНСТРУКЦИЯ ПРОМЕЖУТОЧНОЙ НКС-7	Stage Очередь	Sheet Лист 1 / Sheets Листов 2
Performer Исполнитель		T.Sakaguchi/ T.Сакагучи				NIHON SUIDO CONSULTANTS CO.,LTD.–JAPAN	B3 FLOOR PLAN, SECTION A–A B3 ПЛАН ЭТАЖА, РАЗРЕЗ A–A	S56–C–01 SCALE 1:100	
Checked by Проверил									

Approved / Согласовано
Initial of Inv.No. Инициалы №
Signature and Date Подпись и дата
Inv.No.of original Инв.№ подл.

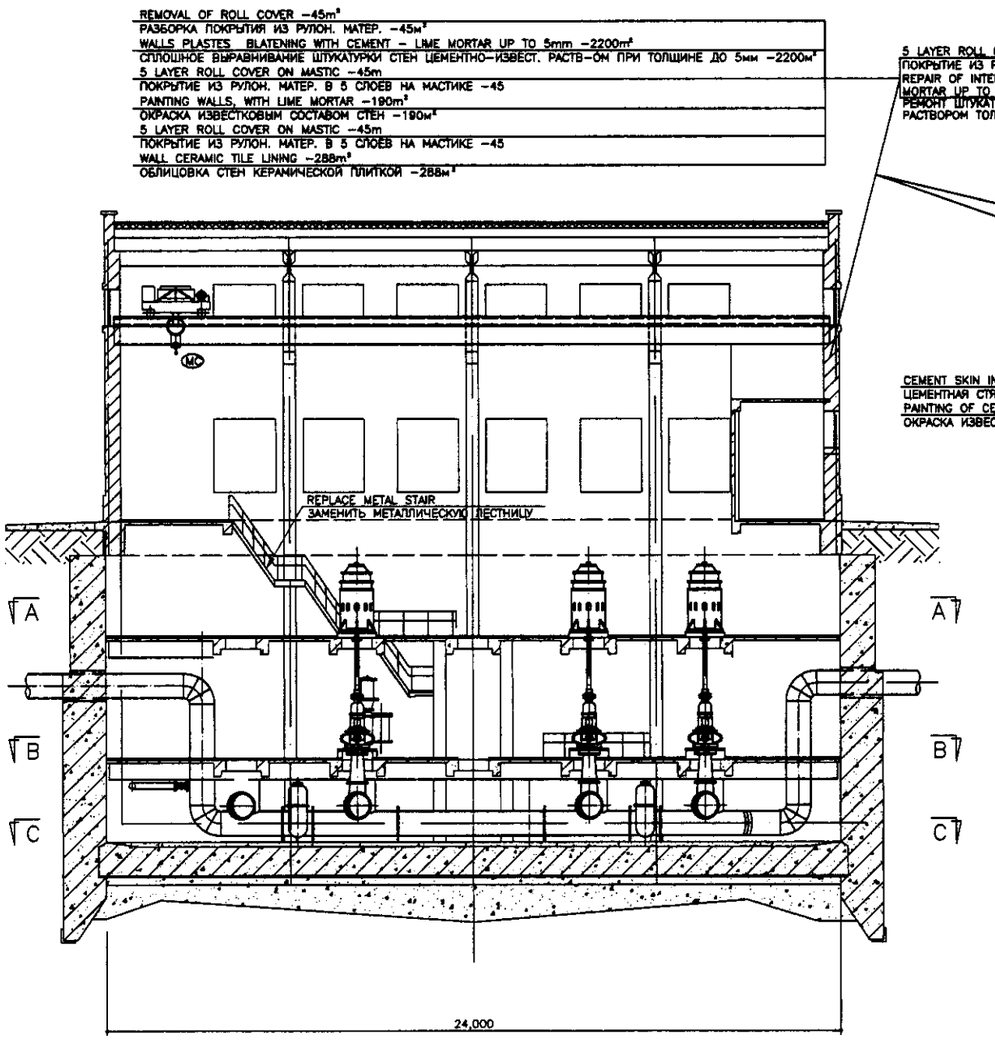

SECTION B-B
РАЗРЕЗ B-B
SCALE 1:100

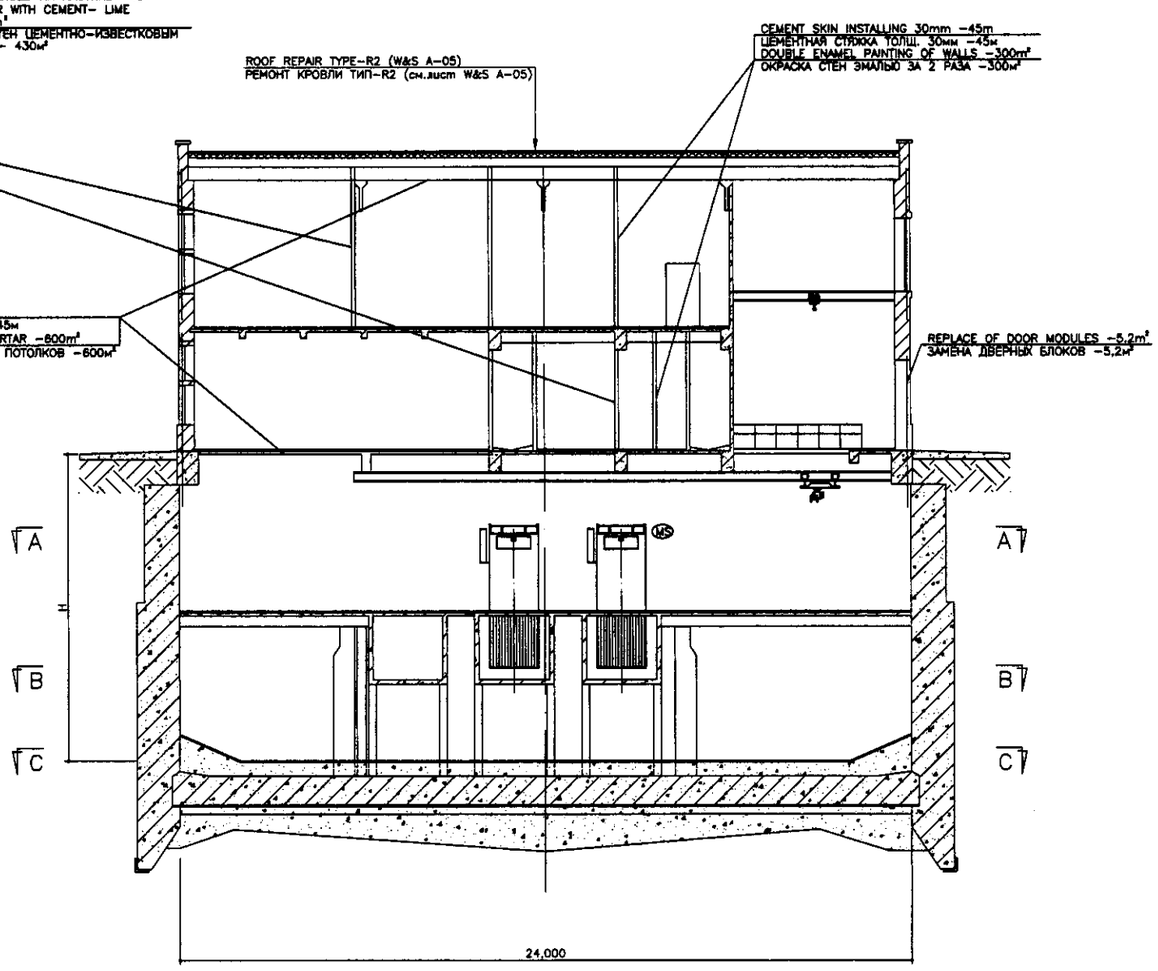

SECTION C-C
РАЗРЕЗ C-C
SCALE 1:100

КОРПОРАЦИЯ РАЗВИТИЯ СТОЛИЦЫ						ASTANA WATER SUPPLY AND SEWERAGE PROJECT ПРОЕКТ "ВОДОСНАБЖЕНИЕ И КАНАЛИЗАЦИЯ ГОРОДА АСТАНЫ"
JAPAN INTERNATIONAL COOPERATION AGENCY						
NJS CONSULTANTS CO.,LTD.-JAPAN	Chief Engineer of the Project/ГИП	M.Morrose M.Морозов				REHABILITATION INTERMEDIATE PS-7 РЕКОНСТРУКЦИЯ ПРОМЕЖУТОЧНОЙ КНС-7
NIHON SUIDO CONSULTANTS CO.,LTD.-JAPAN	Deputy Заместитель	T.Fuji T.Фудзи				
	Performer Исполнитель	T.Sakaguchi T.Сакагучи				SECTION B-B, C-C РАЗРЕЗ B-B, C-C
	Checked by: Проверил					

Stage Стадия	Sheet Лист	Sheets Листов
	2	2

S56-C-02
SCALE 1:100

Signature and Date
Подпись и дата
Inv.No. of original
Инв.No. подл.
Signature and Date
Подпись и дата
Indexed of Inv.No.
Взам.инв.No.
Signed/Согласовано

9

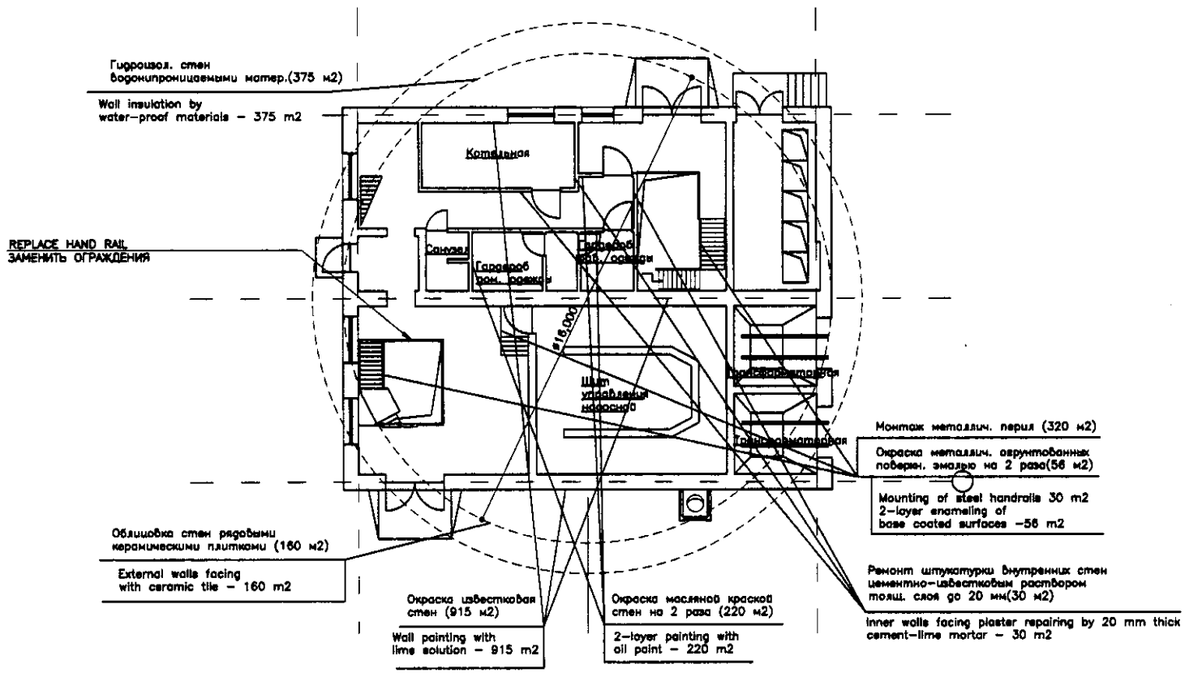

PLAN III-III
ПЛАН III-III
SCALE 1:100

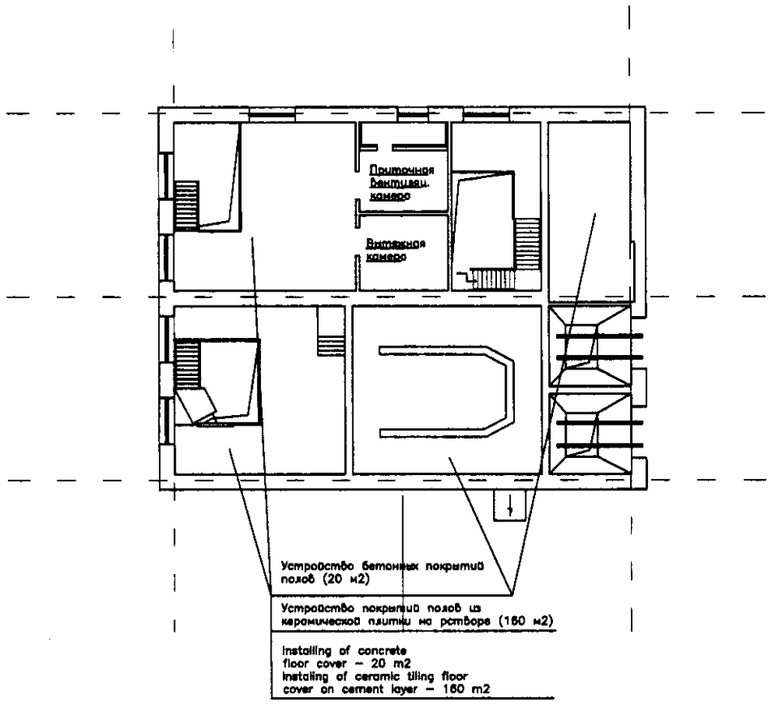

PLAN IV-IV
ПЛАН IV-IV
SCALE 1:100

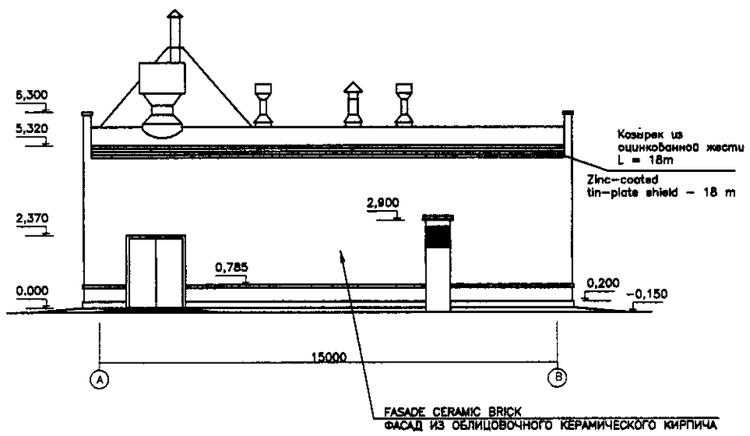

ELEVATION A-B
ФАСАД A-B
SCALE 1:100

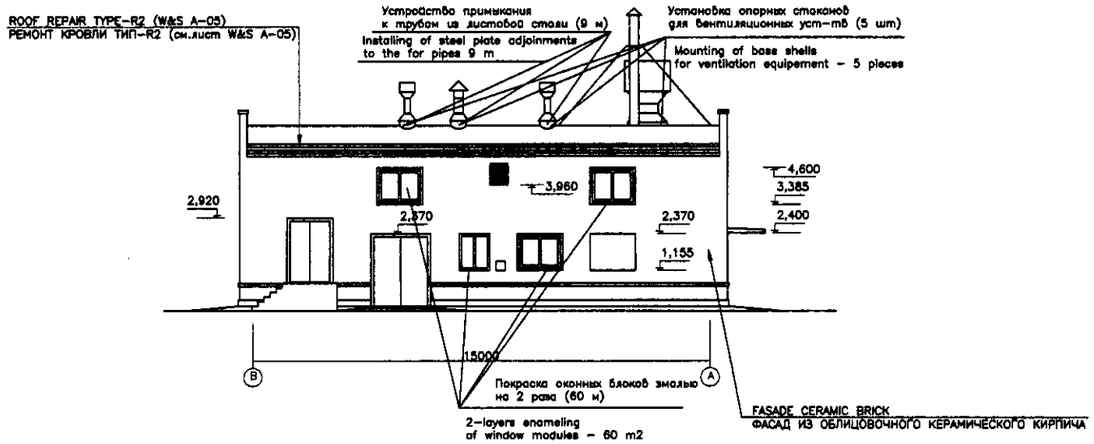

ELEVATION B-A
ФАСАД B-A
SCALE 1:100

Agreed/ Согласовано									
Initial of Ver./Bs. Визы,подпись									
Signature and Date Подпись и дата									
Ver./No.of original Изм./No. подл.									

Designed/ Разраб.	Quantity/ Кол-во	Sheet/ Лист	Doc.No/ Док.№	Signature/ Подпись	Date/ Дата	ASTANA WATER SUPPLY AND SEWERAGE PROJECT			
Dpt/ Section/ Отд.	M.Morozova	M.Morozova				ПРОЕКТ "ВОДОСНАБЖЕНИЕ И КАНАЛИЗАЦИЯ ГОРОДА АСТАНЫ"			
Deputy Заместитель	T. Fuji	Y. Fujiwa				REHABILITATION OF INTERMEDIATE PUMP STATION PS-10	Stage/ Стадия	Sheet/ Лист	Sheets/ Листов
Designed by/ Разработал	T. Yagi	T. Rin				РЕКОНСТРУКЦИЯ ПРОМЕЖУТОЧНОЙ КНС-10		1	2
Checked by/ Проверил						PLAN & ELEVATION ПЛАНЫ И ФАСАДЫ	S57-C-01 SCALE 1:100		

КОРПОРАЦИЯ РАЗВИТИЯ СТОЛИЦЫ
JAPAN INTERNATIONAL COOPERATION AGENCY
NJS CONSULTANTS CO.,LTD.-JAPAN
NIHON SUIDO CONSULTANTS CO.,LTD.-JAPAN

10

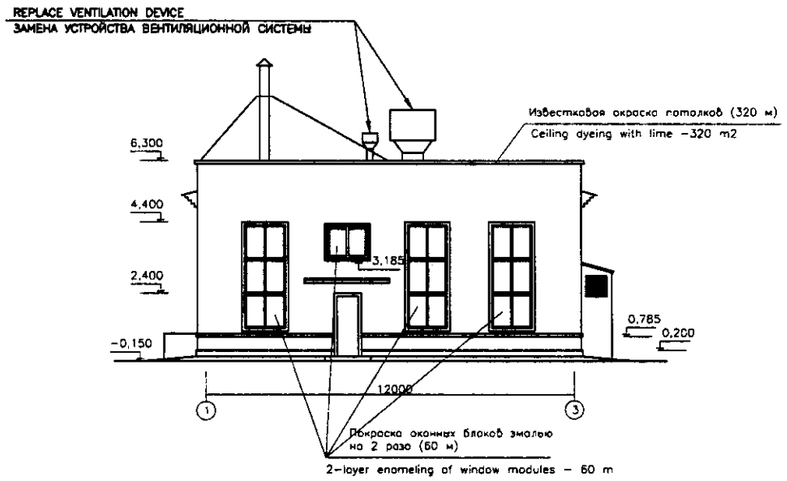

ELEVATION 1-3
ФАСАД 1-3
SCALE 1:100

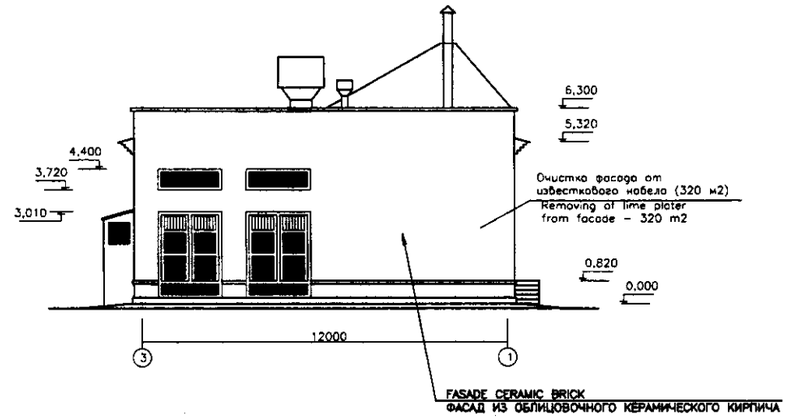

ELEVATION 3-1
ФАСАД 3-1
SCALE 1:100

КОРПОРАЦИЯ РАЗВИТИЯ СТОЛИЦЫ						ASTANA WATER SUPPLY AND SEWERAGE PROJECT ПРОЕКТ "ВОДОСНАБЖЕНИЕ И КАНАЛИЗАЦИЯ ГОРОДА АСТАНЫ"
JAPAN INTERNATIONAL COOPERATION AGENCY						
NJS CONSULTANTS CO.,LTD.-JAPAN	Chief Engineer of the Project/ГИП	M.Momose M.Момосе				REHABILITATION OF INTERMEDIATE PUMP STATION PS-10 РЕКОНСТРУКЦИЯ ПРОМЕЖУТОЧНОЙ КНС-10
NIHON SUIDO CONSULTANTS CO.,LTD.-JAPAN	Deputy Заместитель	T. Fuji T. Фуджи				
	Designed by Исполнитель	T. Yogi T. Яги				ELEVATION 1-3, 3-1 ФАСАДЫ 1-3, 3-1
	Checked by Проверил					

Stage Стадия	Sheet Лист	Sheets Листов
	2	2

S57-C-02
SCALE 1:100

Agreed/Согласовано
Issued of Inv.No. Выдан.инв.No.
Signature and Date Подпись и дата
Inv.No.of original Инв.No. подл.

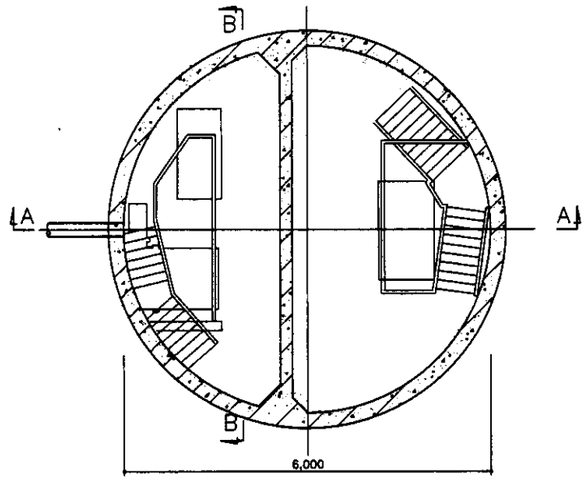

1st FLOOR PLAN
ПЛАН СВЕРХУ
SCALE 1:50

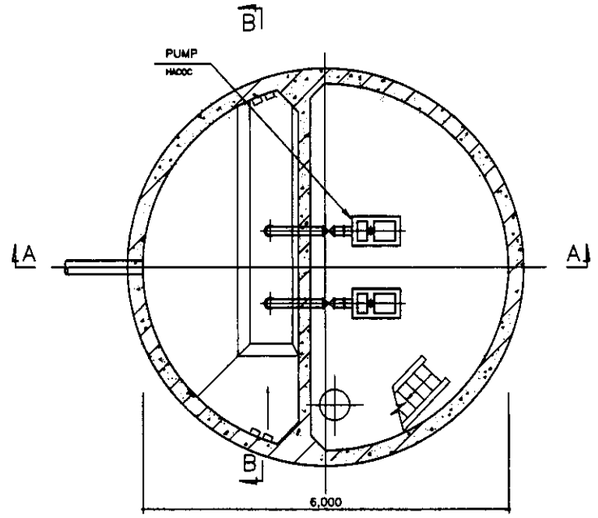

BASE PLAN
ПЛАН ОСНОВАНИЯ
SCALE 1:50

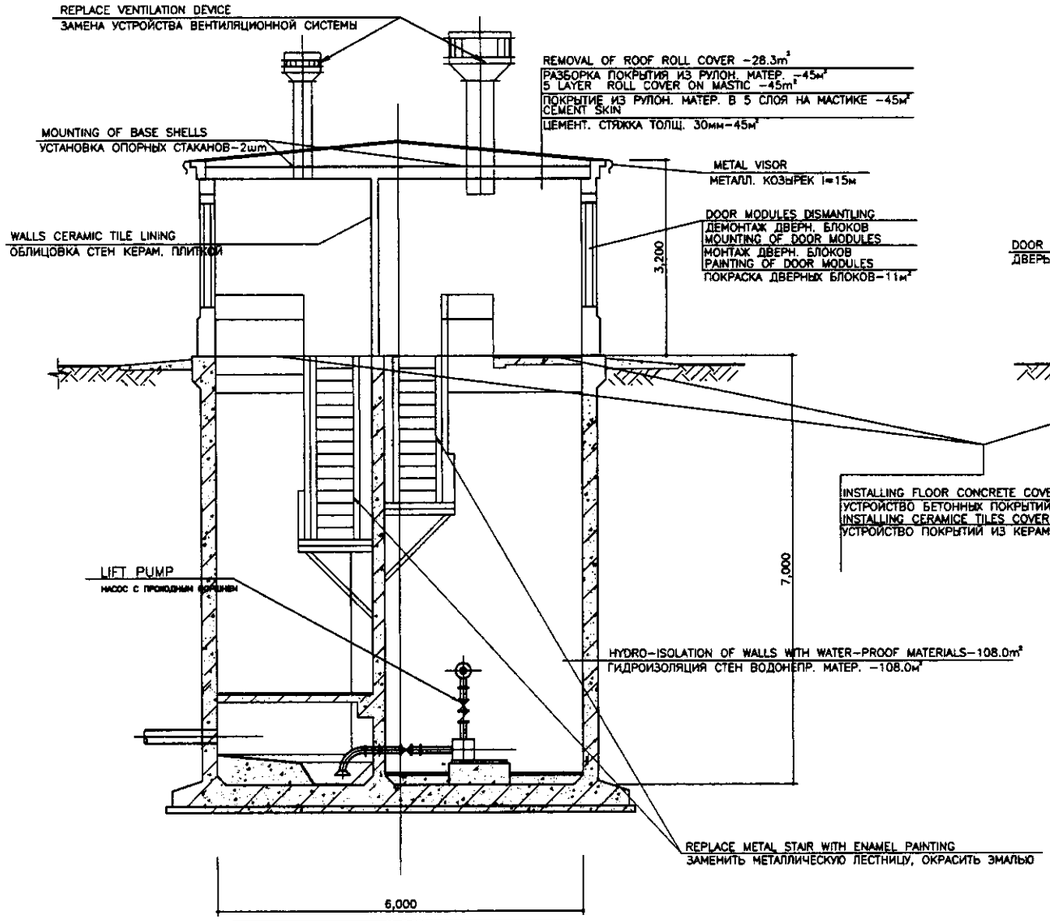

SECTION A-A
РАЗРЕЗ А-А
SCALE 1:50

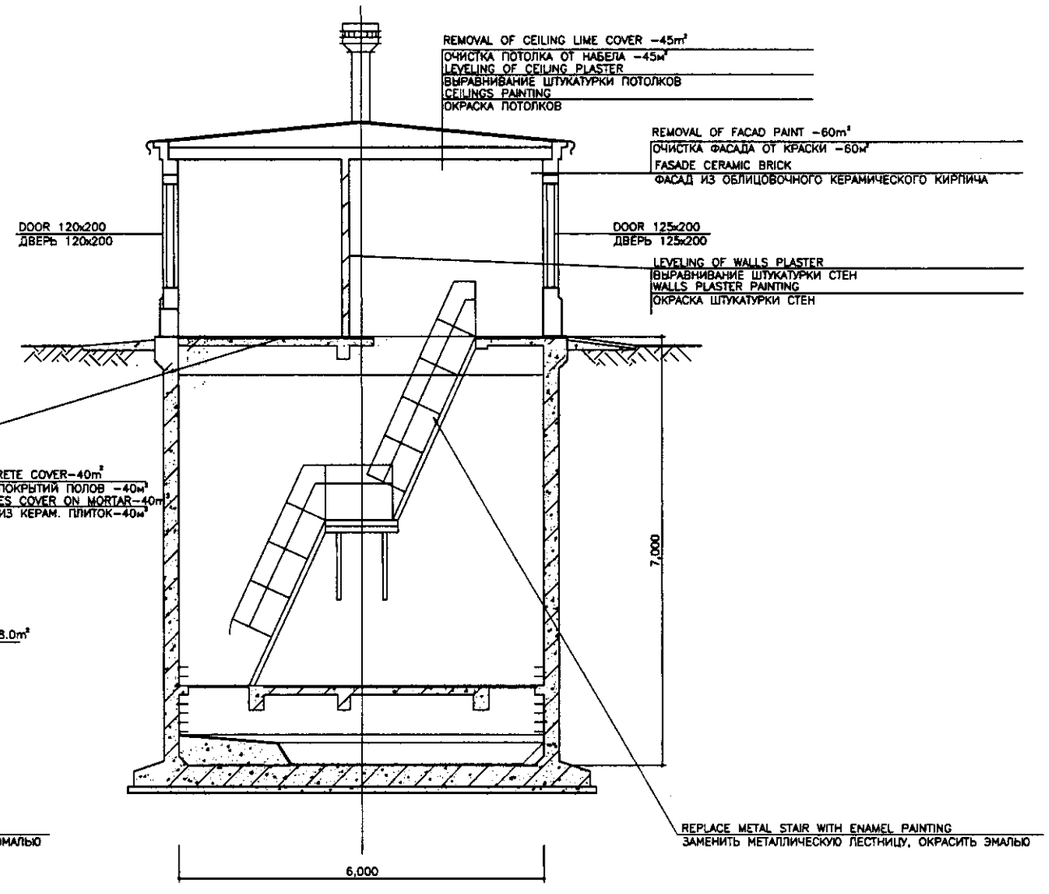

SECTION B-B
РАЗРЕЗ В-В
SCALE 1:50

CIC	КОРПОРАЦИЯ РАЗВИТИЯ СТОЛИЦЫ
JICA	JAPAN INTERNATIONAL COOPERATION AGENCY
	NJS CONSULTANTS CO.,LTD.-JAPAN
NSC	NIHON SUIDO CONSULTANTS CO.,LTD.-JAPAN

Name/Должность	Quantity/Кол-во	Sheet/Лист	Doc.No./Док.No	Signature/Подпись	Date/Дата
Chief Engineer of the Project/ГИП	M.Morimoto М.Морисото				
Deputy Заместитель	T. Fuji Т. Фудзи				
Designed by/Разработал	T.Sakaguchi Т. Сакагучи				
Checked by/Проверил					

ASTANA WATER SUPPLY AND SEWERAGE PROJECT
ПРОЕКТ "ВОДОСНАБЖЕНИЕ И КАНАЛИЗАЦИЯ ГОРОДА АСТАНЫ"

REHABILITATION OF INTERMEDIATE PS-11
РЕКОНСТРУКЦИЯ ПРОМЕЖУТОЧНОЙ КНС-11

PLAN & SECTION A-A, B-B
ПЛАН И РАЗРЕЗЫ А-А, В-В

Stage/Стадия	Sheet/Лист	Sheets/Листов
	1	1

S58-C-01
SCALE 1:50

Signature and Date / Подпись и дата
Initial of Inv.No. / Инв.№ подл.
Inv.No.of original / Инв.№ подл.

12

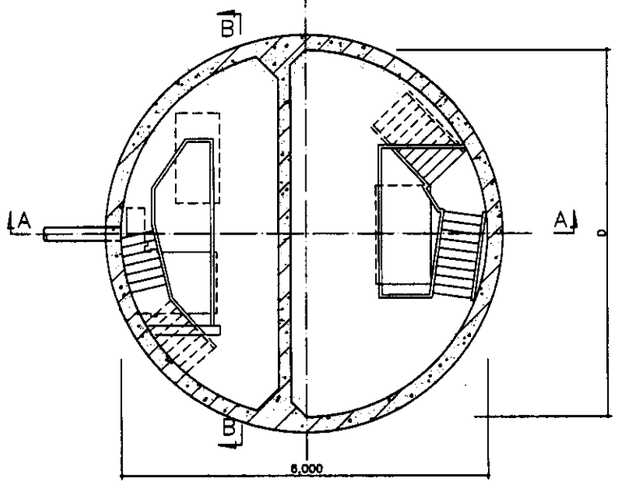

1st FLOOR PLAN
ПЛАН СВЕРХУ
SCALE 1:50

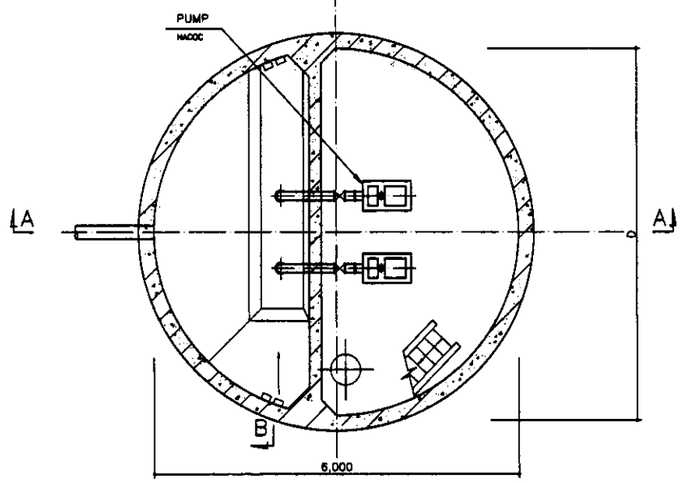

BASE PLAN
ПЛАН ОСНОВАНИЯ
SCALE 1:50

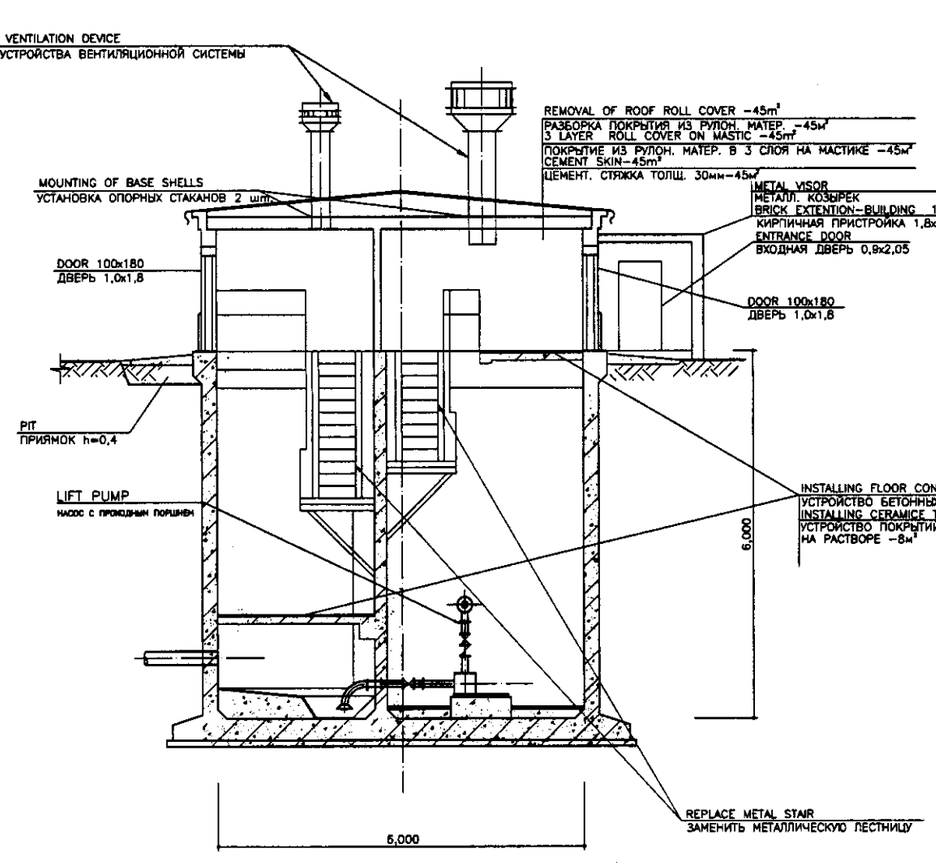

SECTION A–A
РАЗРЕЗ А–А
SCALE 1:50

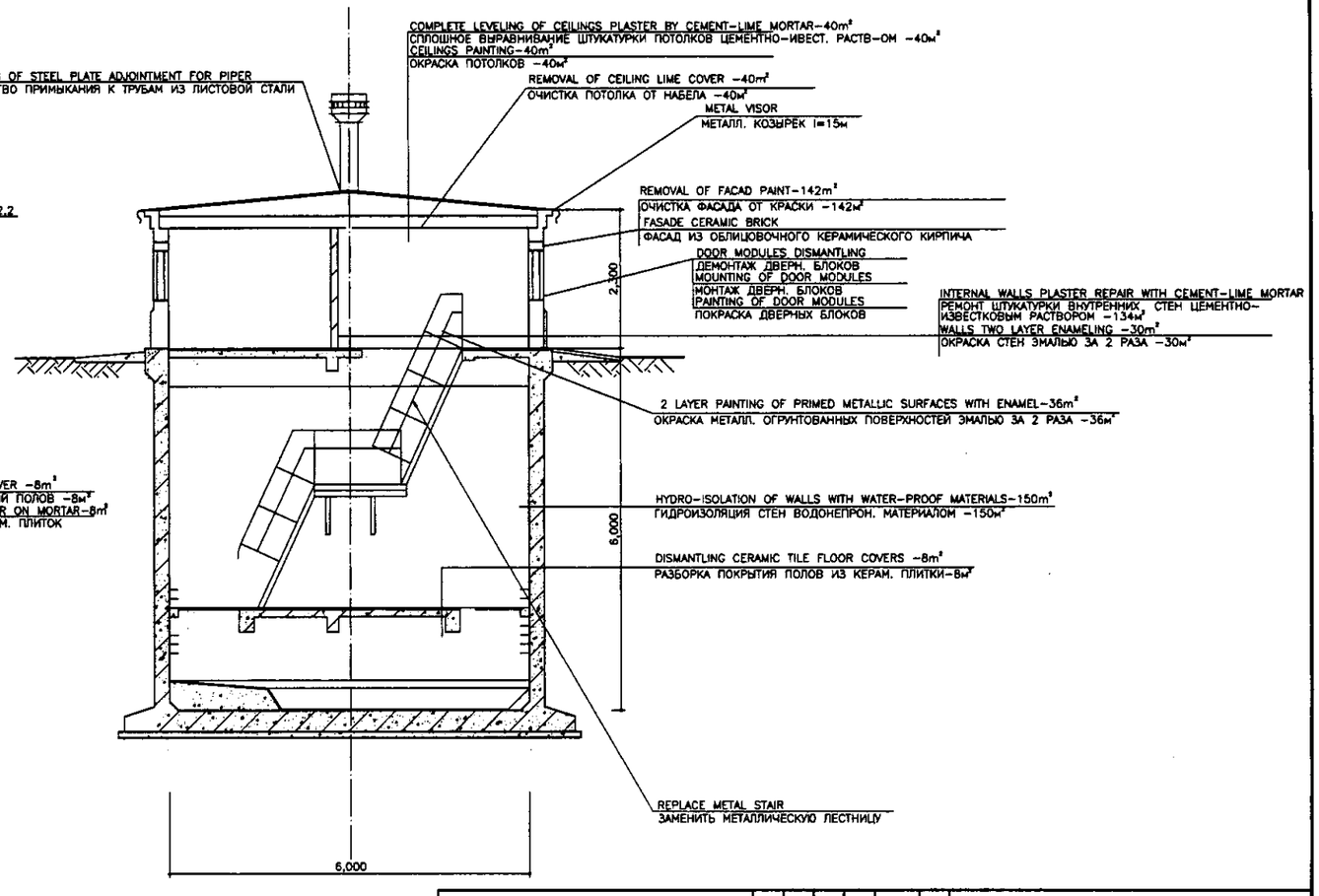

SECTION B–B
РАЗРЕЗ В–В
SCALE 1:50

КОРПОРАЦИЯ РАЗВИТИЯ СТОЛИЦЫ
JAPAN INTERNATIONAL COOPERATION AGENCY
NJS CONSULTANTS CO.,LTD.–JAPAN
NIHON SUIDO CONSULTANTS CO.,LTD.–JAPAN

Changes Изм.	Quantity Кол-во	Sheet Лист	Doc.No. Док.№	Signature Подпись	Date Дата
Chief Engineer of the Project/ГИП		M.Morrooka M.Moroka			
Deputy Director/Зам.		T. Fuji T. Fujiwa			
Designed by/Проектировал		T.Sakaguchi T. Otsuka			
Checked by/Проверил					

ASTANA WATER SUPPLY AND SEWERAGE PROJECT
ПРОЕКТ "ВОДОСНАБЖЕНИЕ И КАНАЛИЗАЦИЯ ГОРОДА АСТАНЫ"

REHABILITATION OF INTERMEDIATE PS–1.5 РЕКОНСТРУКЦИЯ ПРОМЕЖУТОЧНОЙ КНС–15	Stage Стадия	Sheet Лист	Sheets Листов
		1	1

PLAN & SECTION A–A, B–B
ПЛАН И РАЗРЕЗЫ А–А, В–В

S59–C–01
SCALE 1:50

Agreed/Согласовано
Instead of No./Вместо №
Signature and Date/Подпись и дата
No./№ of original/Инв.№ подл.

13

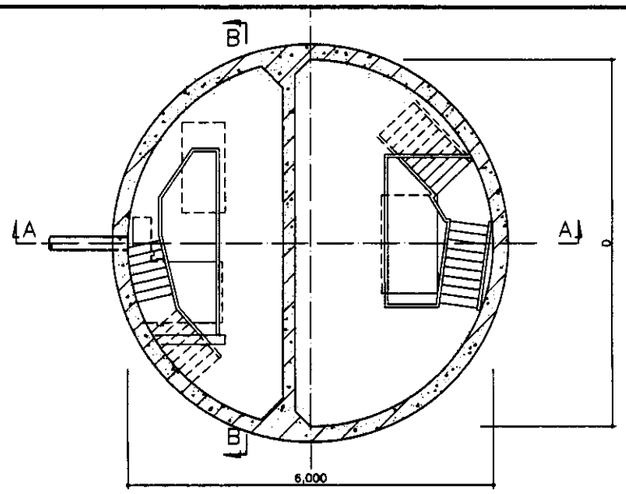

1st FLOOR PLAN
ПЛАН СВЕРХУ
SCALE 1:50

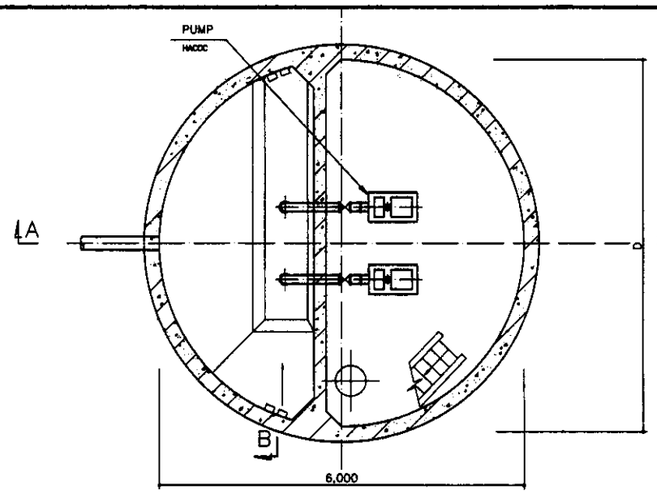

BASE PLAN
ПЛАН ОСНОВАНИЯ
SCALE 1:50

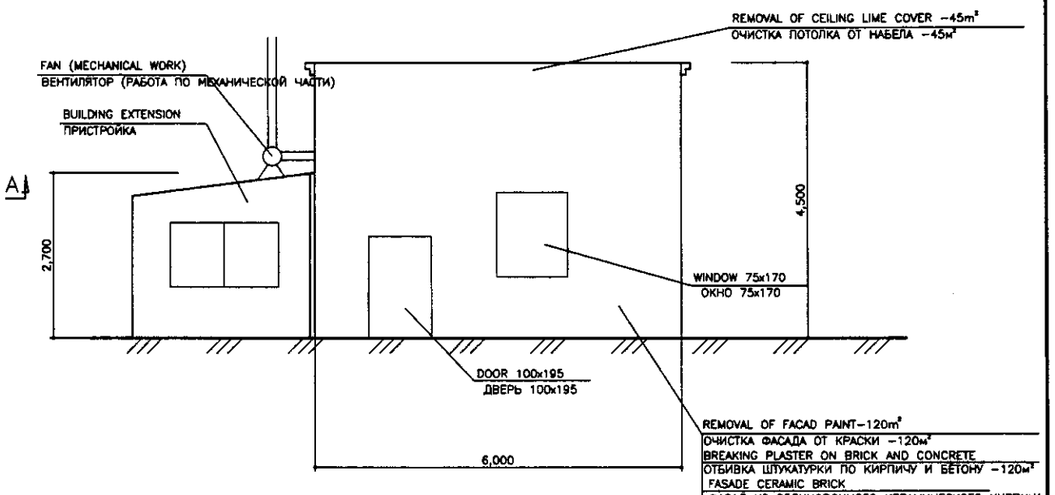

ELEVATION
ФАСАД
SCALE 1:50

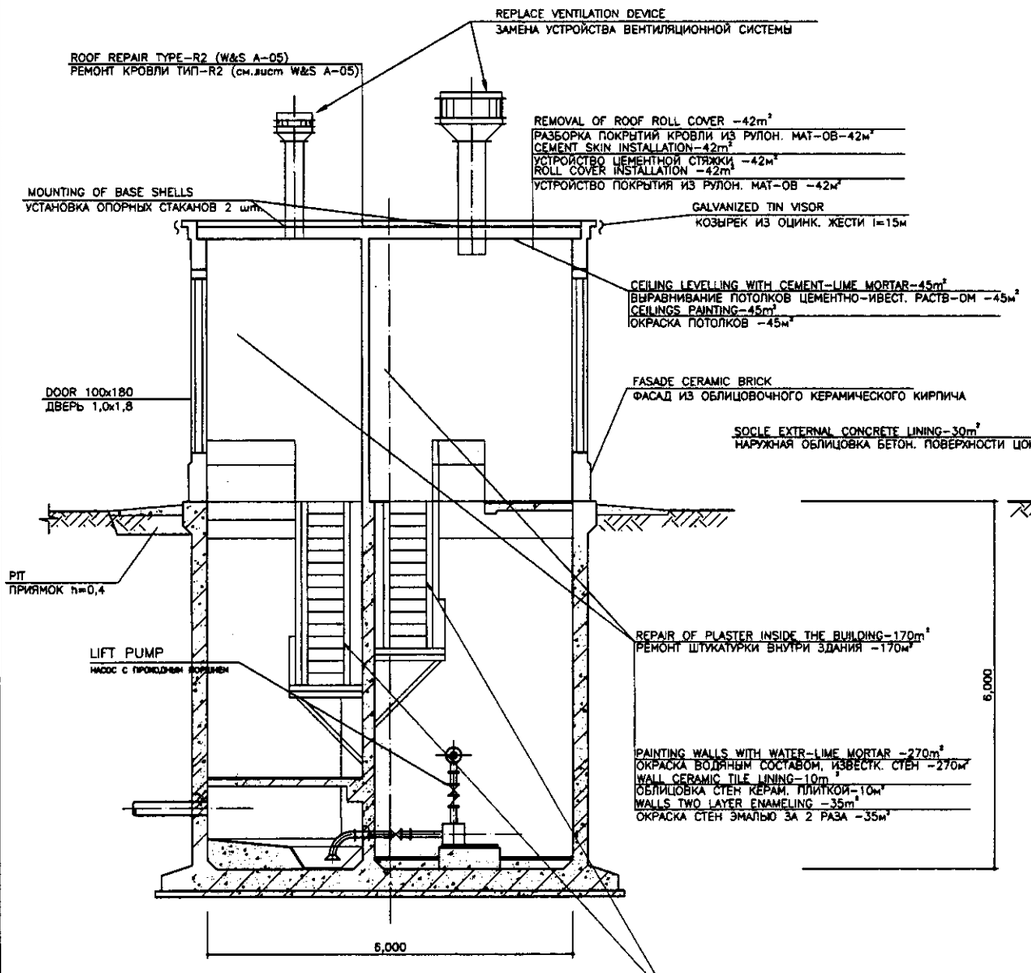

SECTION A–A
РАЗРЕЗ А–А
SCALE 1:50

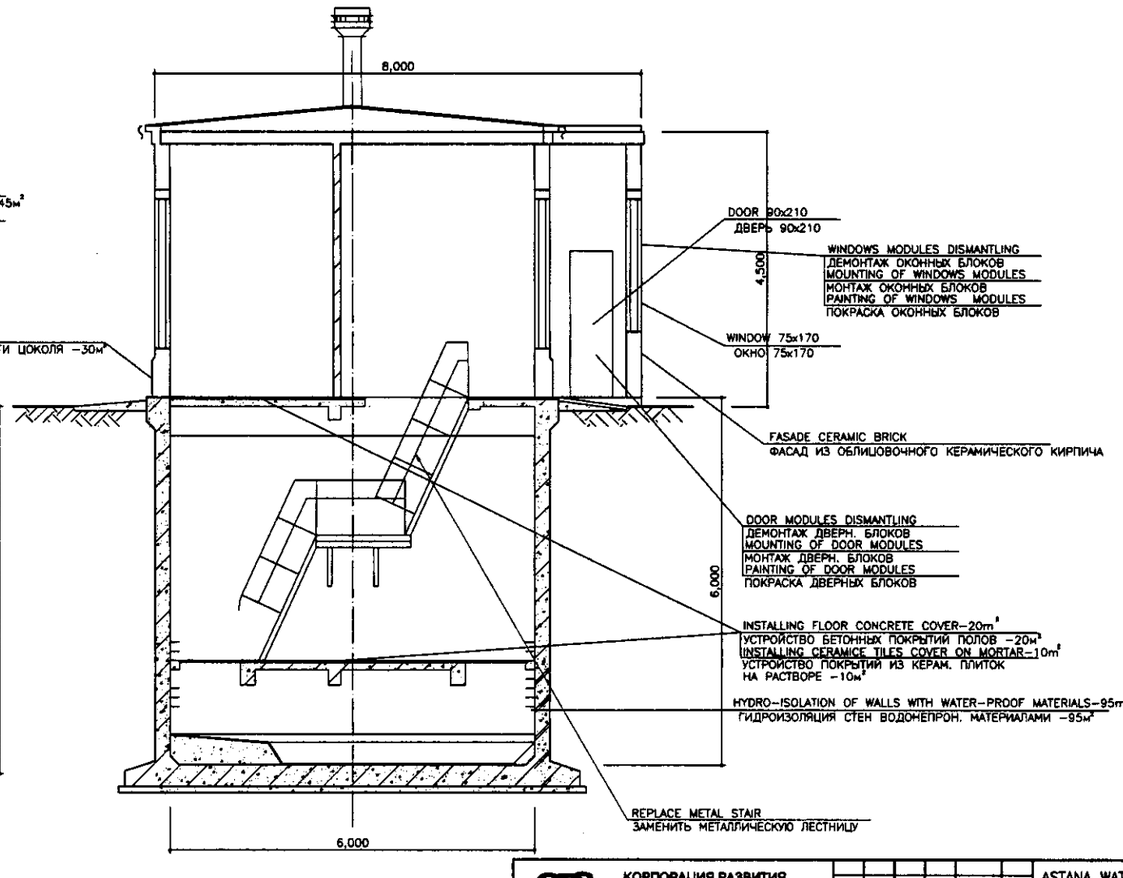

SECTION B–B
РАЗРЕЗ В–В
SCALE 1:50

КОРПОРАЦИЯ РАЗВИТИЯ СТОЛИЦЫ
JAPAN INTERNATIONAL COOPERATION AGENCY
NJS CONSULTANTS CO.,LTD.–JAPAN
NIHON SUIDO CONSULTANTS CO.,LTD.–JAPAN

Changes Изм.	Quantity Кол-во	Sheet Лист	Doc.No. Док.No.	Signature Подпись	Date Дата
Chief Engineer of the Project/ГИП		M.Morinosa M.Моносе			
Deputy Team Leader/зам.		T. Fuji T. Фудзи			
Designed by/ Проектировал		T.Sakaguchi T. Сакагучи			
Checked by/ Проверил					

ASTANA WATER SUPPLY AND SEWERAGE PROJECT
ПРОЕКТ "ВОДОСНАБЖЕНИЕ И КАНАЛИЗАЦИЯ ГОРОДА АСТАНЫ"

REHABILITATION OF INTERMEDIATE PS–16
РЕКОНСТРУКЦИЯ ПРОМЕЖУТОЧНОЙ КНС–16

Stage Стадия	Sheet Лист	Sheets Листов
	1	1

PLAN & SECTION A–A, B–B
ПЛАН И РАЗРЕЗЫ А–А, В–В

S60–C–01
SCALE 1:50

Agreed/ Согласовано
Initial of Inv.No. Инв.инв.№
Signature and Date Подпись и дата
Inv.No.of original Инв.№ подл.

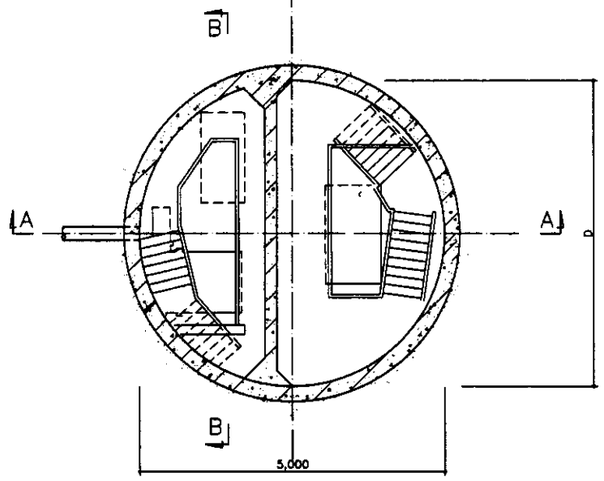

1st FLOOR PLAN
ПЛАН СВЕРХУ
SCALE 1:50

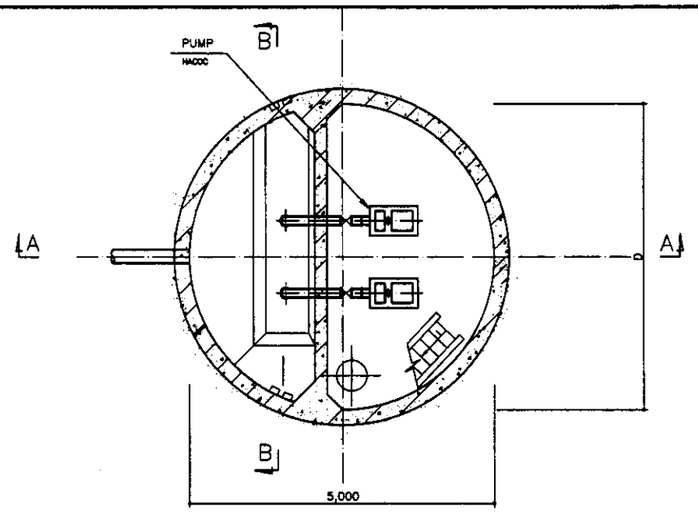

BASE PLAN
ПЛАН ОСНОВАНИЯ
SCALE 1:50

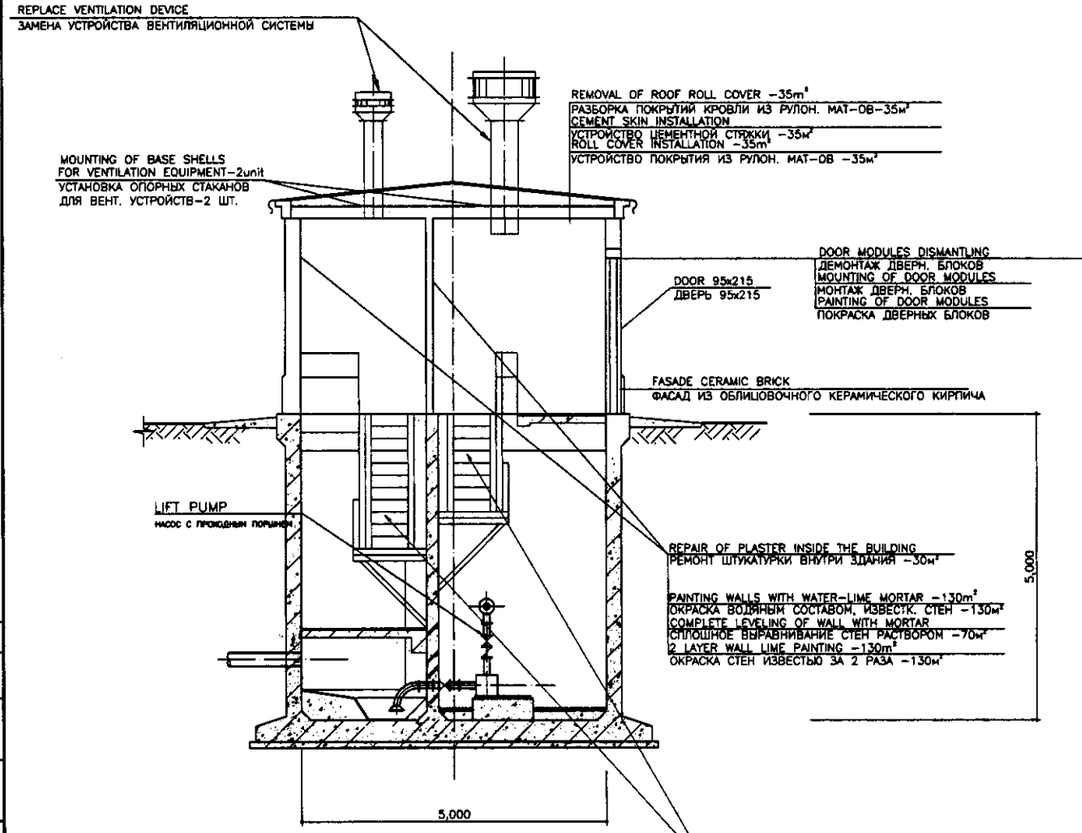

SECTION A–A
РАЗРЕЗ А–А
SCALE 1:50

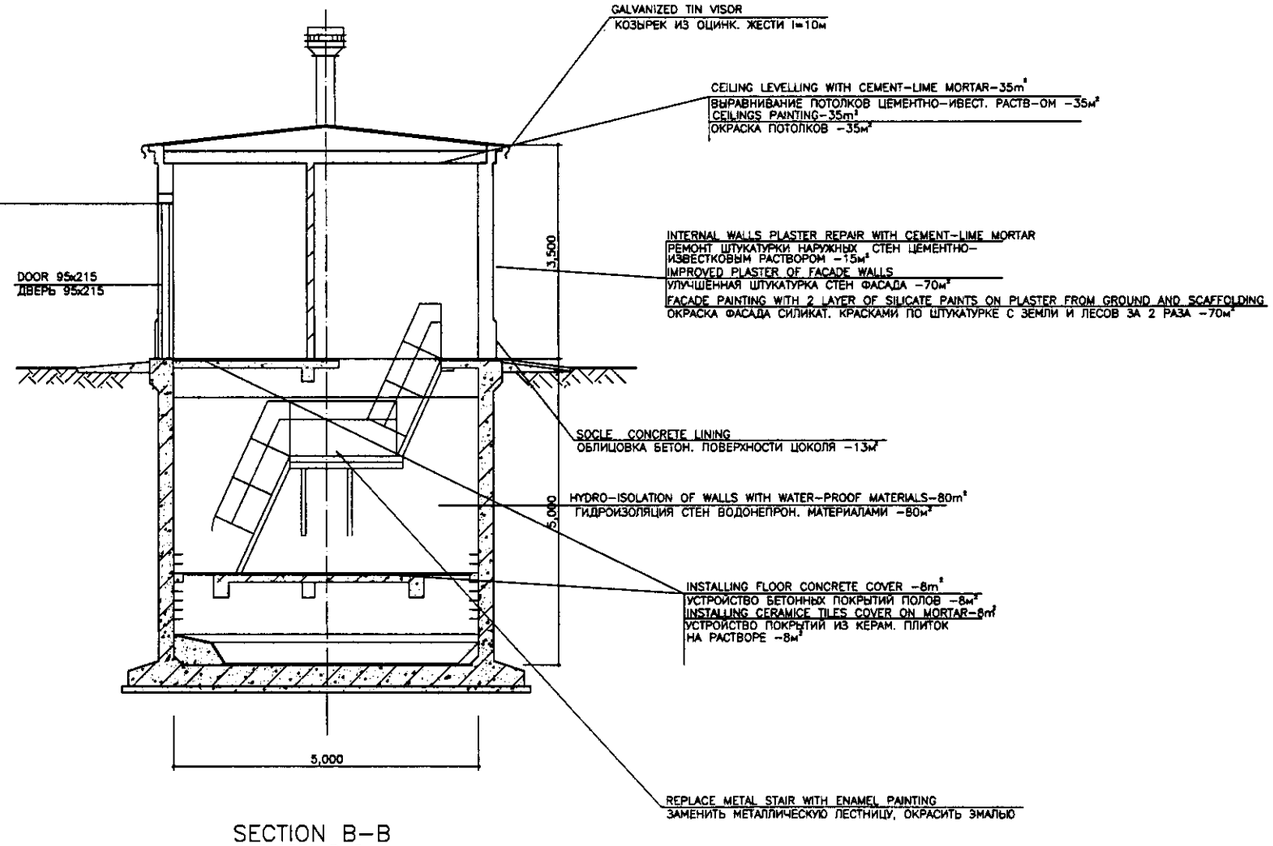

SECTION B–B
РАЗРЕЗ В–В
SCALE 1:50

Agreed/Согласовано

Name of signatory / Имя, подпись	Signature and Date / Подпись и дата	Name of Org. / Наименование

КОРПОРАЦИЯ РАЗВИТИЯ СТОЛИЦЫ
JAPAN INTERNATIONAL COOPERATION AGENCY
NJS CONSULTANTS CO.,LTD.–JAPAN
NIHON SUIDO CONSULTANTS CO.,LTD.–JAPAN

Changes Изм.	Quantity Кол-во	Sheet Лист	Doc.No. Док.№	Signature Подпись	Date Дата
Chief Engineer of the Project/Гл.		M.Morrooka M.Morooka			
Deputy Subscriberwork		T. Fuji Т. Фудзи			
Designed by/Разработал		T.Sohoguchi Т. Сакагучи			
Checked by/Проверил					

ASTANA WATER SUPPLY AND SEWERAGE PROJECT
ПРОЕКТ "ВОДОСНАБЖЕНИЕ И КАНАЛИЗАЦИЯ ГОРОДА АСТАНЫ"

REHABILITATION OF INTERMEDIATE PS–17 / РЕКОНСТРУКЦИЯ ПРОМЕЖУТОЧНОЙ НС–17	Stage Стадия	Sheet/ Лист	Sheets/ Листов
		1	1

PLAN & SECTION A–A, B–B / ПЛАН И РАЗРЕЗЫ А–А, В–В
S61–C–01
SCALE 1:50

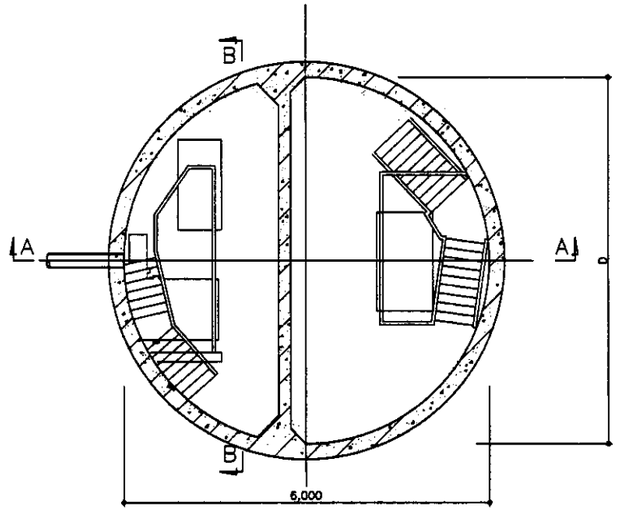

1st FLOOR PLAN
ПЛАН ПЕРВОГО ЭТАЖА
SCALE 1:50

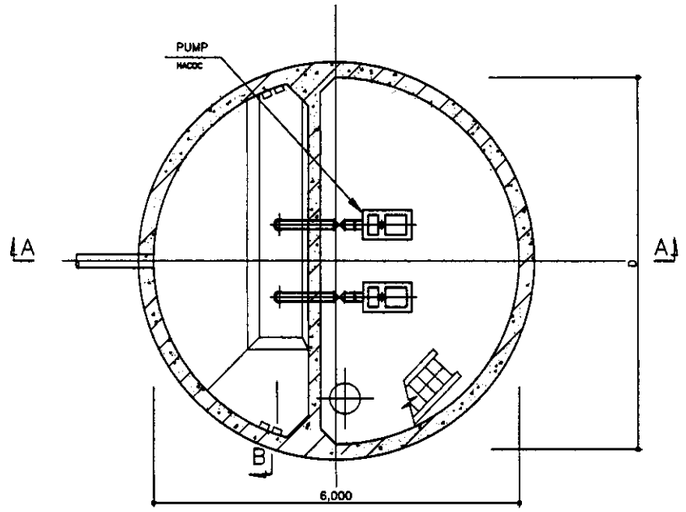

BASE PLAN
ПЛАН ОСНОВАНИЯ
SCALE 1:50

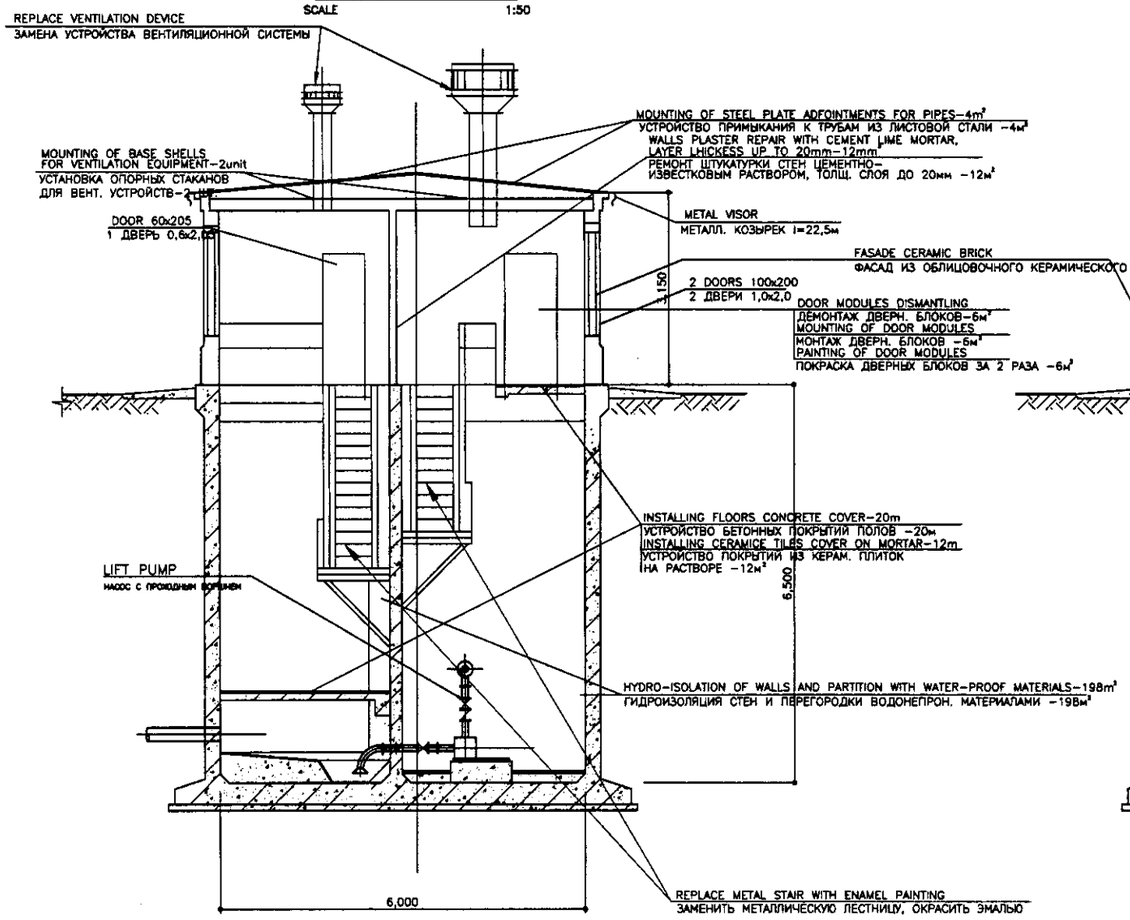

SECTION A–A
РАЗРЕЗ А–А
SCALE 1:50

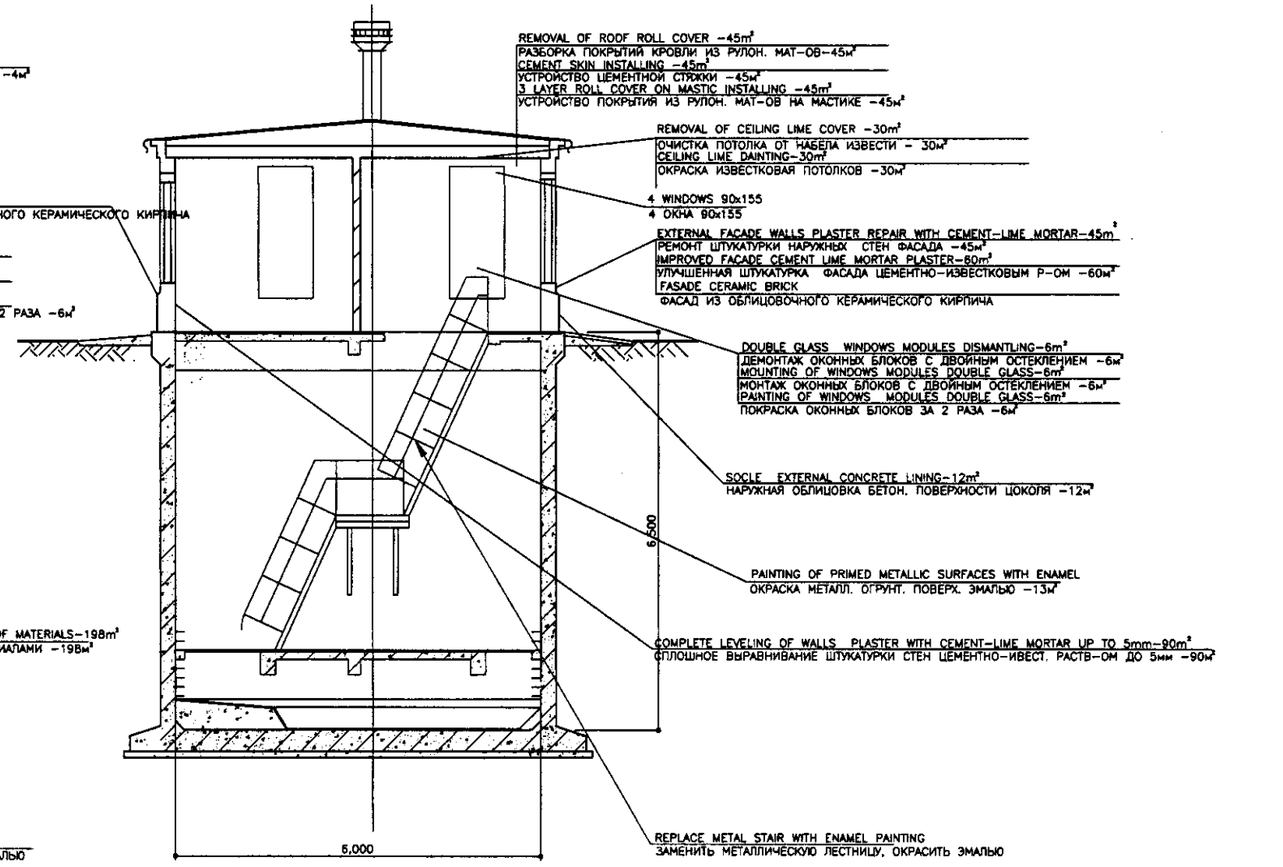

SECTION B–B
РАЗРЕЗ В–В
SCALE 1:50

Agreed/Согласовано | Initial of Inv.No./Взам.инв.№ | Signature and Date/Подпись и дата | Inv.No.of original/Инв.№ подл.

КОРПОРАЦИЯ РАЗВИТИЯ СТОЛИЦЫ
JAPAN INTERNATIONAL COOPERATION AGENCY
NJS CONSULTANTS CO.,LTD.–JAPAN
NIHON SUIDO CONSULTANTS CO.,LTD.–JAPAN

Designed/Разраб.	Drawing/Кол-во	Sheet/Лист	Doc.No./Док.№	Signature/Подпись	Date/Дата
Chief Engineer for the Project/Гл.инженер		M.Marmoss M.Маркосс			
Deputy Team Leader/Зам.руководителя		T. Fuji Т. Фудзи			
Designed by/Разработал		T. Yagi T. Яги			
Checked by/Проверил					

ASTANA WATER SUPPLY AND SEWERAGE PROJECT
ПРОЕКТ "ВОДОСНАБЖЕНИЕ И КАНАЛИЗАЦИЯ ГОРОДА АСТАНЫ"

REHABILITATION OF INTERMEDIATE PS-21
РЕКОНСТРУКЦИЯ ПРОМЕЖУТОЧНОЙ КНС-21

Stage/Стадия | Sheet/Лист 1 | Sheets/Листов 1

PLAN, SECTION A–A, B–B
ПЛАН И РАЗРЕЗ А–А, В–В

S62-C-01
SCALE 1:50

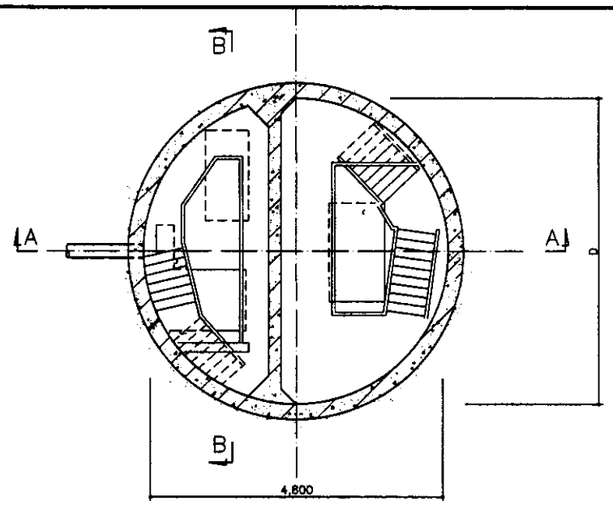

1st FLOOR PLAN
ПЛАН ПЕРВОГО ЭТАЖА

SCALE 1:50

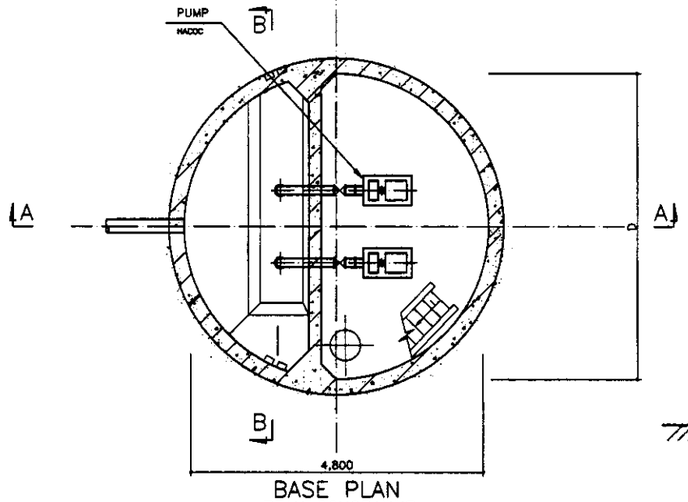

BASE PLAN
ПЛАН ОСНОВАНИЯ

SCALE 1:50

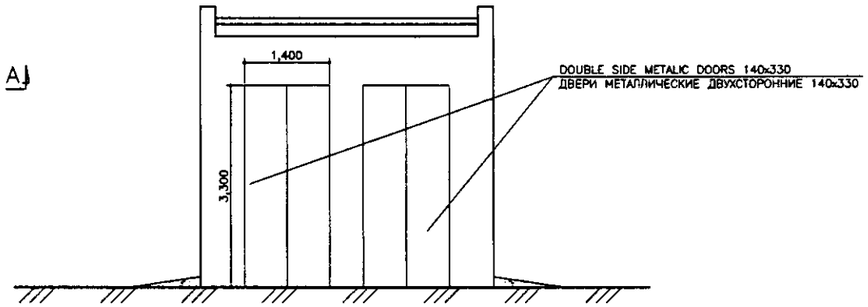

ELEVATION
ФАСАД

SCALE 1:50

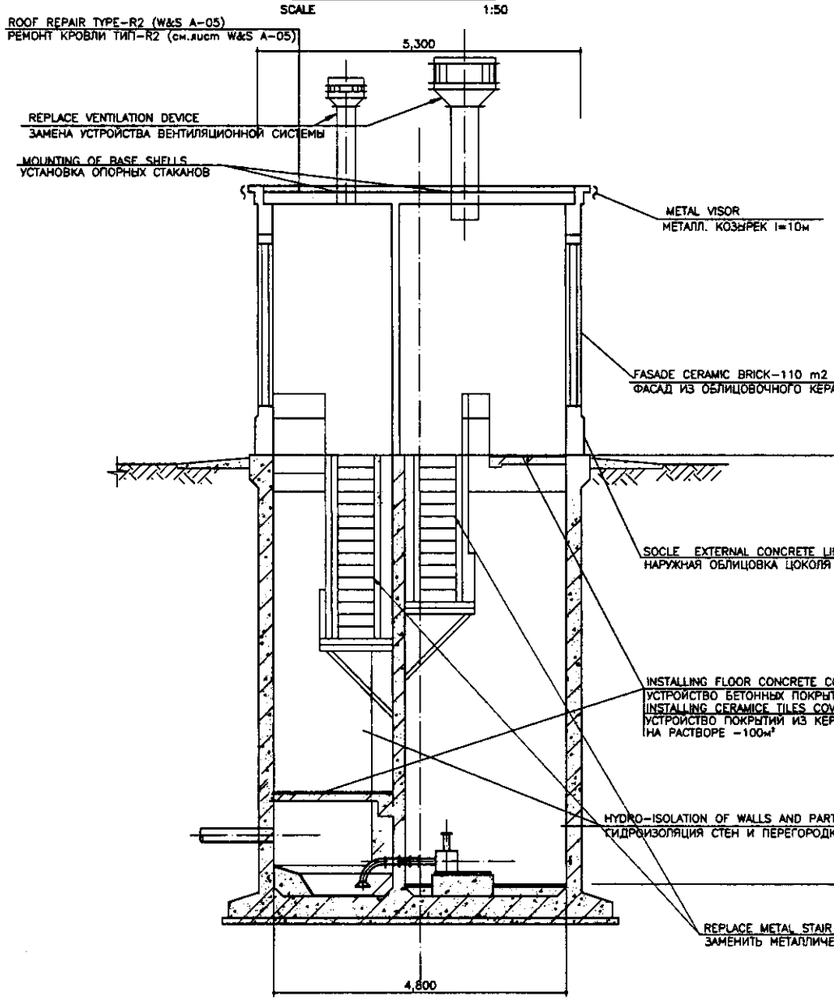

SECTION A-A
РАЗРЕЗ А-А

SCALE 1:50

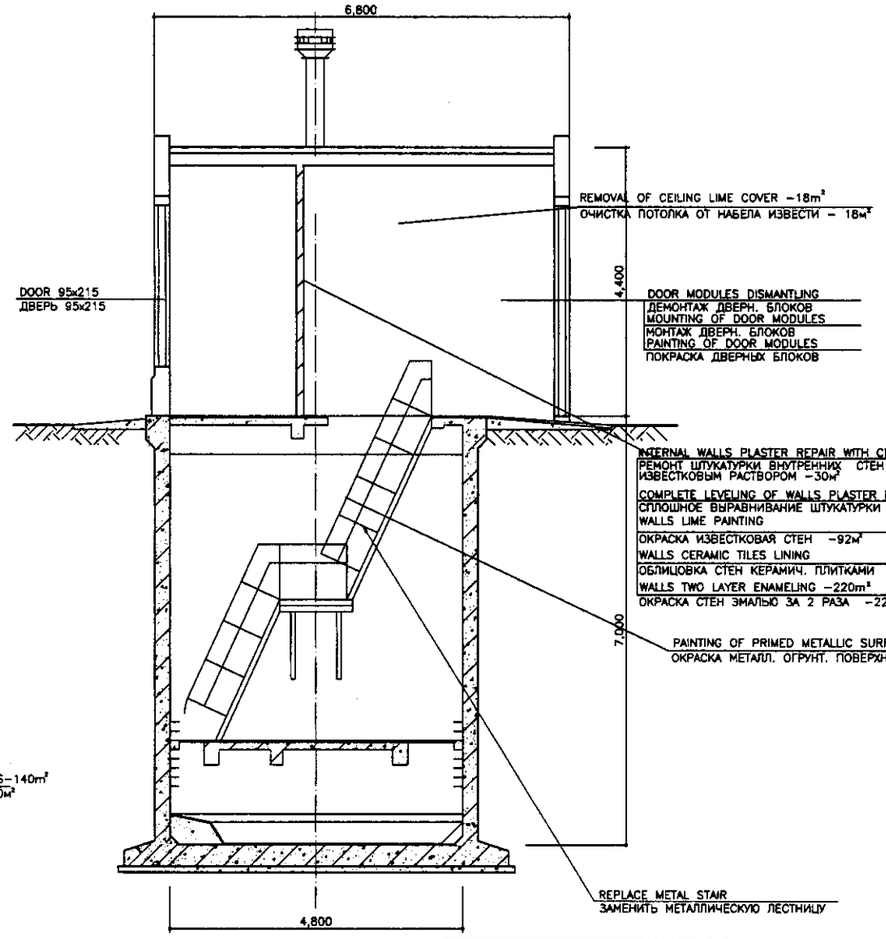

SECTION B-B
РАЗРЕЗ В-В

SCALE 1:50

Agreed/Согласовано

Instead of Inv.No. / Взамен инв.№

Signature and Date / Подпись и дата

Inv.No.of original / Инв.№ подл.

CIC	КОРПОРАЦИЯ РАЗВИТИЯ СТОЛИЦЫ
JICA	JAPAN INTERNATIONAL COOPERATION AGENCY
	NJS CONSULTANTS CO.,LTD.-JAPAN
	NIHON SUIDO CONSULTANTS CO.,LTD.-JAPAN

	Name / Имя	Signature / Подпись	Date / Дата
Designed / Составил			
Chief Engineer of the Project / ГИП	M.Morrowa / M.Morrowa		
Deputy Manager / Заместитель	T. Fuji / T. Фудзи		
Designed by / Составил	T.Sakaguchi / T. Сакагучи		
Checked by / Проверил			

ASTANA WATER SUPPLY AND SEWERAGE PROJECT
ПРОЕКТ "ВОДОСНАБЖЕНИЕ И КАНАЛИЗАЦИЯ ГОРОДА АСТАНЫ"

REHABILITATION OF INTERMEDIATE PS-24
РЕКОНСТРУКЦИЯ ПРОМЕЖУТОЧНОЙ КНС-24

Stage / Стадия	Sheet / Лист	Sheets / Листов
	1	1

PLAN & SECTION A-A, B-B
ПЛАН И РАЗРЕЗ А-А, В-В

S63-C-01
SCALE 1:50

'7

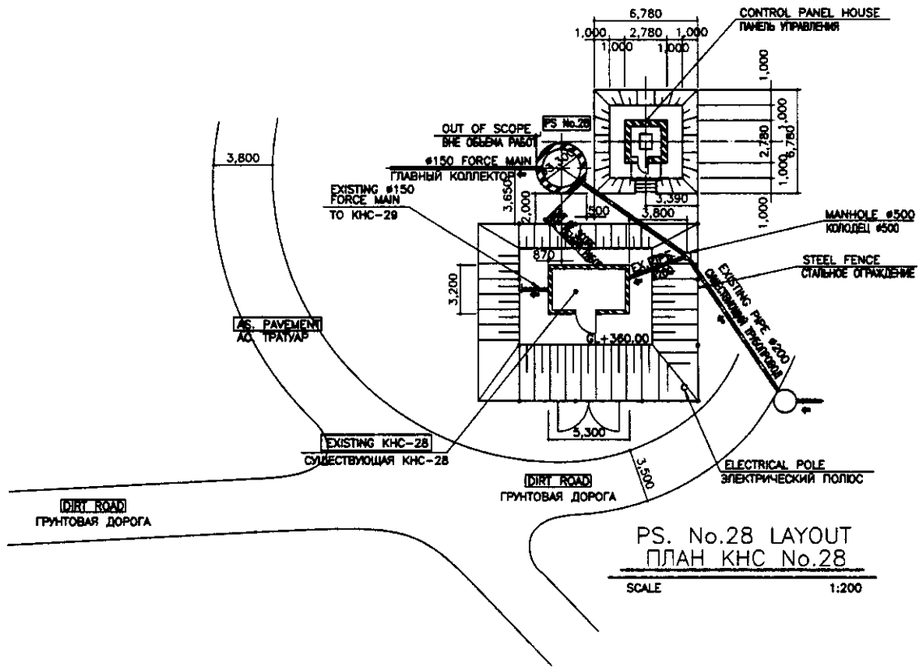

PS. No.28 LAYOUT
ПЛАН КНС No.28

SCALE 1:200

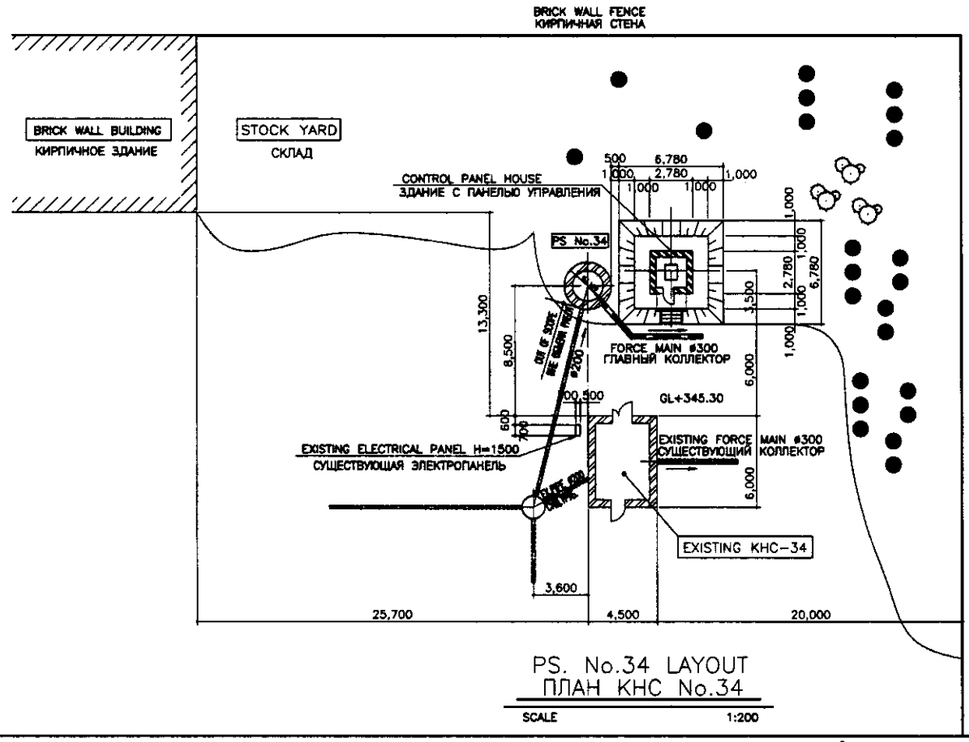

PS. No.34 LAYOUT
ПЛАН КНС No.34

SCALE 1:200

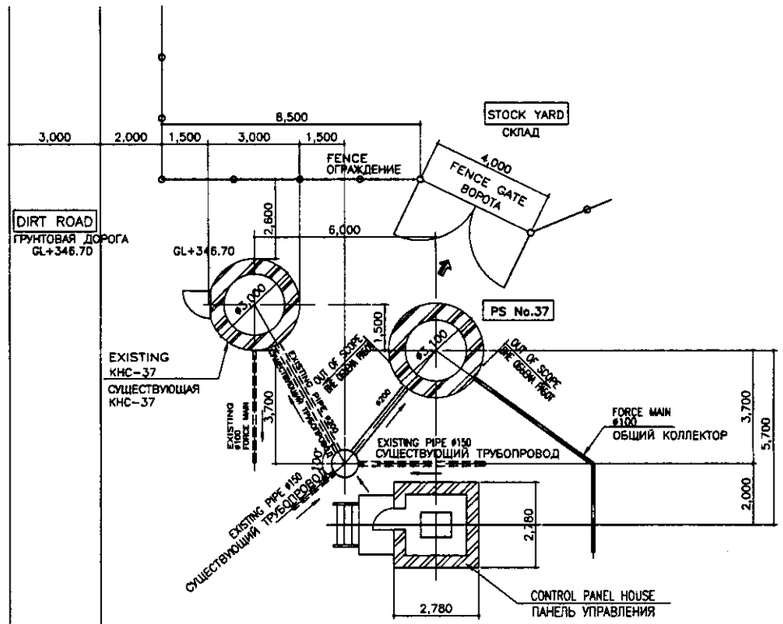

PS. No.37 LAYOUT
ПЛАН КНС No.37

SCALE 1:100

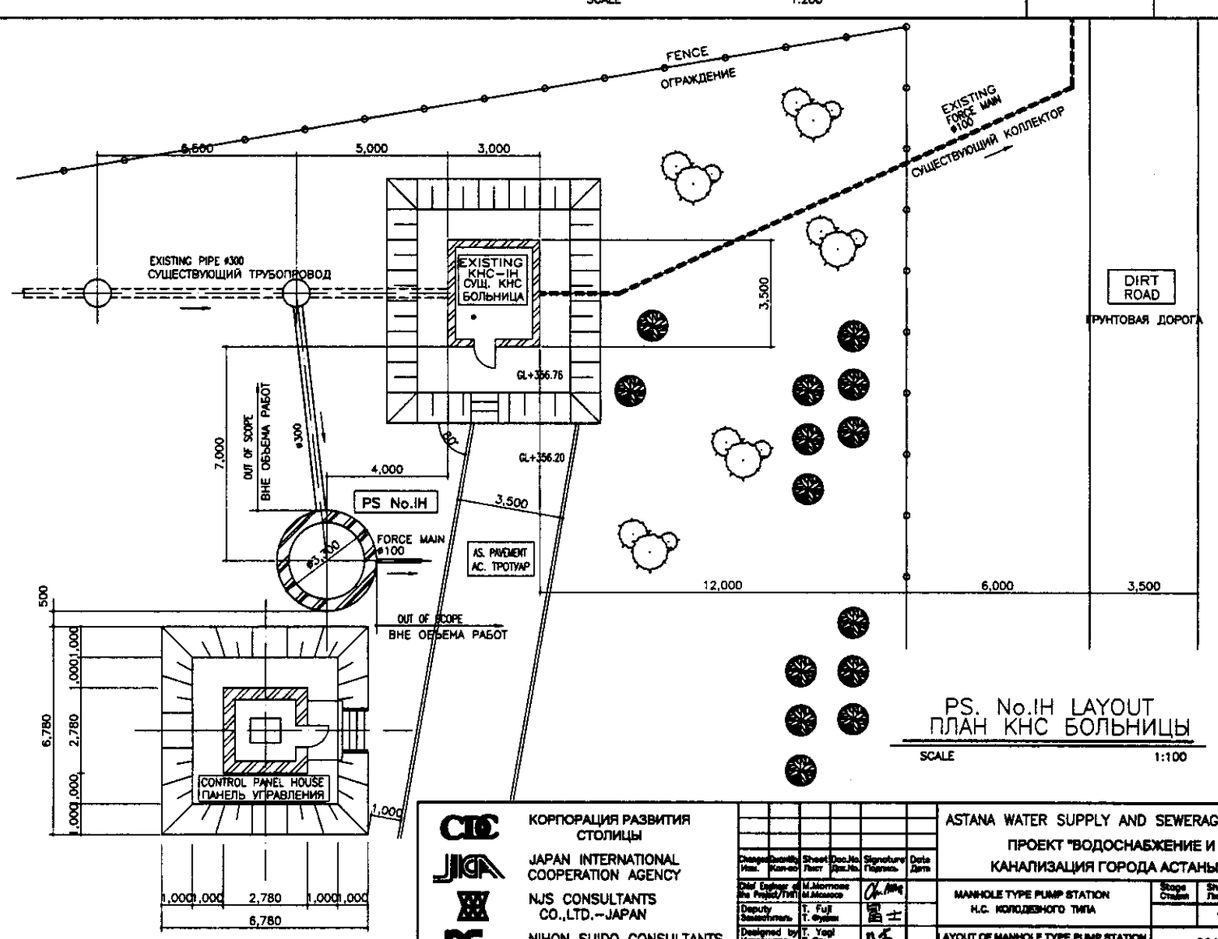

PS. No.1H LAYOUT
ПЛАН КНС БОЛЬНИЦЫ

SCALE 1:100

CTC	КОРПОРАЦИЯ РАЗВИТИЯ СТОЛИЦЫ
JICA	JAPAN INTERNATIONAL COOPERATION AGENCY
	NJS CONSULTANTS CO.,LTD.–JAPAN
NSC	NIHON SUIDO CONSULTANTS CO.,LTD.–JAPAN

Designed/Разраб.	Quantity/Кол-во	Sheet/Лист	Doc.No./Док.No.	Signature/Подпись	Date/Дата	ASTANA WATER SUPPLY AND SEWERAGE PROJECT ПРОЕКТ "ВОДОСНАБЖЕНИЕ И КАНАЛИЗАЦИЯ ГОРОДА АСТАНЫ"			
Chief Engineer of the Project/Гл.Инж.	M.Morimoto M.Моримото					MANHOLE TYPE PUMP STATION Н.С. КОЛОДЕЗНОГО ТИПА	Stage/Стадия	Sheet/Лист	Sheets/Листов
Deputy Superintendent	T. Fuji Т. Фудзии							1	4
Designed by/Конструировал	T. Yagi Т. Яги					LAYOUT OF MANHOLE TYPE PUMP STATION СХЕМА РАСПОЛОЖЕНИЯ Н.С. КОЛОДЕЗНОГО ТИПА	S64–G–01 SCALE 1:200, 1:100		
Checked by/Проверил									

Agreed/Согласовано

Initial of Inst./Фамилия, инициалы	Signature and Date/Подпись и дата	No./Кол.	Alteration/Изменение

18

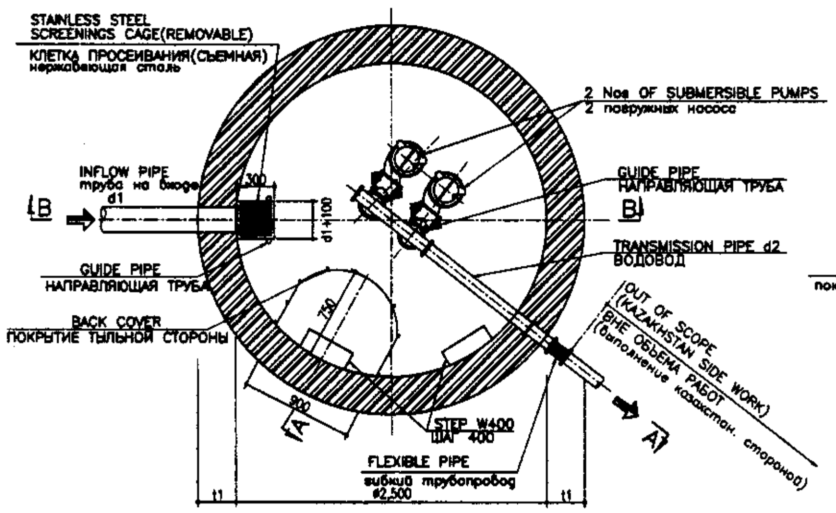

НИЖНИЙ ПЛАН
BOTTOM PLAN

SCALE 1:30

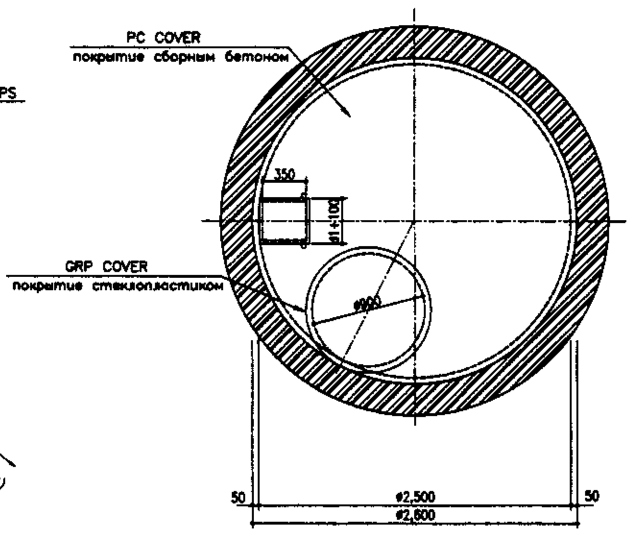

TOP PLAN
ВЕРХНИЙ ПЛАН

SCALE 1:30

Dimensions of Manhole Type Pump Station
Размеры КНС колодезного типа

Symbol Символ	Item Наименование	PS No. 28 КНС-28	PS No. 34 КНС-34	PS No. 37 КНС-37	PS No. IH КНС-IH
GL	Ground Level Отметка земли	+360.35m	+345.30m	+346.70m	+356.76m
d1	Inflow Pipe Diameter Диаметр трубы на входе	ø150CIP	ø300CIP	ø200CIP	ø300CIP
IL1	Inflow Pipe Invert Level Отметка дна трубы на входе	+355.50m	+342.50m	+343.60m	+351.60m
d2	Transmission Pipe Diameter Диаметр водовода	ø150SP	ø300SP	ø100SP	ø100SP
IL2	Transmission Pipe Invert Level Отметка дна водовода	+357.70m	+342.50m	+344.90m	+353.60m
WL1	Pump Start Level Уровень включения насоса	+355.50m	+342.50m	+343.60m	+351.60m
WL2	Pump Stop Level Уровень остановки насоса	+354.60m	+341.70m	+342.80m	+350.76m
BL	Manhole Bottom Level Отметка дна колодца	+353.35m	+340.80m	+341.90m	+349.86m
H1	Manhole Depth Глубина колодца	7.000	4.500	4.800	6.900
t1	Manhole Wall Thickness Толщина стен колодца	400	300	300	400
t2	Manhole Wall Thickness Толщина стен колодца	500	500	500	500
	Pump TAG No. НОМЕР НАСОСА	S64 IP 01/02	S65 IP 01/02	S66 IP 01/02	S67 IP 01/02
Qp	DISCHARGE CAPACITY производительность	$1.3m^3/min$	$0.84m^3/min$	$0.84m^3/min$	$0.84m^3/min$
H3	TOTAL HEAD общий напор	28.0m	4.0m	30.0m	15.0m
N	PUMP QUANTITY КОЛ-ВО НАСОСОВ	2 UNITS (1 STANDBY)	2 UNITS (1 STANDBY)	2 UNITS (1 STANDBY)	2 UNITS (1 STANDBY)
K	MOTOR OUTPUT мощность двигателя	22kW	3.7kW	18.5kW	7.5kW

Remarks:
Примечание

PS No. 28: "Avtomatika" Industrial Workshop
КНС-28: Комбинат "Автоматика"
PS No. 34: PDU Settlement – Astrakhansky Settlement
КНС-34: Поселок ПДУ, Астраханская трасса
PS No. 37: Kotovsky St.
КНС-37: Ул. Котовского
PS No. IH: Isolation Hospital
КНС-IH: Больничный комплекс

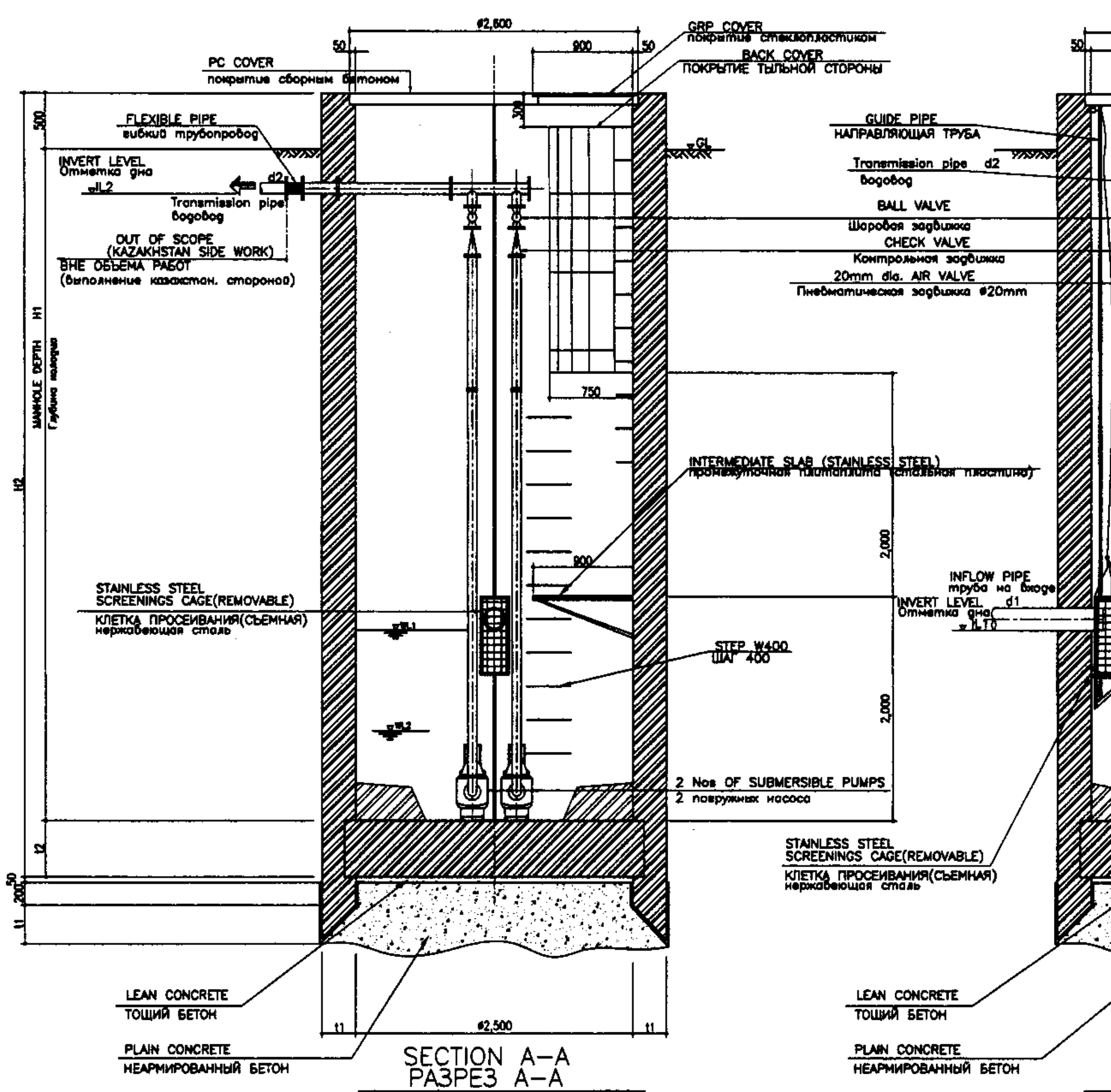

SECTION A–A
РАЗРЕЗ A–A

SCALE 1:30

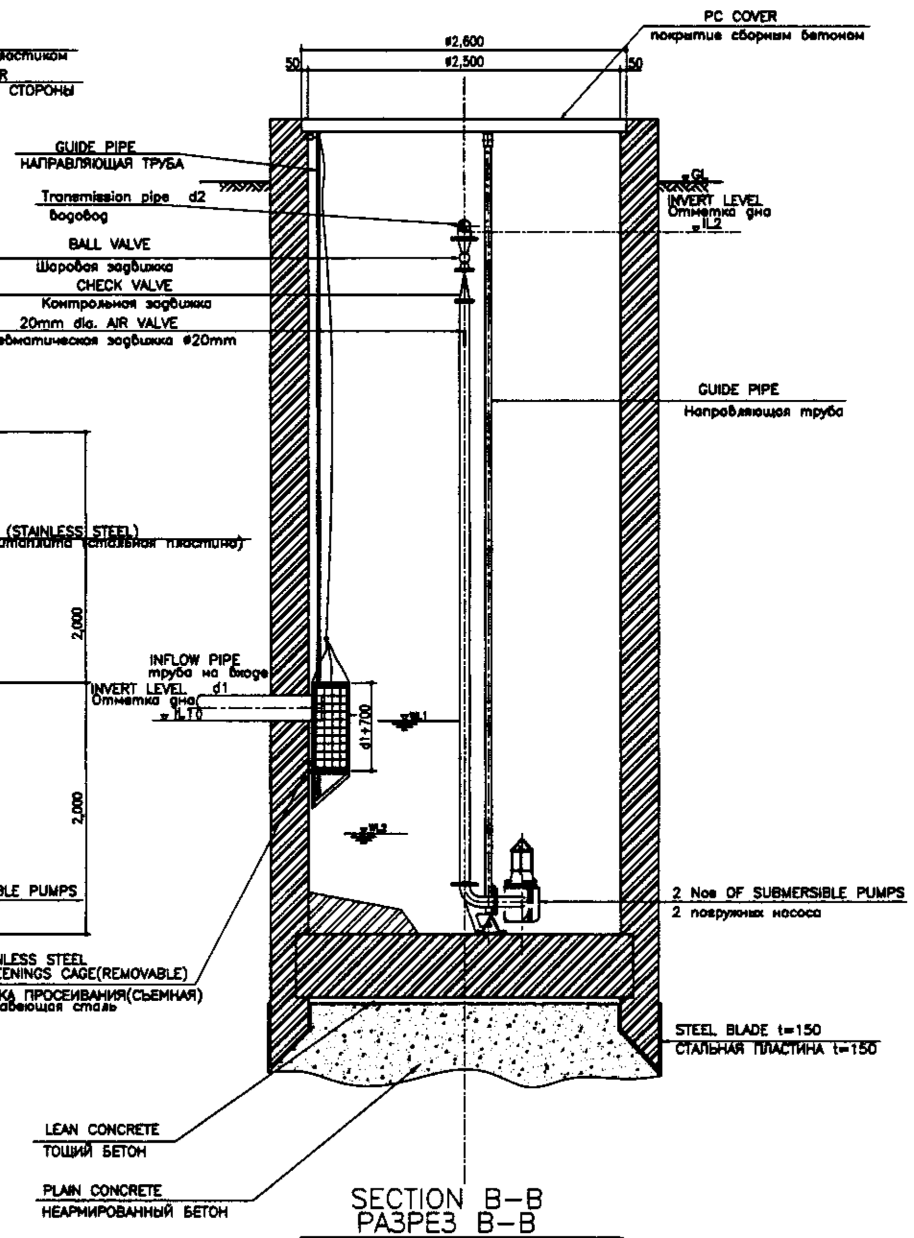

SECTION B–B
РАЗРЕЗ B–B

SCALE 1:30

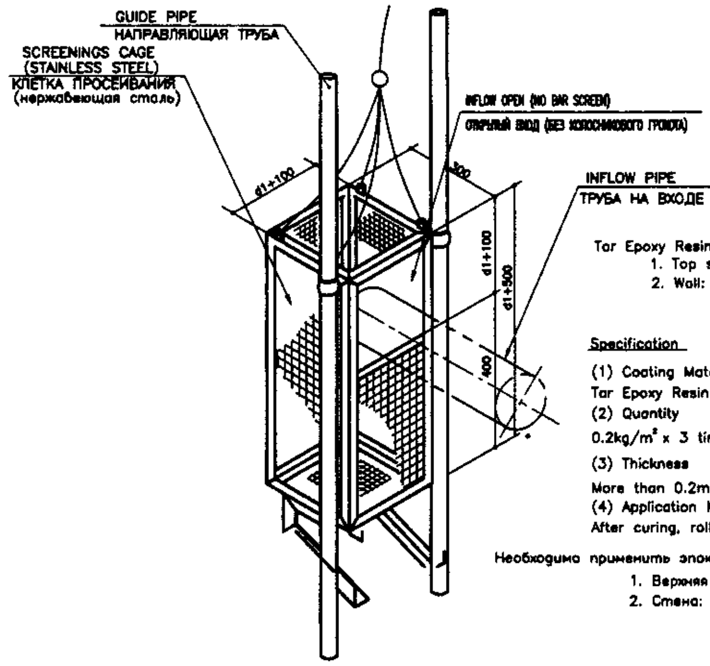

SCREENINGS CAGE
КЛЕТКА ПРОСЕИВАНИЯ

NOT SCALE

Tar Epoxy Resin shall be applied for followings;
1. Top slab facing to the water surface
2. Wall: Top to 50cm below the low water level

Specification
(1) Coating Material
Tar Epoxy Resin Coating
(2) Quantity
$0.2kg/m^2$ x 3 times
(3) Thickness
More than 0.2mm for 3 times coating
(4) Application Method
After curing, roller finishing shall be executed

Необходимо применить эпоксидную смолу к следующему:
1. Верхняя плита, контактирующая с поверхностью воды
2. Стена: верх до 50см ниже минимального уровня воды

Спецификация
(1) Материал покрытия
Эпоксидная смола
(2) Количество
$0.2kg/m^2$ x 3 раза
(3) Толщина
Более 0.2mm на 3 слоя покрытия
(4) Метод применения
После отвердения, необходимо применить обработку валиком

КОРПОРАЦИЯ РАЗВИТИЯ СТОЛИЦЫ JAPAN INTERNATIONAL COOPERATION AGENCY NJS CONSULTANTS CO.,LTD.–JAPAN NIHON SUIDO CONSULTANTS CO.,LTD.–JAPAN	Change / Изм. · Quantity / Кол-во · Sheet / Лист · Doc.No / Док.No · Signature / Подпись · Date / Дата Chief Engineer of the Project/ГИП: M.Morimoto / М. Моримото Deputy / Заместитель: T.Fuji / Т. Фуджи Designed by / Исполнитель: T. Yagi / Т. Яги Checked by / Проверил:	ASTANA WATER SUPPLY AND SEWERAGE PROJECT ПРОЕКТ "ВОДОСНАБЖЕНИЕ И КАНАЛИЗАЦИЯ ГОРОДА АСТАНЫ" MANHOLE TYPE PUMP STATION КНС колодезного типа TOP, BOTTOM PLAN& SECTION A–A, B–B Верхний и нижний план, разрезы	Stage / Стадия: Sheet / Лист: 2 Sheets / Листов: 4 S64–C–01 SCALE 1:20

Agreed/Согласовано
Inv.No.of original / Инв.№ подл.
Signature and Date / Подпись и дата
Instead of Inv.No. / Взам.инв.№

19

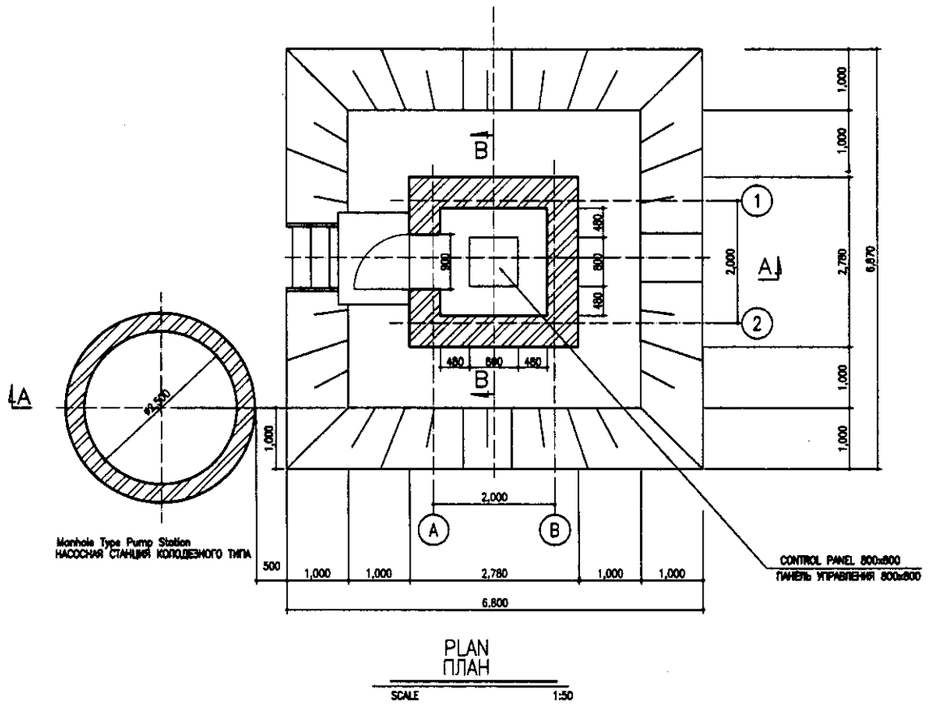

PLAN
ПЛАН

SCALE 1:50

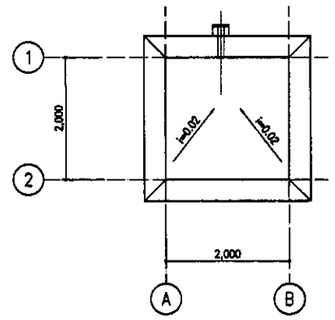

ROOF PLAN
ПЛАН КРОВЛИ

SCALE 1:50

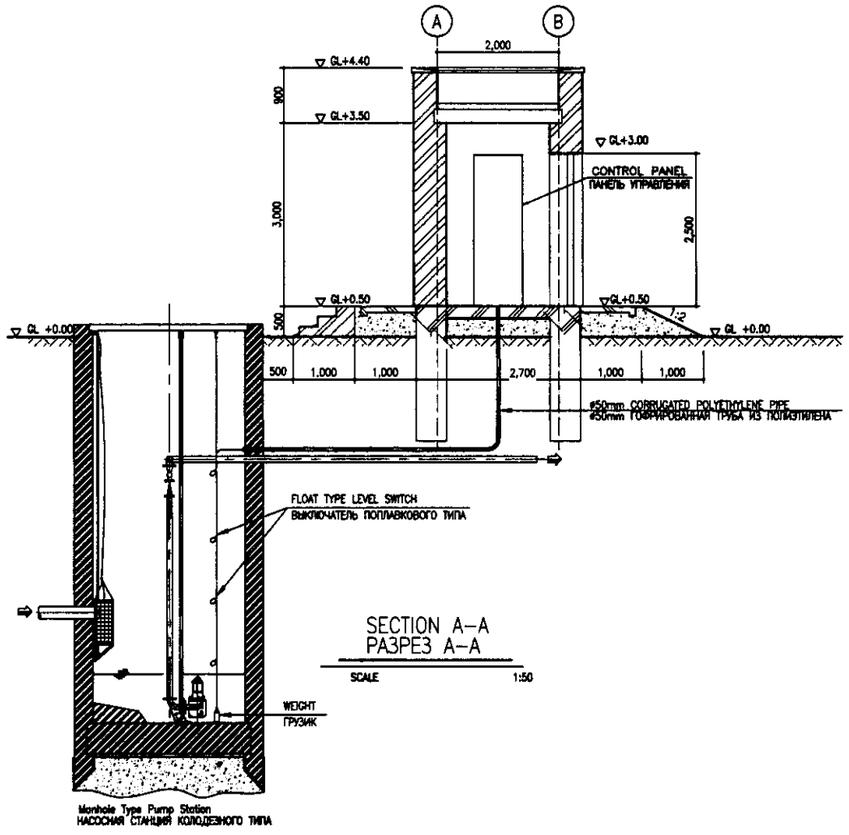

SECTION A–A
РАЗРЕЗ А–А

SCALE 1:50

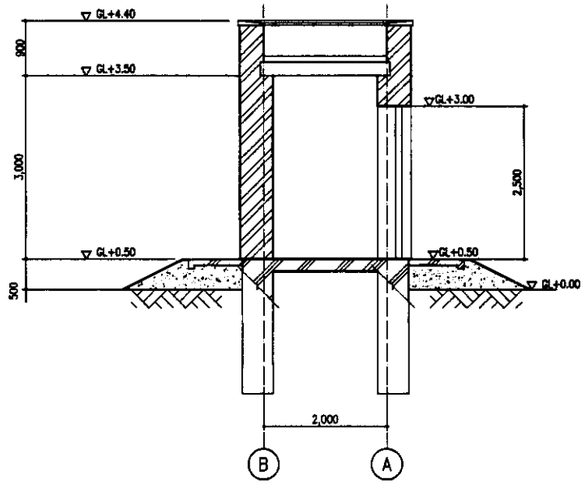

SECTION B–B
РАЗРЕЗ В–В

SCALE 1:50

КОРПОРАЦИЯ РАЗВИТИЯ СТОЛИЦЫ

JAPAN INTERNATIONAL COOPERATION AGENCY

NJS CONSULTANTS CO.,LTD.–JAPAN

NIHON SUIDO CONSULTANTS CO.,LTD.–JAPAN

Designed Разраб.	Quantity Кол-во	Sheet Лист	Doc.No. Док.No.	Signature Подпись	Date Дата
Chief Engineer of the Project/Гип		M.Morisawa M.Morisawa			
Deputy Заместитель		T.Fuji Т.Фудзи			
Performer Исполнитель		K.Sakaguchi Р. Сакагучи			
Checked by Проверил					

ASTANA WATER SUPPLY AND SEWERAGE PROJECT
ПРОЕКТ "ВОДОСНАБЖЕНИЕ И КАНАЛИЗАЦИЯ ГОРОДА АСТАНЫ"

MANHOLE TYPE PUMP STATION
НАСОСНАЯ СТАНЦИЯ КОЛОДЕЗНОГО ТИПА

Stage Стадия	Sheet Лист	Sheets Листов
	3	4

CONTROL PANEL HOUSE
PLAN & SECTION
ДИСПЕТЧЕРСКАЯ, ПЛАН И РАЗРЕЗ

S64–A–01
SCALE 1:50

Agreed/Согласовано

Initial of Inv.No. Инициалы

Signature and Date Подпись и дата

Inv.No.of original Инв.№ подл.

20