ការសិក្សា ការអភិវឌ្ឍន៍ទឹកក្រោមដីក្នុងភាគកណ្ដាលនៃប្រទេសកម្ពុជា

របាយការណ៍ព្រាងបញ្ចប់

របាយការណ៍សង្ខេប

ទីតាំងក្នុងផែនទី

ពាក្យបំព្រួញ

ខ្លឹមសារសង្ខេប

មាតិការ

ជំពូក១ សេចក្ដីផ្ដើម

1.1 ប្រវត្តិសង្ខេប 1-1

1.2 គោលបំណងការសិក្សា និង ទំហំការងារ 1-2

1.2.1 គោលបំណង 1-2

1.2.2 ទំហំការងារ 1-2

1.3 តំបន់សិក្សា 1-3

ជំពូក២ បរិស្ថានធម្មជាតិ

2.1 អាកាសធាតុ 2-1

2.2 ភូគព្ភសាស្ត្រ និងដ្ឋានលេខាសាស្ត្រ 2-1

2.3 ជលសាស្ត្រ 2-2

ជំពូក៣ សេដ្ឋកិច្ចសង្គម និងការផ្គត់ផ្គង់ទឹក

3.1 លក្ខខណ្ឌសេដ្ឋកិច្ចសង្គមជាតិ 3-1

3.1.1 ប្រជាជន និងតំបន់ 3-1

3.1.2 ប្រព័ន្ធរដ្ឋបាល 3-1

3.1.3 សេដ្ឋកិច្ច 3-1

3.2 សេដ្ឋកិច្ចសង្គមនៃតំបន់សិក្សា 3-2

3.2.1 សកម្មភាពសេដ្ឋកិច្ច 3-2

3.2.2 សាលារៀន និង មន្ទីរពេទ្យ 3-3

3.2.3 ការផ្គត់ផ្គង់ទឹក 3-3

3.2.4 ផ្លូវ 3-4
3.2.5 គណៈកម្មការអភិវឌ្ឍន៍ភូមិ 3-4
3.3 ការផ្គត់ផ្គង់ទឹកនៅតាមជនបទ 3-5
3.3.1 ប្រព័ន្ធផ្គត់ផ្គង់ទឹកនៅតាមជនបទ 3-5
3.3.2 ថវិការផ្គត់ផ្គង់ទឹកជនបទ 3-6
3.3.3 សមិទ្ធិផលការផ្គត់ផ្គង់ទឹកជនបទ 3-7
3.3.4 គំរោងផ្គត់ផ្គង់ទឹករយៈពេល ៥ឆ្នាំ 3-8
3.4 លក្ខខណ្ឌ សុខភាព និង អនាម័យ 3-9

ជំពូក៤ ការអង្កេតទឹកក្រោមដី

4.1 លក្ខណៈអ៊ីដ្រូសែន 4-1
4.1.1 លក្ខណៈអ៊ីដ្រូសែន 4-1
4.1.2 ឯកត្តាអ៊ីដ្រូសែន...4-2
4.1.3 ការខួងអណ្តូងសាកល្បង 4-3
4.1.4 វត្តមាននៃស្រទាប់ថ្មដែលមានប្រភពទឹកពីក្រោម..4-3
4.2 កំរិតទឹកក្រោមដី 4-10
4.3 គុណភាពទឹកក្រោមដី 4-20
4.4 ការវាយតំលៃធនធានទឹកក្រោមដី 4-53
4.4.1 ផែនទីវារីភូគព្ភសាស្ត្រ 4-53
4.4.2 ការវាយតំលៃបរិមាណ 4-53
4.4.3 ការវាយតំលៃគុណភាព 4-53
4.5 ការវិភាគតុល្យភាព 4-54

ជំពូក៥ ការសិក្សាអង្កេតស្រាវជ្រាវ

5.1 ការជ្រើសរើសភូមិគោលដៅ 5-1
5.1.1 ភូមិស្នើសុំ 5-1
5.1.2 ដំណើរការជ្រើសរើស និងលក្ខណៈវិនិច្ឆ័យទៅលើភូមិគោលដៅ 5-2
5.2 ការសិក្សាស្រាវជ្រាវចំនួន ៣០៣ភូមិគោលដៅ...5-2
5.2.1 គោលបំណង និង វិធិសាស្ត្រ 5-2
5.2.2 ស្ថានភាពសេដ្ឋកិច្ចសង្គម 5-3
5.2.3 ស្ថានភាពផ្គត់ផ្គង់ទឹក 5-7

5.2.4 ការប្រើប្រាស់ និងថែរក្សា 5-8

5.2.5 ពត៌មានអំពីការអភិវឌ្ឍន៍ទឹកក្រោមដី 5-9

5.2.6 ស្ថានភាពសុខភាព និងអនាម័យ 5-10

5.3 ការសិក្សាទៅភូមិជាអទិភាព 5-11

5.3.1 វិធីសាស្ត្រក្នុងការប្រើប្រាស់ 5-11

5.3.2 ប្រជាជន និងលក្ខណៈតាំងទីលំនៅ 5-11

5.3.3 ការបង្កើតសហគមន៍, សេវាសាធារណៈ និងផ្លូវថ្នល់ 5-13

5.3.4 សកម្មភាពសេដ្ឋកិច្ចនៅក្នុងភូមិ 5-13

5.3.5 ចំណូលគ្រួសារ 5-14

5.3.6 ស្ថានភាពផ្គត់ផ្គង់ទឹកជនបទ 5-14

5.4 ការវិភាគលើការប្រើប្រាស់អណ្តូងស្នប់ 5-15

5.4.1 គោលបំណង និងវិធីសាស្ត្រ 5-15

5.4.2 លទ្ធផលនៃការអង្កេតស្រាវជ្រាវ 5-16

5.5 ការវិភាគលើភេទ 5-19

5.5.1 ទស្សនៈស្តីពីស្ថានភាពស្ត្រីនៅកម្ពុជា 5-19

5.5.2 ការវិភាគលើភេទ 5-21

ជំពូក៦ កម្មវិធីចូលរួមរបស់សហគមន៍

6.1 វិធីសាស្ត្រ និង គោលនយោបាយ 6-1

6.1.1 វិធីសាស្ត្រ 6-1

6.1.2 គោលនយោបាយចូលរួមរបស់សហគមន៍ 6-1

6.2 មធ្យោបាយផ្គត់ផ្គង់ទឹក 6-1

6.3 ការបង្កើតគណៈកម្មាធិការទឹកភូមិ និងគណៈកម្មាធិការចំណុចអណ្តូង 6-3

6.3.1 សកម្មភាពថ្នាក់មជ្ឈឹម និងថ្នាក់ខេត្ត 6-3

6.3.2 សកម្មភាពថ្នាក់ភូមិ 6-3

6.4 ការប្រើប្រាស់ ថែទាំ និងការអប់រំអនាម័យ 6-5

6.4.1 កម្មវិធីអប់រំ 6-5

ជំពូក៧ ផែនការអភិវឌ្ឍន៍ទឹកក្រោមដី

7.1 គោលនយោបាយអភិវឌ្ឍន៍ទឹកក្រោមដី 7-1

7.1.1 ភាពខុសគ្នារបស់តំបន់ដោយសារសក្តានុពលទឹកក្រោមដី 7-1
7.1.2 គោលនយោបាយអភិវឌ្ឍន៍ 7-2
7.2 ស្រទាប់ថ្មដែលមានទឹកពីក្រោមជាមុខសញ្ញា 7-5
7.2.1 ស្រទាប់ទឹកក្រោមដី និង ជំរៅខួង 7-5
7.2.2 ទំហំនៃការអភិវឌ្ឍន៍ 7-6
7.3 ប្លង់អណ្តូងជាបទដ្ឋាន 7-6
7.3.1 ជំរៅជាមុខសញ្ញា 7-7
7.3.2 វិធីសាស្ត្រខួង 7-7
7.3.3 កិច្ចបញ្ចប់សាងសង់ 7-7
ជំពូក៨ ផែនការផ្គត់ផ្គង់ទឹក
8.1 នយោបាយផែនការផ្គត់ផ្គង់ទឹក 8-1
8.2 តំបន់គំរោងនិងការជ្រើសរើសភូមិ 8-2
8.2.1 តំបន់គំរោងជាមុខសញ្ញា 8-3
8.2.2 ចំណាត់ថ្នាក់នៃភូមិទាំង ៣០៣ 8-3
8.2.3 ការជ្រើសរើសភូមិជាមុខព្រួញ 8-4
8.2.4 ប្រភពទឹកផ្លាស់ 8-4
8.3 បទដ្ឋាននៃប្លង់....8-6
8.3.1 ចំនួនជាបទដ្ឋានសំរាប់ការប្រើប្រាស់ទឹក 8-6
8.3.2 ការធ្វើគំរោងស្នើសុំទឹក 8-8
8.3.3 ការជ្រើសរើសស្នប់ដៃ 8-8
8.3.4 ចំនួនស្នប់ដែលត្រូវការ 8-8
8.4 បរិក្ខារផ្គត់ផ្គង់ 8-10
8.5 តំលៃគំរោង 8-12
8.5.1 លក្ខណការប៉ាន់ស្មាន 8-12
8.6 ការអនុវត្តន៍ 8-16
8.6.1 អង្គភាពអនុវត្តន៍ 8-16
8.6.2 កាលវិភាគអនុវត្តន៍ 8-16
8.7 ដំណើរការ និងការថែទាំ និងត្រួតពិនិត្យកម្មវិធី 8-16

8.7.1 គោលការណ៍ O & M 8-16
8.7.2 ប្រពន្ធ័ប្រតិបត្តិ និងការថែទាំ O & M 8-18
8.7.3 តំនៃប្រតិបត្តិ និងការថែរក្សា 8-18
8.7.4 កម្មវិធីត្រួតពិនិត្យ 8-20
8.8 គោលការណ៍ណែនាំនៅក្នុងយុទ្ធនាការអនាម័យ និង O& M 8-21

ជំពូក៩ ផែនការអប់រំអនាម័យ

9.1 ស្ថានភាពបច្ចុប្បន្ននៃអនាម័យក្នុងភូមិ 9-1
9.2 ស្ថានភាពបច្ចុប្បន្ននៃការអប់រំអនាម័យ 9-1
9.2.1 ការអប់រំអនាម័យនៅសាលា 9-1
9.2.2 គំរោងដែលមានទំនាក់ទំនងសំខាន់ៗ 9-2
9.3 ផែនការអប់រំអនាម័យ 9-2
9.3.1 ភាពចំបាច់នៃការអប់រំអនាម័យ និងឥទ្ធពលទៅលើគំរោង 9-3
9.3.2 គោលនយោបាយអប់រំអនាម័យ 9-3
9.3.3 វិធីអប់រំអនាម័យ 9-4
9.3.4 ប្រពន្ធ័នៃការអនុវត្តន៍ 9-5

ជំពូក១០ ការវាយតំលៃគំរោង

10.1 ការពិចារណាលើការវាយតំលៃ 10-1
10.1.1 ទិដ្ឋភាពរួម 10-1
10.1.2 ការកើនឡើងនៃអ្នកទទួលផលប្រយោជន៍ក្នុងភូមិដៅទុក 10-1
10.1.3 ការកែប្រែលក្ខខណ្ឌសុខភាព 10-2
10.1.4 លទ្ធផលនៃការសន្សំពេលវេលាសំរាប់ការដងទឹក 10-2
10.2 ការវិភាគហិរញ្ញវត្ថុ 10-2
10.2.1 គំរោងចំណាយហិរញ្ញវត្ថុ 10-2
10.2.2 ប្រភពហិរញ្ញវត្ថុ 10-3
10.2.3 ការប្រមូលទុនមកវិញ សំរាប់ការចំណាយលើកិច្ចដំណើរការ និងថែទាំ 10-3
10.3 ការវាយតំលៃសេដ្ឋកិច្ច 10-4
10.3.1 ការសន្មត់ជាមូលដ្ឋាន 10-4
10.3.2 ការចំណាយសេដ្ឋកិច្ចគំរោង 10-4
10.3.3 អត្ថប្រយោជន៍សេដ្ឋកិច្ច 10-4

10.3.4 ការវិភាគលើការចំណាយ និងអត្ថប្រយោជន៍ 10-5
10.4 ការចាត់ចែង និងការវាយតំលៃស្ថាប័ន 10-5
10.5 ការវាយតំលៃសង្គម និង WID 10-6
10.6 ការវាយតំលៃបរិស្ថានដំបូង 10-7
10.6.1 ការសិក្សាសំរាំង 10-7
10.6.2 ទំហំការងារ 10-8
10.6.3 លទ្ធផលនៃការវាយតំលៃបរិស្ថានដំបូង 10-9
ជំពូក១១ ការសន្និដ្ឋាន និង អនុសាសន៍
11.1 ការសន្និដ្ឋាន 11-1
11.1.1 ការអភិវឌ្ឍន៍ទឹកក្រោមដី 11-1
11.1.2 ផែនការផ្គត់ផ្គង់ទឹក 11-2
11.1.3 ការវាយតំលៃគំរោង 11-3
11.1.4 ការពិចារណាលើលក្ខណៈសង្គម / WID និង IEE 11-3
11.2 អនុសាសន៍ 11-4
11.2.1 ការអនុវត្តន៍មុនគំរោង 11-4
11.2.2 ការស្ទាបស្ទង់គុណភាពទឹក វិធានការ និងការគ្រប់គ្រង 11-4
11.2.3 ការជុំការអភិវឌ្ឍន៍ភូមិជាមួយការផ្តោតទៅលើការផ្គត់ផ្គង់ទឹក 11-6

ជំពូកទី ៨

ផែនការផ្គត់ផ្គង់ទឹក

ជំពូកទី៨ ផែនការផ្គត់ផ្គង់ទឹក

៨.១ គោលនយោបាយ ផែនការផ្គត់ផ្គង់ទឹក

(១) ដោយពឹងផ្អែកលើលទ្ធផលនៃការសិក្សាអំពីលក្ខខណ្ឌពិតប្រាកដនៃប្រភពធនធានទឹកដែលមានស្រាប់ផែនការផ្គត់ផ្គង់ទឹកដែលជាមុខព្រួញឆ្នាំ ២០០៥ ត្រូវបានគេរៀបចំសំរាប់ភូមិជាមុខព្រួញទាំងឡាយ ។ នៅក្នុងភូមិមុខព្រួញទាំងនោះ ប្រភពទឹកថ្មីៗត្រូវបានគេត្រូវការជាបន្ទាន់ ហើយប្រជាជនបង្ហាញនូវឆន្ទៈយ៉ាងច្បាស់លាស់ ដើម្បីរៀបចំ ដោយឯករាជ្យនូវ VWC និង WPC និងអនុវត្តដំណើរការ និងការថែទាំ (O & M) ។ ប្រព័ន្ធផ្គត់ផ្គង់ទឹករួមមាន អណ្តូងបំពង់ និងអណ្តូងស្នប់ដៃ ។ O & M នឹងត្រូវបានអនុវត្តដោយអ្នកភូមិខ្លួនឯង (VLOM) ការអនុវត្ត និងការ ថែទាំថ្នាក់ភូមិ ។

(២) តំបន់គ្របដណ្តប់ដោយការសិក្សាស្រាវជ្រាវ គឺជាខេត្តកំពង់ឆ្នាំង ដែលស្ថិតនៅលើចំណោទរាប បន្តរហូតដល់ភ្នំភាគខាងលិច និងនៅទំនាបដីល្បាប់ តាមបណ្តោយបឹងទន្លេសាប ។ ចំនួនភូមិដែលស្នើសុំ គឺ ២០៣ ។ ក្នុងចំណោមភូមិ អស់ទាំងនេះ គឺមានភូមិចំនួនតែ ១១២ ដែលជាមុខសញ្ញា ពីព្រោះប្រជាជនជាង ៥០% ពឹងផ្អែកទៅលើអណ្តូងជីកដី ។ ទោះជាយ៉ាងណាក៏ដោយ ក៏សក្តានុពលនៃស្រទាប់ថ្មដែលមានទឹកពីក្រោមចំនួនមួយភាគបួន ដែលស្ថិតនៅក្នុងខេត្តនេះ គឺមានកំរិតទាប ។ ជាទូទៅទឹកក្រោមដីមានជាតិដែកខ្ពស់ ។ ជាតិអាសេនិកមានកំរិតខ្ពស់ជាងតំលៃតាមការណែនាំរបស់ WHO តាមកន្លែង ។ ម្យ៉ាងវិញទៀត តំបន់ដែលមានក្រហែងនិងសំណឹកដោយអាកាសធាតុនៃថ្មក្រោមដីដែល បង្កើតបានជាស្រទាប់ថ្មមានទឹកពីក្រោម ។ ទោះជាយ៉ាងណាក៏ដោយ ទិន្នផលប្រែប្រួលពីកន្លែងមួយនៅកន្លែងមួយ ហើយកន្លែងខ្លះតែងតែមិនជួបទឹកក្រោមដី ។ ដើម្បីអភិវឌ្ឍន៍ទឹកក្រោមដីនៅក្នុងខេត្តនេះ ចាំបាច់ត្រូវដឹកនាំការស្ទាប ស្ទង់លក្ខណៈភូមិសាស្ត្រធរណី និងភាពខ្ពស់របស់ដីឱ្យបានលំអិត នៅតាមភូមិនីមួយៗ ។ ជាងនេះទៅទៀត ការឈាន ចូលទៅដល់ភូមិមានលក្ខណៈពិបាក ។ ពិចារណាអំពីការលំបាកនានាដែលបង្ហាញខាងលើ ផែនការផ្គត់ផ្គង់ទឹកនេះ ត្រូវ ដកភូមិមុខសញ្ញាចេញនៅក្នុងខេត្តកំពង់ឆ្នាំង ។ នាពេលអនាគត MRD គួរតែដឹកនាំការស៊ើបអង្កេតទឹកក្រោមដីឱ្យបានល្អិតល្អន់យ៉ាងទៅតាមទំរង់ស្នើសុំរបស់ភូមិ និងការអនុវត្តនូវកម្មវិធីអភិវឌ្ឍន៍ទឹកក្រោមដីនីមួយៗ ។

(៣) នៅក្នុងវាលទំនាបដីល្បាប់ តាមបណ្តោយទន្លេសាប និងទន្លេមេគង្គនៅភាគខាងលិចខេត្តកំពង់ចាម ការអភិ

វឌ្ឍន៍ទឹកក្រោមដី គឺមិនអាចធ្វើទៅបាន ពីព្រោះសក្តានុពលទាប ហើយគុណភាពរបស់ទឹកអន់។ ដូច្នេះហើយ ភូមិដែលជា មុខសញ្ញានៅតាមវាលទំនាបដីល្បាប់ត្រូវបានដកចេញពីផែនការ។ នៅពេលអនាគត MRD គួរតែ ជំរុញការអភិវឌ្ឍន៍ នៃប្រភពទឹកឆ្លាស់ ដូចជាស្ទឹង ទឹកភ្លៀង អណ្តូងរាក់ ដោយមានការការពារ និងឧបករណ៍ យកជាតិដែកចេញ។ល។ ម្យ៉ាងវិញទៀត សក្តានុពលនៃទឹកក្រោមដីនៃសេឌីម៉ង់ Plio-Pleistocene និងថ្ម បាសាល់ គឺមានកំរិតខ្ពស់នៅមាត់បឹង ទន្លេមេគង្គនៃភាគខាងលិចខេត្តកំពង់ចាម។ ទោះជាយ៉ាងណាក៏ដោយ អណ្តូងបំពង់ជាច្រើនបានត្រូវគេខួងរួចទៅ ហើយដោយអង្គការអន្តរជាតិមួយចំនួន ដូចជា PRASAL ប្រទេសចិន និងអង្គការក្រៅរដ្ឋាភិបាលមួយចំនួនប្រចាំ តំបន់នេះ។ ជាងនេះទៀត ចំនួនភូមិដែលជាមុខសញ្ញា គឺមានចំនួនតិច ។ ដូច្នេះហើយ ផែនការក៏បានដកតំបន់នេះចេញ។

(៤) ផែនការនេះនឹងត្រូវបានគេអនុវត្តនៅភាគខាងកើតនៃខេត្តកំពង់ចាម ដែលតាំងនៅត្រើយខាងលិចនៃទន្លេ មេគង្គ។ សេឌីម៉ង់ Plio-Pleistocene និងស្រទាប់ថ្មបាសាល់ នៅក្នុងតំបន់នេះ មានសក្តានុពលខ្ពស់ ហើយគុណ ភាពទឹកក្រោមដីល្អ។ មានអណ្តូងជីកដៃជាច្រើននៅក្នុងតំបន់នេះ។ អណ្តូងភាគច្រើនមិនមានគំរបឡើយ មិន មានចាក់បេតុងជុំវិញ និងការការពារឡើយ។ អណ្តូងជីកដៃជាច្រើនឆ្លងមេរោគដោយមេរោគដង្កូវពោះវៀន ដោយគ្មានករណី លើកលែងឡើយ។ ដូច្នេះហើយវាមានលក្ខណៈបន្ទាន់ ដើម្បីធ្វើឱ្យទឹកបរិភោគប្រកបដោយ សុវត្ថិភាព និងស្អាតនៅក្នុងតំបន់នេះ។ ជាងនេះទៅទៀត ស្ពានមួយឆ្លងកាត់ទន្លេមេគង្គ បានត្រូវគេសង់នៅឆ្នាំ ២០០១។ ដោយមានការសម្ពោធ ឱ្យប្រើប្រាស់ស្ពាននេះ និងការជួសជុលឡើងវិញនូវផ្លូវជាតិលេខ ៧ តំបន់នេះ នឹងត្រូវបានអភិវឌ្ឍន៍ផ្នែកសេដ្ឋកិច្ចយ៉ាងឆាប់រហ័ស។ ផែនការផ្គត់ផ្គង់ទឹក គឺត្រូវចំពេលវេលាល្អបំផុត សំរាប់ការ គិតគូរនេះ ។

(៥) សំរាប់ការប្រើប្រាស់ជានិរន្តភាពនៃបរិក្ខារផ្គត់ផ្គង់ទឹកតាមភូមិ អ្នកភូមិទាំងឡាយគួរតែត្រូវបង្កើតជាដំបូង នូវ VDC បន្ទាប់មករៀបចំ VWC និង WPC ដោយខ្លួនឯង ព្រមទាំងអនុវត្តដោយឯករាជ្យម្ចាស់ការនូវ O & M និងបរិក្ខារ។ ដូច្នេះហើយ សមាសភាពទន់នៃផែនការផ្គត់ផ្គង់ទឹកនឹងរាប់បញ្ចូលគោលការណ៍ណែនាំនៃការបង្កើត VWC និង WPC និងដំណើរការនេះ ហើយស្របតាមការកសាងបរិក្ខារ និងជំនួយនៅក្នុង O & M ដែលត្រូវ អនុវត្តដោយអ្នកភូមិ។ MRD និងនាយកដ្ឋានដែលពាក់ព័ន្ធ គួរតែត្រូវដឹកនាំយុទ្ធនាការផ្នែកអនាម័យ នៅក្រោម កិច្ចសហប្រតិបត្តិការជាមួយគំរោងអភិវឌ្ឍន៍ថ្មីៗដោយ UNICEF និងអង្គការក្រៅរដ្ឋាភិបាលមួយ ចំនួន។

៨.២ តំបន់គំរោង និងការជ្រើសរើសភូមិ

៨.២.១ តំបន់គំរោងជាមុខព្រួញ

តំបន់ខេត្តកំពង់ឆ្នាំងទាំងមូលសំរាប់ហេតុផលដែលបានបង្ហាញនៅក្នុងផ្នែក ៨.១ (១) និងស្រុកចំនួន ៥ នៅក្នុងខេត្តកំពង់ចាម (កោះសូទិន ស្ទឹងត្រង់ ក្រូចឆ្មា ចំការលើ និងជើងព្រៃ) សំរាប់ហេតុផលដែលមានបង្ហាញនូវចំណុច ៨.២ (២) ត្រូវបានដកចេញពីតំបន់គំរោងជាមុខសញ្ញា។

ដូច្នេះហើយ តំបន់គំរោងជាយុទ្ធសាស្ត្ររួមមាន ស្រុកទាំងប្រាំខាងក្រោមរបស់ខេត្តកំពង់ចាម :

- ស្រុមមេមត់
- ស្រុកពញាក្រែក
- ស្រុកដំបែ
- ស្រុកត្បូងឃ្មុំ
- ស្រុកអូរាំងឪ

៨.២.២ ចំណាត់ថ្នាក់នៃភូមិនានា ៣០៣

ការវាយចំណាត់ថ្នាក់មួយត្រូវបានបង្កើតឡើងដូចមានបង្ហាញនៅក្នុងតារាងលេខ ៨.១ ដើម្បីសំរេចយកភូមិ ជាមុខព្រួញសំរាប់ការអនុវត្តន៏គំរោង ។

លក្ខណ:វិនិច្ឆ័យដើម្បីសំរេចនូវលំដាប់ថ្នាក់របស់ភូមិ សំរាបការអនុវត្តន៏ គឺមានដូចខាងក្រោមនេះ :

(១) សក្តានុពលនៃការអភិវឌ្ឍន៏ទឹកក្រោមដី ដោយពឹងផ្អែកលើបរិមាណ

(២) សក្តានុពលនៃការអភិវឌ្ឍន៏ទឹកក្រោមដី ដោយពឹងផ្អែកទៅលើគុណភាព

(៣) ការឈានចូលដល់ការដ្ឋាន

(៤) លក្ខខណ្ឌទឹកជំនន់

(៥) ចំនួនស្នប់ដៃដែលមានស្រាប់ (បង្កើតបទដ្ឋានមួយនៃម៉ាស៊ីនបូមមួយ ក្នុងចំណោមប្រជាជនចំនួន ២១០) យោលទៅតាមជំពូកទី ៨.៣ ។

(៦) វត្តមាននៃអណ្តូងស្នប់ដៃដែលមានស្រាប់

(៧) វត្តមាននៃ **VDC** (គណ:កម្មាធិការអភិវឌ្ឍន៏ភូមិ)

៨.២.៣ ការជ្រើសរើសភូមិជាមុខសញ្ញា

លទ្ធផលនៃចំណាត់ថ្នាក់ដែលពឹងផ្អែកទៅលើគោលនយោបាយរបស់គំរោង និងលទ្ធផលនៃការស្ទាបស្ទង់តាម ភូមិត្រូវបានបង្ហាញនៅក្នុងតារាង ៨.១។ ភូមិចំនួន ១៣១ មានលំដាប់ថ្នាក់ ក ខ គ និង ឃ ដែលសក្តានុពលនៃការអភិវឌ្ឍន៍ទឹកក្រោមដី និងសេចក្តីត្រូវការសំរាប់ការសាងសង់អណ្តូង គឺមានលក្ខណៈធំធេងត្រូវបានរៀបចំជាផែនការជាភូមិមុខសញ្ញា។

តារាង ៨.១ លំដាប់ថ្នាក់ភូមិសំរាប់ការអនុវត្តន៍គំរោង

លំដាប់ថ្នាក់	ចំនួនភូមិជាមុខសញ្ញា		
	ខេត្តកំពង់ឆ្នាំង	ខេត្តកំពង់ចាម	សរុប
ក	0	២៨	២៨
ខ	0	៥៥	៥៥
គ	0	២០	២០
ឃ	0	២៨	២៨
សរុប	0	១៣១	១៣១
ង	0	១១	១១
ច	0	១៣	១៣
ឆ	0	៦	៦
ជ	0	២	២
ឈ	0	២៨	២៨
ញ	១១.២	0	១១៣
សរុប	១១២	១៩១	៣០៣

៨.២.៤ ប្រភពទឹកផ្លាស់

ការប្រើប្រាស់ប្រភពទឹកធ្លាស់នៅក្នុងភូមិចំនួន ១៧២ (ក្នុងចំណោម ៣០៣) ដែលត្រូវដកចេញពីភូមិជាមុខ ព្រួញសំរាប់ការអនុវត្តន៍គំរោង និងត្រូវការឱ្យគេត្រួតពិនិត្យ។ ការប្រើប្រាស់ជាសក្តានុពល និងបញ្ហាដែលជាប្រភពទឹក ធ្លាស់ គឺមានបង្ហាញខាងក្រោម។

(១) អណ្តូងជីកចំនួនប្រភពទឹកជាមួយសក្តានុពលសំរាប់ការប្រើប្រាស់មានបង្ហាញនៅក្នុងតារាងលេខ ៨.២។ មានអណ្តូងជាមធ្យម ២៩.៥ អណ្តូងជីកដែលបានប្រើប្រាស់ក្នុងភូមិមួយនៅក្នុងរដូវប្រាំង ហើយអណ្តូងអស់ទាំងនេះប្រើប្រាស់ជាប្រភពទឹកដ៏ច្រើនបំផុត ក្នុងចំណោមប្រជាជនទាំងឡាយ។ ជាងនេះទៅទៀត ដោយសារអណ្តូងជីកមាននៅ គ្រប់ភូមិទាំងអស់លើកលែងតែភូមិចំនួន ៥ ក្នុងចំណោមភូមិ ៣០៣ គេបានពិចារណាថាការអភិវឌ្ឍន៍អណ្តូងជីក គឺ អាចមានលទ្ធផលនៅក្នុងភូមិទាំងមូល។

បញ្ហាដែលសំខាន់ជាមួយអណ្តូងជីក គឺថា ទឹកនោះប្រែក្លាយទៅជាឆ្លងរោគដោយការលាមកហូរចូល និងការជ្រាបទឹកចូល។ នៅក្នុងស្ថានភាពបែបនេះ បញ្ហាត្រូវបានដោះស្រាយដោយការអប់រំអ្នក ភូមិអំពីសារៈ សំខាន់នៃការបរិភោគទឹកដាំពុះ។ បញ្ហាមួយទៀត គឺថា ការវិភាគអំពីគំរូរបស់ទឹកដែលយកពីអណ្តូងជីកដែល មានបង្ហាញឱ្យឃើញនូវមេរោគចំលង ក្រៅពីកាកលាមកជាមួយក៏វិតលើសពីគោលការណ៍ណែនាំរបស់ WHO និងការវិសុទ្ធទឹកនៅថ្នាក់ភូមិ នឹងមានការលំបាក។

(២) ទឹកភ្លៀង

ដោយយោលទៅតាមលទ្ធផលនៃការស្ទាបស្ទង់តាមភូមិ ការប្រើប្រាស់ទឹកភ្លៀងជាប្រភពទឹកមួយ គឺជាការប្រតិបត្តិតាមលក្ខណៈប្រពៃណី ហើយទឹកភ្លៀងនេះត្រូវបានគេប្រើ ៨៣% នៃភូមិ ។ គុណភាពទឹកភ្លៀង គឺល្អ និងប្រសិនបើការអប់រំសាធារណៈនៅលើការប្រតិបត្តិអនាម័យត្រូវបានផ្តល់ឱ្យនោះ វាគឺជាប្រភពទឹកធ្លាស់មួយប្រកបដោយសុវត្ថិភាព។ បញ្ហានេះ គឺថា វាគឺមានលក្ខណៈពិបាក ដើម្បីធ្វើឱ្យការផ្គត់ផ្គង់ទឹកគ្រប់គ្រាន់ប្រកបដោយសុវត្ថិ ភាព នៅក្នុងបរិមាណក្នុងរយៈពេលរដូវប្រាំង។

(៣) ទន្លេ

ដោយសារមានទន្លេមួយចំនួនតូចដែលមានទំហំតូច និងមធ្យម នៅជុំវិញភូមិនានា ហើយទន្លេនោះរីងស្ងួតនៅក្នុង

រដូវប្រាំង ហេតុនេះទន្លេពិបាកនឹងប្រើប្រាស់ជាប្រភពទឹកឆ្លាស់ដ៏មានប្រសិទ្ធភាព។ ទោះជាយ៉ាងណាក៏ដោយ ទន្លេមេគង្គដ៏ធំល្បីងល្បើយហូរចូលនៅក្នុងខេត្តកំពង់ចាម និងទន្លេសាប នៅក្នុងខេត្តកំពង់ឆ្នាំង ហើយទោះបីជាកំរិតទឹករបស់ទន្លេធ្លាក់ចុះក៏ដោយ ក៏ទន្លេទាំងពីរនេះអាចត្រូវបានគេប្រើប្រាស់ពេញមួយឆ្នាំជាប្រភពទឹក។ នៅក្នុងតំបន់មួយ ដែលគុណភាពទឹកអណ្ដូងជីកគ្មានសុវត្ថិភាព ហើយប្រភពទឹកឆ្លាស់មានលក្ខណៈពិបាកក្នុងការផ្ដល់សុវត្ថិភាពនៅក្នុងរដូវប្រាំង វិធានការដ៏មានប្រសិទ្ធភាពមួយ គឺត្រូវតែកសាងប្រព័ន្ធផ្គត់ផ្គង់ទឹកតាមបណ្ដាញលូ ដោយប្រើប្រាស់សាងសង់តំរោង នេះមានកំរិតខ្ពស់ ការសិក្សាអំពីលទ្ធភាពមួយត្រូវបានគេត្រូវការ។

ចំនួនជាមធ្យមនៃប្រភពទឹកដែលអាចមាននៅក្នុងភូមិ

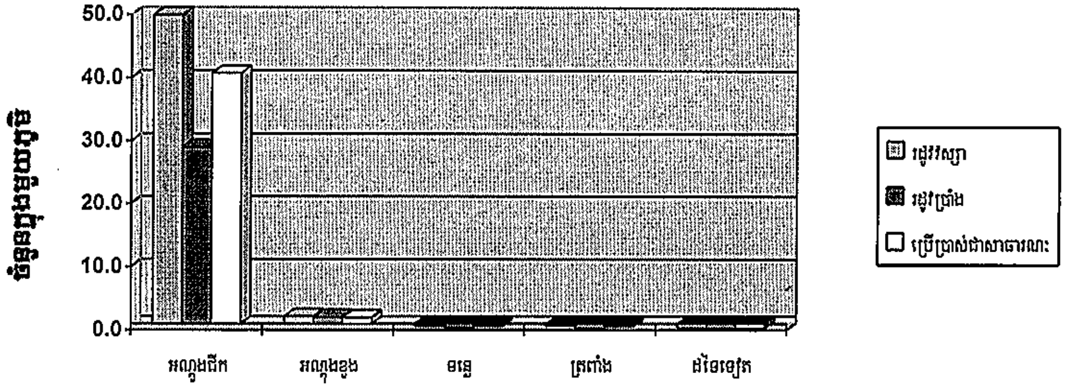

រូបភាពលេខ ៨.២ ចំនួនជាមធ្យមនៃប្រភពទឹកដែលអាចមាននៅក្នុងភូមិ

៨.៣ មូលដ្ឋាននៃប្លង់

៨.៣.១ ចំនួនជាមូលដ្ឋានសំរាប់ការប្រើប្រាស់ទឹក

លទ្ធផលនៃការស្ទាបស្ទង់តាមភូមិបង្ហាញថា ការប្រើប្រាស់ទឹកជាមធ្យមនៅក្នុងភូមិជាមុខព្រួញ គឺ ១៥២ លីត្រក្នុងមួយផ្ទះ (ចូរមើលតារាង ៨.២) ។

MRD មិនបានបង្កើតនូវចំនួនជាបទដ្ឋាមួយសំរាប់ការប្រើប្រាស់ទឹកសំរាប់ការផ្គត់ផ្គង់ទឹកនៅជនបទឡើយ ក្នុងការអនុម័យពី ២០លីត្រ / ម្នាក់ / ថ្ងៃ ដោយពឹងផ្អែកទៅលើបទដ្ឋានរបស់ WHO នានានៅក្នុងតារាង ៨.៣។ ទោះជាយ៉ាងណាក៏ដោយ តួលេខនេះប្រែប្រួលយ៉ាងខ្លាំងពីភាពពិតទៅតាមការពិចារណានៃភាពត្រឹមត្រូវនៃការស្ទាបស្ទង់តាមភូមិ។ ដូច្នេះគំរោងនេះសំរេចទៅតាមកំរិតខាងលើរបស់ WHO នៃចំនួន ៤០លីត្រ / ម្នាក់ / ថ្ងៃ សំរាប់ការ ផ្គត់ផ្គង់ទឹកនៅជនបទ ។

តារាង ៨.២ ចំនួនប្រើប្រាស់ទឹក (ឯកតា : លីត្រ / ម្នាក់ / ថ្ងៃ)

គោលបំណង	រដូវវស្សា	រដូវប្រាំង	ជាមធ្យម
ទឹកផឹក	២,២	៣,១	២,៦
ចំអិនអាហារ	៨,២	៩,០	៨,៨
ងូត	៦០,២	៧៥,២	៦៧,៦
បោកគក់	២៦,៤	២៦,៩	២៦,៦
ស្រោចស្ពួន	៦,៣	៣៦,៨	២១,៦
សត្វ	៩,៣	៣៥,៥	២២,៤
ដទៃទៀត	២,៤	២,៤	២,៤
សរុប	១១៥,៤	១៨៨,៨	១៥២,១

តារាង ៨.៣ បទដ្ឋានរបស់ WHO នៃចំងាយទៅប្រភពទឹក

ប្រភពទឹក	ចំងាយ	ចំនួនជាបទដ្ឋាននៃការប្រើប្រាស់ទឹក
ចំងាយទៅប្រភពទឹក	> ១០០ ម៉ែត្រ ៥០០ - ១០០០ ម៉ែត្រ	៥ - ១០ លីត្រ / ម្នាក់ / ថ្ងៃ ១០ - ១៥ លីត្រ / ម្នាក់ / ថ្ងៃ
ចំងាយទៅអណ្តូងភូមិ	> ២៥០ ម៉ែត្រ < ២៥០ ម៉ែត្រ	១៥ - ២៥ លីត្រ / ម្នាក់ / ថ្ងៃ ២០ - ៤០ លីត្រ / ម្នាក់ / ថ្ងៃ
កាលទឹកជាសាធារណៈ		៥០ លីត្រ / ម្នាក់ / ថ្ងៃ

៨.៣.២ ការធ្វើគំរោងស្នើសុំទឹក

ដោយយោលទៅតាមលទ្ធផលនៃការស្ទាបស្ទង់តាមភូមិ អត្រាកើនឡើងប្រចាំឆ្នាំនៃភូមិចំនួន ៣០៣ គឺ ០,៩% នៅខណៈដែលអត្រាកើនឡើងប្រចាំឆ្នាំនៃភូមិ ដោយគ្មានផ្ទះសម្បែងដែលត្រូវវិចូល / ចេញ គឺ ២,២៣ % (ចូរមើលតារាង ៥.២.៣.៤)។ តាមការពិចារណាអំពីភាពពិតនៃការរីកចំរើនអត្រាប្រជាជនពិតចំនួន ២,២៣% នឹង ត្រូវបានអនុម័យ។ ពឹងផ្អែកទៅលើអត្រាប្រជាជនប្រចាំតំបន់សិក្សាដែលបានធ្វើគំរោងសំរាប់ឆ្នាំង ២០០៥ (អត្រាកើនចំនួន ២,២៣%) អត្រាប្រជាជននៃភូមិជាមុខព្រួញចំនួន ១៣១ នឹងកើនឡើងដល់ចំនួនសរុបមួយនៃ ១១៨៣២០ នាក់។ ការស្នើសុំទឹកដែលបានប៉ាន់ស្មាន ជាលទ្ធផលនៃការកើនឡើងនេះ គឺមានបង្ហាញនៅក្នុង តារាង ៨.៤ ។

តារាង ៨.៤ អត្រាប្រជាជន និងព្យាករណ៍នៃការត្រូវការទឹកក្នុងភូមិមុខព្រួញចំនួន ១៣១

ខេត្ត	ចំនួនភូមិ	អត្រាប្រជាជន ២០០១	អត្រាប្រជាជន ២០០៥	ត្រូវការទឹក m^3 / ថ្ងៃ ៤០លីត្រ/ម្នាក់/ថ្ងៃ
កំពង់ឆ្នាំង	0	0	0	0
កំពង់ចាម	១៣១	១០៨៣៣២	១១៨៣២០	៤៧៣៣
សរុប	១៣១	១០៨៣៣២	១១៨៣២០	៤៧៣៣

៨.៣.៣ ការជ្រើសរើសស្នប់ដៃ

ដោយយោលទៅតាមលទ្ធផលនៃការប្រៀបធៀបស្នប់ដៃដែលបានបង្ហាញនៅក្នុង ៦.២ បទពិសោធន៍នៃ បរិក្ខារផ្គត់ផ្គង់ទឹកនៅក្នុងការសិក្សា និងការសិក្សាអំពីការអភិវឌ្ឍន៍ទឹកក្រោមដី នៅក្នុងភាគខាងត្បូងប្រទេសកម្ពុជា ស្នប់បូមដៃ **Afridev** គឺជាស្នប់បូមដៃដ៏ល្អបំផុតនៅក្នុងប្រទេសកម្ពុជា យើងនឹងត្រូវបានគេអនុម័យសំរាប់គំរោងប្រតិបត្តិ។

៨.៣.៤ ការជ្រើសរើសស្នប់ដៃ

សមត្ថភាពបូមរបស់ស្នប់បូមដៃ **Afridev** ប្រែប្រួលដោយយោងទៅតាមការលេចជ្រាប មេគុណ និងកំរិតទឹកក្រោមដី។ ម្យ៉ាងវិញទៀត ការស្ទាបស្ទង់នៅតាមការដ្ឋានបង្ហាញពីបរិមាណបូមពិតប្រាកដនៃចំនួន ១៥ ទៅ ២០ លីត្រ / នាទី។ ដូច្នេះគំរោងនេះ មានផែនការបូមទឹកជាមធ្យមចំនួន ១៧,៥លីត្រ / នាទី សំរាប់រយៈពេល៨ម៉ោង ។ ជាមួយស្នប់បូមដៃ។ ចំនួនបូមជាមុខសញ្ញាក្នុងស្នប់បូមដៃមួយនឹងមានចំនួន 8/4 m^3 / ថ្ងៃ ៤០លីត្រ / ម្នាក់ / ថ្ងៃ និងប្រជាជនចំនួន ២១០ តាមការមើលឃើញ។

នៅក្នុងខណៈដែលចំនួនស្នប់បូមដៃត្រូវបានគេគ្រោងចំនួន ២០-២៥ ផ្ទះ សំរាប់ស្នប់បូមដៃមួយតាមកម្មវិធី **"Seth Koma Progarm"** (**UNICEF** ឆ្នាំ២០០១-២០០៥) ដោយយោលទៅតាមរបាយការណ៍ត្រួតពិនិត្យរីកចំរើននៃការសិក្សាលើការអភិវឌ្ឍន៍ទឹកក្រោមដី នៅក្នុងប្រទេសកម្ពុជាភាគខាងត្បូង ចំនួនអ្នកប្រើប្រាស់គឺ ៤-១៣៦ ផ្ទះ (២០-៦៨០នាក់) សំរាប់ស្នប់បូមដៃមួយ (មើលតារាង ៨.៧) ។

ដើម្បីធ្វើឱ្យតំលៃគំរោងមានចំនួនអប្បបរិមា ចំនួនស្នប់បូមដៃកាន់តែតិច គឺត្រូវបានគេត្រូវការ ហើយមានសារៈសំខាន់ក្នុងការចុះឈ្មោះអ្នកប្រើប្រាស់ប៉ុន្មាននាក់នៅក្នុងភូមិតាមរយៈការអប់រំ **O & M**។ ដូច្នេះមនុស្សចំនួន ២១០នាក់ សំរាប់ស្នប់បូមដៃមួយត្រូវបានគេអនុម័យជាបទដ្ឋាមួយ ដើម្បីគណនាអំពីចំនួននៃស្នប់បូមដៃតាមតំរូវការ ដែលមានបង្ហាញនៅក្នុងតារាង ៨.៨។ ចំនួនត្រូវបានគេដករួចហើយនូវចំនួនស្នប់បូមដៃដែលមានស្រាប់ ហើយស្នប់បូមដៃដែលបានដំឡើងនៅក្នុងការសិក្សា។ ចំនួនស្នប់បូមដៃលំអិតសំរាប់ភូមិជាមុខព្រួញមានបង្ហាញនៅក្នុងតារាង ៨.៨ ។

តារាង ៨.៥ ចំនួនស្នប់បូមដៃដែលត្រូវការ

កំរិត	ចំនួនភូមិ	២០០៥	
		ចំនួនប្រជាជន	ចំនួនអណ្តូងស្នប់ដែលត្រូវការ
A	២៨	២២,៦៨៤	១២១
B	៥៥	៤៤,៧៧៧	២៣៦
C	២០	២២,៩៣១	៦៩
D	២៨	២៧,៩២៨	១០០
សរុប	១៣១	១១៨,៣២០	៥២៦

៨.៤ បរិក្ខារផ្គត់ផ្គង់

ប្រព័ន្ធផ្គត់ផ្គង់ទឹកនឹងត្រូវបង្កើតឡើងដោយអណ្តូងដែលប្រើបំពង់ទឹប (អណ្តូងជ្រៅ) ដោយមានស្នប់ដៃ Afridev ទីធ្លាជុំវិញ ហើយនិងឧបករណ៍សំរាប់យកជាតិដែកចេញ (សូមមើលលេខ ៦.២.១ ៦.២.២ និង ៦.២.៣)។ យោងតាមជំពូក ៦.២ បរិក្ខាផ្គត់ផ្គង់ទឹក ហើយនិងលទ្ធផលនៃការសិក្សាគំរោងនៃបរិក្ខារផ្គត់ផ្គង់ទឹកសំរាប់ការអនុវតន្ត៏ មានដូចតទៅ :

(១) អណ្តូងជ្រៅ

ប្រព័ន្ធផ្គត់ផ្គង់ទឹកនឹងបង្កើតឡើងដោយអណ្តូងដែលប្រើបំពង់ទឹបអណ្តូងជ្រៅដែលចងបាន គឺ ៥០ម៉ែត្រ។ ដោយពិចារណាអំពីសម្ពាធទឹក និងដីនៅជម្រៅ ៥០ម៉ែត្រ ទុយោ PVC អាចប្រើប្រាស់បានដោយលក្ខណៈសន្សំសំចៃ ហើយច្រេះក៏មិនស៊ីទៀត។ ប្លង់នៃការស្ថាបនាអណ្តូងត្រូវបានបង្ហាញនៅក្នុងលេខ ៨.៣។ ទាំងវិធីបារភក់ ទាំងវិធីបញ្ចុះរណ្តៅ (វិទ្ធ DTH) ត្រូវបានចាក់ចូលជាការងារខួង។ ដោយយោលទៅលើកម្លាំងបូមរបស់ស្នប់ Afidev អត្រានៃការបូមរបស់អណ្តូងត្រូវបានគេគិតទុកថាជាង ២០លីត្រ / នាទី។ ក្នុងខណៈពេលដែលពុំមានបទដ្ឋានគុណភាពទឹក នៅកម្ពុជា តម្លៃនៃការណែនាំរបស់អង្គការ WHO នឹងត្រូវបានគេចាត់ទុកជាបទដ្ឋានគុណភាពទឹក។

ទំហំលូ និងផ្ទៃមុខលូ គឺដូចអណ្តូងគំរូ ដូចខាងក្រោម :

- អង្កត់ផ្ចិត ៤អ៊ីង
- ប្រវែងបណ្តោយអណ្តូង ១៦ម៉ែត្រ
- បើកអនុបាត ៥%

(២) ស្នប់ដៃ

យោងតាមការប្រៀបធៀបនៃស្នប់ដៃសំរាប់ការសិក្សាផកពិសោធន៏ដូចមានរៀបរាប់នៅក្នុងជំពូក ៦.២ ស្នប់ Afridev ត្រូវបានគេទទួលយកសំរាប់ការអនុវត្ត ដោយសំដៅទៅលើគុណសម្បត្តិផ្នែកការថែទាំដ៏ងាយស្រួលផ្នែក

សេដ្ឋកិច្ច និងអនុសាសន៍ MRD ។ ដោយពិចារណាអំពីការដែលច្រេះស៊ីក្នុងពេលអនាគត វត្ថុដែលច្រេះមិនស៊ី គឺបំពង់ ទុយោបញ្ជៀរ និងស្នប់ដូចខាងក្រោមនេះ :

បំពង់ Riser : PVC

ដងស្នប់ : ដែកថែបគ្មានច្រេះចាប់

(៣) បរិមាណអណ្តូង (Platform)

បង់របស់បរិមាណអណ្តូងមានបង្ហាញនៅក្នុងរូបភាព ៨.៣។ យថាប្រភេទនៃប្លង់របស់បរិវេណអណ្តូង គឺមានរៀបជាប្លង់ដូចខាងក្រោមនេះ :

- ទីលានប្លង់ : អប្បបរិមា 35 cm ខ្ពស់ជាងដី
- រចនាសម្ព័ន្ធ : បេតុងសុទ្ធ
- ទំហំខាងក្នុង : ទទឹង 2.5m x បណ្តោយ 3.8m
- ទំហំចាក់ : ប៉ាតកំរាស់ 15 cm កំរាស់ជញ្ជាំង 15cm
- កំលាំងសង្កត់របស់បេតុង : 21 N / mm^2 (បន្ទះសាកល្បងស៊ីឡាំង)
- ដែកថែប : របាមូលដែលមានអង្កត់ផ្ចិត 9m @ 15 cm x 15 cm

ដើម្បីជៀសវាងពីឥទ្ធិពលនៃទឹកជំនន់ទៅអនាគត កំពស់ទីលានប្លង់នឹងត្រូវកំណត់ ត្រូវលើសពីកំរិតទឹកជំនន់ដែលឡើងដល់កន្លែងរស់នៅរបស់អ្នកភូមិ ។ យកល្អទីលានប្លង់គួរតែធ្វើឡើងដោយអ្នកភូមិនៅទីនោះ ។

(៤) ការបង្ហូរចេញ

ប្លង់បង្ហូរទឹកចេញមានបង្ហាញនៅក្នុងរូបភាព ៨.៣ ។
យថាប្រភេទនៃប្លង់ គឺត្រូវរាបដូចខាងក្រោម :

- រចនាសម្ព័ន្ធ : បេតុងសុទ្ធ
- ទំហំខាងក្នុង : ទទឹង 35 cm x ជំរៅ 20 cm x បណ្តោយ 5.0 m
- ទំហំចាក់ : ប៉ាតកំរាស់ 15 cm កំរាស់ជញ្ជាំង 15 cm

- យថាប្រភេទនៃបេតុង និងដែកថែបនឹងមានលក្ខណៈដូចបួងទីលានអណ្តូង ។

ការអប់រំអំពីអនាម័យ និង O & M នឹងតំរូវឱ្យអ្នកភូមិទាំងឡាយយល់ដឹងអំពីការការពារដំណើរបង្ហូរទឹក និង សេឌីម៉ង់សំរាម និងជីកលុងស្អាមភ្លោះ ដើម្បីបង្ហូរទឹក ។

(៥) ឧបករណ៍ជាតិដែកចេញ (IRD)

ដោយយោលទៅតាមហេតុផលបន្តបន្ទាប់ គេចាំបាច់ត្រូវអប់រំអ្នកប្រើប្រាស់អំពីករណីប្រសិទ្ធភាពរបស់ IRD អំពីរបៀបត្រូវដំឡើង និងថែទាំ IRD ។ល ។ ដូច្នេះអ្នកប្រើប្រាស់ត្រូវដំឡើងដោយខ្លួនឯងតាមការចំណាយផ្ទាល់ខ្លួន ។

- ដូចមានបង្ហាញនៅក្នុងជំពូក ៨.២ តំបន់ដែលជាកន្លែងដែលគេមិនសង្ឃឹមថា មានគុណភាពទឹកក្រោមដីល្អ ត្រូវ បានគេដកចេញពីតំបន់មុខព្រួញក្នុងការអនុវត្ត ។ ចំនួនអណ្តូងដែលមានជាតិកំហាប់ដែកខ្ពស់ ក៏គេសង្ឃឹមតិចដែរ ។
- ដោយយោលទៅតាមរបាយការណ៍ត្រួតពិនិត្យបន្តបន្ទាប់ (II) ការសិក្សាអំពីការអភិវឌ្ឍន៍ទឹកក្រោមដីនៅក្នុង ប្រទេសកម្ពុជាភាគខាងត្បូង (ខែធ្នូ ឆ្នាំ២០០១, JICA) ប្រសិនបើមានប្រភពទឹកឆ្លាស់មួយគួបផ្សំនឹងគុណភាព ទឹក ប្រសើរជាងអណ្តូង បន្ទាប់មកអ្នកភូមិមិនចាំបាច់ប្រើឧបករណ៍នេះឡើយ ទោះបីជា IRD មានឥទ្ធិពលល្អក្នុង ការកាត់បន្ថយជាតិដែកក៏ដោយ ។ ដូច្នេះហើយ IRD នឹងត្រូវគេដំឡើង អាស្រ័យទៅលើសេចក្តីស្នើសុំរបស់អ្នក ប្រើប្រាស់បន្ទាប់ពីបញ្ចប់អណ្តូងស្នប់ដៃដំពេញលេញមក ។
- ឧបករណ៍ដកជាតិដែកចេញ ត្រូវបានគេដំឡើងក្នុងពេលសិក្សា ។ គំរូនោះ គឺតំលៃប្រហែល ១០០០ដុល្លារអាមេរិក ពីព្រោះវាធ្វើអំពីដែកថែប ។ ទោះជាយ៉ាងណាក៏ដោយ តំលៃអាចកាត់បន្ថយបានដោយការសាងសង់តាមគំរូតែ មួយជាមួយបេតុង ។ ប្រសិនបើបួងមួយមានតំលៃថោក និងងាយស្រួលក្នុងការសង់ នោះអ្នកប្រើប្រាស់អាចសង់ ឧបករណ៍ដោយខ្លួនឯង ។

៨.៥ តំលៃគំរោង

៨.៥.១ លក្ខខណ្ឌនៃការប៉ាន់ស្មាន

តំលៃគំរោងត្រូវបានគិតទៅតាមលក្ខណ្ឌដូចខាងក្រោម :

- ពេលវេលានៃការប៉ាន់ស្មាន : ខែកុម្ភៈ ឆ្នាំ២០០២
- អត្រាដូរប្រាក់ : ១ដុល្លារអាមេរិក = ៣៩១០ រៀល = ១៣៣ យ៉េន
- រយៈពេលអនុវត្តន៏ : ៧២ខែ
- អ្នកម៉ៅការ : អ្នកម៉ៅការ និងទីប្រឹក្សាកម្ពុជា
- អ្នកម៉ៅការបន្តពីការងារខួង : ប្រទេសទីបី
- អត្រារន្ទស្ទួច : ២០%

អត្រារន្ទស្ទួតពិតប្រាកដពីការខួងសាកល្បងនៅក្នុងការសិក្សាស្រាវជ្រាវ គឺ ១៧% នៅក្នុងខេត្តកំពង់ចាម អត្ថន័យនៃតំលៃគំរោង គឺមានដូចខាងក្រោម :

(១) ការកសាងបរិក្ខារផ្គត់ផ្គង់ទឹក

ក- ការសាងសង់អណ្តូងជ្រៅ : ចំនួន៥២៦

(២) ឧបករណ៍នាំមកឱ្យសំរាប់ដំណើរការ និងការថែទាំ

ក- គ្រឿងបន្លាស់ Afridev : ចំនួន ២៥០
ខ- ឧបករណ៍ថែទាំ Afridev : ចំនួន ៥៣
គ- ឧបករណ៍ផ្គុំស្នប់បូមដៃ : ចំនួន ៥៣
ឃ- រថយន្ត Pickup : ចំនួន ២
ង- ឧបករណ៍សម្អាតខ្យល់ : ចំនួន ១
ច- រថយន្តស្ទួច : ចំនួន ១

តំលៃគំរោងមានបង្ហាញនៅក្នុងតារាង ៨.៦ ។

(៣) ការគ្រប់គ្រងម្ហូប

ក/ ប្លង់លំអិត និងការស្នើសុំជាផ្លូវការ

ខ/ ការគ្រប់គ្រងការសាងសង់

គ/ ការរៀបចំ / អនាម័យ / ការគ្រប់គ្រងកម្មវិធី O & M

ឃ/ ត្រួតពិនិត្យការគ្រប់គ្រង

តំលៃគំរោងត្រូវបានបង្ហាញនៅក្នុងតារាង ៨.៦ ។

តារាង ៨.៦ តំលៃ

កម្មវត្ថុ	ចំនួន
ចំនួនសរុប	១១,៩១៣
១ សំណង់ស៊ីវិល	១០,៣៧៥
១-១ តំលៃសំណង់	៩,៤៣២
ក. តំលៃផ្ទាល់	៨,៤២៤
ខ. តំលៃប្រយោល	២៥៧
គ. ការចំណាយផ្ទាល់	៧៥១
១-២ ប្រាក់ចំណាយជាទូទៅ	៩៤៣
២ ឧបករណ៍ដែលផ្គត់ផ្គង់	២០៥
១-២ តំលៃឧបករណ៍	១៧៧
២-២ តំលៃដឹកជញ្ជូន	២១
២-៣ ប្រាក់ចំណាយជាទូទៅ	៦
៣ ប្លង់ និងការគ្រប់គ្រង	១,៣៣៣
៣-១ ប្លង់	២៩៣
ក. ចំណាយផ្ទាល់	១៣៨
ខ. ចំណាយសំរាប់បុគ្គលិក	៦៤
គ. ចំណាយជាប្រយោល	៩០

៣-២ ការគ្រប់គ្រង	៤០២
ក. ចំណាយផ្ទាល់	១៩៦
ខ. ចំណាយបុគ្គលិក	៨៦
គ. ចំណាយប្រយោល	១២០
៣-៣ ការអប់រំ និងការត្រួតពិនិត្យ	៦៣៨
ក. ចំណាយផ្ទាល់	២៥០
ខ. ចំណាយបុគ្គលិក	១៦២
គ. ចំណាយប្រយោល	២២៧

តំលៃគំរោងតាមវគ្គក៏បានគណនា និងបង្ហាញនៅក្នុងតារាង ៨.៧ ។

តារាង ៨.៧ តំលៃគំរោងតាមវគ្គ

វគ្គ	I	II	III	សរុប
ឆ្នាំ	2003~2005	2004~2007	2006~2008	
ភូមិមុខព្រួញ	A	B	C+D	
ចំនួនភូមិ	២៨	៥៥	៤៨	១៣១
ចំនួនអណ្តូងជ្រៅ និង អណ្តូងស្នប់បូមដៃ	១២១	២៣៦	១៦៩	៥២៦
តំលៃសាងសង់	២,៤២៦	៤,៦៧៤	៣,២៧៥	១០,៣៧៥
ឧបករណ៏ និង សំភារៈនាំមកអោយ	១៧៤	២៥	៦	២០៥
តំលៃគ្រប់គ្រងបួង់	៣៩៣	៥៤៨	៣៩២	១,៣៣៣
សរុប	២,៩៩៣	៥,២៤៧	៣,៦៧២	១១,៩១៣

៨.៦ ការអនុវត្តគំរោង

៨.៦.១ អង្គភាពអនុវត្តន៍

ទីភ្នាក់ងារនានាទទួលបន្ទុកខាងអនុវត្តន៍គំរោង គឺ DRWS របស់ MRD និងនាយកដ្ឋានអភិវឌ្ឍន៍ជនបទខេត្ត (RDRD) នៅក្នុងខេត្តកំពង់ចាមដែលពាក់ព័ន្ធ។ សំរាប់ការអនុវត្តន៍ប្រកបដោយដំណើរការល្អ និងមានប្រសិទ្ធភាពចំពោះគំរោងអង្គភាពគ្រប់គ្រងគំរោង (PMU) នឹងត្រូវបានគេបង្កើតឡើងនៅឯទីបញ្ជាការរបស់ DRWS ។ ដោយមានកិច្ចសហប្រតិបត្តិការរបស់ទីប្រឹក្សា PMU នឹងគ្រប់គ្រងគំរោង។ ស្របជាមួយប្លង់លំអិត ទីប្រឹក្សានឹងពង្រីកគោលការណ៍ណែនាំផងដែរ នៅក្នុងការបង្កើត WPC មួយនៅក្នុងភូមិជាមុខព្រួញ និង O & M លើបរិក្ខារព្រមទាំងដឹកនាំយុទ្ធនាការអនាម័យមួយ និងការបណ្តុះបណ្តាលអំពី O & M បន្ទាប់ពីការដំឡើងស្នប់បូមដៃ។ ជាមួយគ្នានេះដែរ ទីប្រឹក្សាដឹកនាំការត្រួតពិនិត្យជាមួយ PDRD ស្ដីអំពី O & M សំរាប់បរិក្ខារផ្គត់ផ្គង់ទឹករយៈពេលមួយឆ្នាំ បន្ទាប់ពីការសាងសង់ចប់សព្វគ្រប់។ អ្នកម៉ៅការ និងកសាងបរិក្ខារផ្គត់ផ្គង់ទឹក ឧបករណ៍ចាំបាច់ស្ថិតនៅក្រោមការគ្រប់គ្រងរបស់ទីប្រឹក្សាពិគ្រោះ។

៨.៦.២ កាលវិភាគអនុវត្តន៍

កាលវិភាគសំរាប់ការអនុវត្តន៍ផែនការផ្គត់ផ្គង់ទឹក គឺធ្វើឡើងស្របទៅតាមគោលនយោបាយរៀបចំផែនការ ជាមូលដ្ឋាន និងមានបង្ហាញនៅក្នុងរូប ៨.៤ ។

៨.៧ ដំណើរការ និងថែទាំ និងត្រួតពិនិត្យកម្មវិធី

៨.៧.១ គោលការណ៍ O & M

ទស្សនៈ VLOM នឹងត្រូវគេអនុម័តសំរាប់ O & M បរិក្ខារផ្គត់ផ្គង់ទឹក។ ដើម្បីធ្វើករណីនេះបានស្នប់បូមដៃ Afridev មួយនឹងត្រូវបានគេបង្កើតឡើង។ ការត្រួតពិនិត្យអំពីស្នប់បូមដៃប្រចាំថ្ងៃនៅថ្នាក់ភូមិ គឺអាចធ្វើទៅបានតាមរយៈការបង្កើត WPC ។ ដោយសារស្នប់បូមដៃ Afridev ងាយស្រួលប្រៀបធៀបចំពោះការរុះរើ និងរៀបចំផ្គុំឡើងវិញ ការបណ្តុះបណ្តាលដល់អ្នកភូមិនានានឹងអាចធ្វើឱ្យពួកគេអនុវត្តនូវការជួសជុលតូចតាច។ ជាមួយនឹង

ផ្នត់គំនិតនេះ គំរោងមានបំណងឱ្យគេជួសជុលនូវការខូចខាតតិចតួចដោយ WPC ដែលជាអ្នកនឹងត្រូវរក្សាទុកឧបករណ៍ដែលត្រូវការ ។ ទាក់ទងនឹងបញ្ហានេះ VWC នឹងរក្សាការទាក់ទង និងសម្របសម្រួលជល់ផ្នែកផ្គត់ផ្គង់ទឹកជនបទរបស់ PDRD និង WPC ។ ជាងនេះទៀត ផ្នែកនេះនឹងមិនគ្រាន់តែទិញ និងរក្សាទុកគ្រឿងបន្លាស់ប៉ុណ្ណោះទេ ក៏ប៉ុន្តែក៏ត្រូវ ទាក់ទងតំលៃជួសជុលស្នប់បូមដៃសំខាន់ៗ ។ DRWS នឹងអនុវត្តនីនូវការស្តារអណ្តូងឡើងវិញ (ដូចជាលាងអណ្តូង) រៀបចំផែនការផ្គត់ផ្គង់ទឹក ការបង្កើតបទដ្ឋានបួង់ គោលការណ៍ណែនាំអំពីបច្ចេកទេស ព្រមទាំងការកសាងបរិក្ខារផ្គត់ផ្គង់ទឹក និងការបង្កើតបទដ្ឋានបួង់ ។ ការកសាងបរិក្ខារផ្គត់ផ្គង់ទឹកដោយប្រើគ្រឿងម៉ាស៊ីនសមស្រប និងការជាវ (ជាដុំ) ការស្តុកទុក និងការចែកចាយគ្រឿងបន្លាស់ នឹងត្រូវបានគេអនុវត្តន៍ទៅតាមការពិចារណានៃសំណើរបស់ BDRD (ចូរមើលរូប ៨.៥) ។

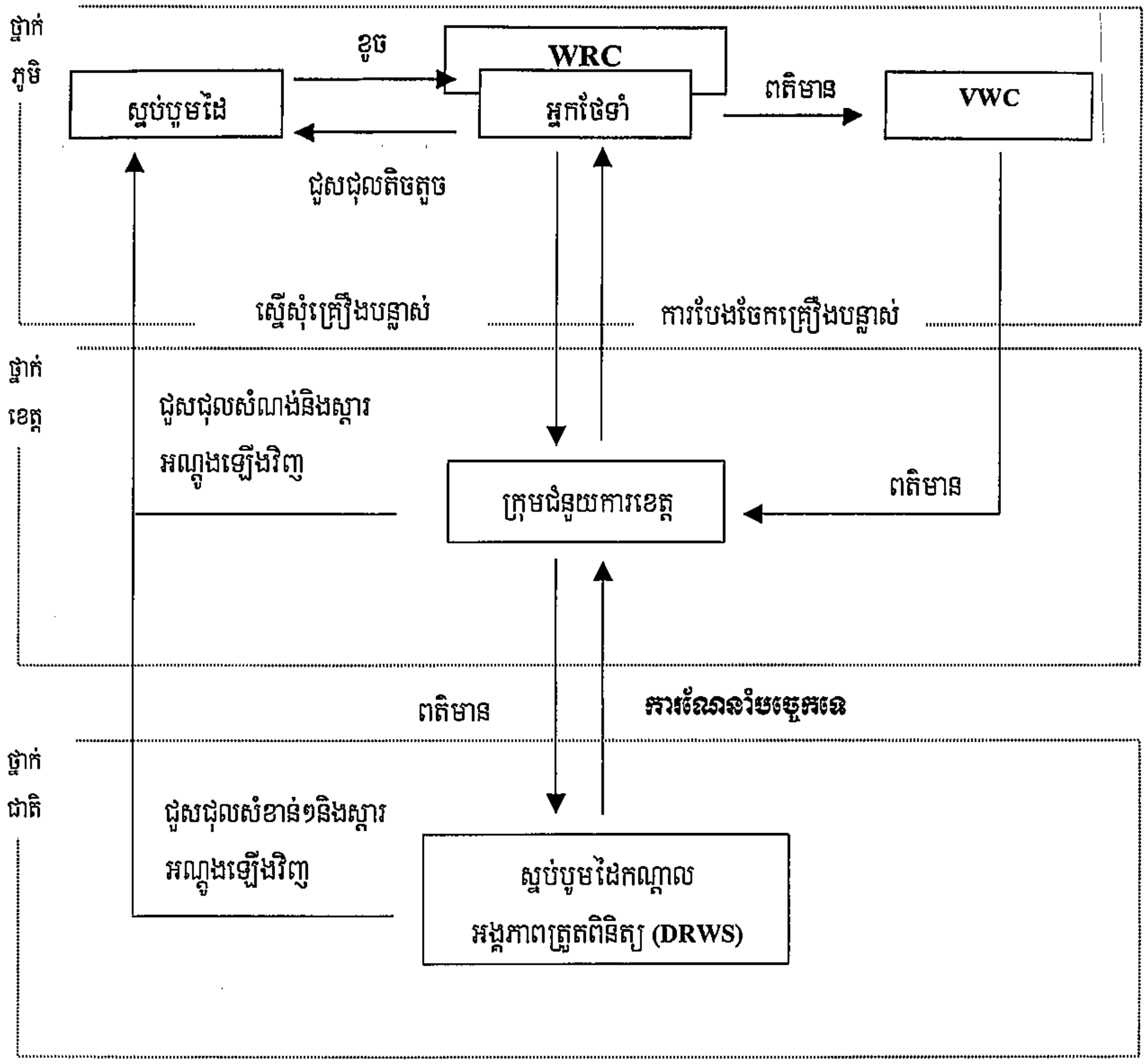

៨.៧.២ ប្រព័ន្ធប្រតិបត្តិ និងការថែទាំ (O & M)

(១) ថ្នាក់ភូមិ

អ្នកថែរក្សាអណ្តូងម្នាក់ និងហេរញ្ញិកនឹងត្រូវបានគេចាត់តាំងក្នុងចំណោមសមាជិក WPC ដែលនឹងបង្កើតជាអ្នកប្រើប្រាស់អណ្តូង។ ស្ថិតនៅក្រោមគោលការណ៍ណែនាំ និងសេចក្តីណែនាំអំពីប្រធានគណៈកម្មាធិការ អ្នកប្រើប្រាស់នឹងត្រូវបង់ថ្លៃទឹកសំរាប់ការប្រើប្រាស់អណ្តូង រក្សាអណ្តូងឱ្យស្អាតនៅជុំវិញ និងដឹកនាំការត្រួតពិនិត្យប្រចាំថ្ងៃ។ អ្នកថែទាំនឹងទទួលបន្ទុកត្រួតពិនិត្យប្រចាំថ្ងៃដាក់គ្រឿងបន្លាស់ ព្រមទំាំងជួសជុលតូចតាច។ ហេរញ្ញិកនឹងត្រូវប្រមូល និងគ្រប់គ្រងថ្លៃទឹក ដែលនឹងត្រូវប្រើប្រាស់ដើម្បីគ្របដណ្តប់លើការចំណាយ សំរាប់ការថែទាំទៀងទាត់ជួសជុល និងការទិញគ្រឿងបន្លាស់។

(២) ថ្នាក់ខេត្ត

ក្រុមជំនួយការមួយនឹងត្រូវបានគេរៀបចំនៅក្នុងផ្នែកផ្គត់ផ្គង់ទឹកនៅជនបទរបស់ PDRD ដើម្បីត្រួតពិនិត្យបរិក្ខារ និងគ្រប់គ្រងការខូចខាតរបស់ស្នប់បូមដៃដែលអ្នកភូមិមិនអាចដោះស្រាយបាន។ ក្រុមនេះនឹងបង្កើត ពីសមាជិកជាបុគ្គលិកពេញម៉ោង បំពាក់ឧបករណ៍ដោយយានយន្ត ឧបករណ៍សំភារៈ និងគ្រឿងផ្សេងៗ សំរាប់អនុវត្តការជួសជុលស្នប់បូមដៃដែលស្នើសុំដោយអ្នកភូមិនានា។

៨.៧.៣ តំលៃនៃការប្រតិបត្តិ និងការថែទាំ

តំលៃប្រតិបត្តិ និងការថែទាំប្រចាំឆ្នាំនៅថ្នាក់ភូមិ ត្រូវបានប៉ាន់ស្មានទៅតាមការពិចារណាពីតំលៃគ្រឿង បន្លាស់ពេលចុះធ្វើការត្រួតពិនិត្យរបស់ PDRD ដែលធ្វើឡើងម្តងក្នុងមួយឆ្នាំប្រែងឥន្ធនៈ និងប្រាក់ឧបត្ថម្ភសំរាប់ឧបការី PDRD ជួសជុលយ៉ាងរូសរាន់សំរាប់មួយ (១) ថ្ងៃ។ ជាងនេះទៅទៀត ដើម្បីជំនួសឡើងវិញនូវគ្រឿងស្នប់បូមដៃ មួយក្នុងរយៈពេលដប់ (១០) ឆ្នាំ តំលៃស្នប់បូមដៃមួយកំប្លេថ្មី គឺ ១៦០ដុល្លារត្រូវដាក់ជាតំលៃ O & M ប្រចាំឆ្នាំ។ លើសពីនេះទៀត ការអភិវឌ្ឍន៍អណ្តូងត្រូវបានគេពិចារណានូវការងារចាំបាច់សំរាប់ O & M ដែលត្រូវធ្វើបី(៣)ឆ្នាំម្តង។ តំលៃប្រចាំឆ្នាំសំរាប់ការអភិវឌ្ឍន៍អណ្តូងត្រូវបានគេប៉ាន់ស្មានមានចំនួន ៤៨ ដុល្លារអាមេរិក។

ចំនួនសរុបនៃតំលៃ O & M ត្រូវបានប៉ាន់ស្មាន គឺមាន ១៣២ដុល្លារអាមេរិកប្រចាំឆ្នាំ។ តំលៃដ៏ចាំបាច់អស់ទាំងនេះនឹងត្រូវកើនឡើងតាមអ្នកប្រើប្រាស់ប្រចាំឆ្នាំ។ ដោយយោលទៅតាមជំពូក ៨.៣ អ្នកទទួលផលដែលបានប៉ាន់ស្មានប្រចាំឆ្នាំសំរាប់មួយគ្រួសារ (ប៉ាន់ស្មានគ្រួសារដែលមានសមាជិក ៥នាក់) គឺ ៣ដុល្លារអាមេរិកនៅក្នុងតារាងខាង ក្រោម :

តារាង ៨.១៨ តំលៃ O & M ប្រចាំឆ្នាំនៅថ្នាក់ភូមិ

	ពិពណ៌នា	ថ្លៃឯកតា (ដុល្លារអាមេរិក)	បរិមាណ	សរុប (ដុល្លារអាមេរិក)	កំណត់សំគាល់
១.	ដាក់គ្រឿងបន្លាស់ថ្មី	១១,០	១ គ្រឿង	១១,០	រាល់ឆ្នាំ
២.	ប្រាក់ឧបត្ថម្ភបុគ្គលិក MPRD	៥,០	២ នាក់	១០,០	ត្រួតពិនិត្យប្រចាំឆ្នាំ
៣.	ឡានត្រួតពិនិត្យ	២៥,០	១ ថ្ងៃ	២៥,០	Ditto
៤.	អភិវឌ្ឍន៍អណ្តូង	១៦០,០	០,៣ ដង	៤៨,០	រៀងរាល់បីឆ្នាំ
៥.	ប្រាក់ឧបត្ថម្ភបុគ្គលិក DRWS	១៥,០	០,៦ នាក់	៩,០	Ditto
៦.	ឡានចុះត្រួតពិនិត្យ	២៥,០	០,៣ ថ្ងៃ	៧,៥	Ditto
៧.	ដាក់ស្នប់បូមដៃថ្មី	១៦០,០	០,១ គ្រឿង	១៦០,០	រៀងរាល់១០ឆ្នាំ
៨.	ប្រាក់ឧបត្ថម្ភបុគ្គលិក DRWS	១៥,០	០,២ នាក់	៣,០	Ditto
៩.	ឡានចុះត្រួតពិនិត្យ	២៥,០	០,១ ថ្ងៃ	២,៥	Ditto
	សរុប			១៣២,០	

អត្រាប្តូរប្រាក់ : ១ ដុល្លារអាមេរិក ≈ ៣៩៦០ រៀល ≈ ១៣៣ យ៉េន

ក្នុងចំណោមភូមិចំនួន ២០ ដែលបានបង្ហាញនៅលើ “ ការសិក្សាដំណើរការអភិវឌ្ឍន៍ទឹកក្រោមដីនៅក្នុងប្រទេសកម្ពុជាភាគខាងត្បូង ” អត្រានៃការប្រមូលបានតំលៃទឹក គឺមានតែ ៣៥% ប៉ុណ្ណោះ។ នៅពេលដែលគេសួរថាហេតុអ្វីនៅក្នុងពេលកំពុងធ្វើបទសំភាសន៍នោះ ការឆ្លើយតបនានា គឺថា “ ទោះបីជាតំលៃថ្លៃឈ្នួលត្រូវបានគេប្រមូលមែន តែមិនមានគណនីសុវត្ថិភាព រឺ ប្រអប់សុវត្ថិភាព ត្រូវទុកលុយនោះនៅក្នុងឡើយ ” ហើយ “

តំលៃឈ្នួលនេះនឹង ត្រូវបានប្រមូលនៅពេលគេត្រូវការ និងការជួសជុល "។ វិធីសាស្ត្រមួយសំរាប់ការប្រមូល គំរូវឱ្យគេត្រួតពិនិត្យសំរាប់ ភូមិនីមួយៗ ដោយពឹងផ្អែកទៅលើស្ថានភាពថ្មីនីមួយៗ។

៨.៧.៤ កម្មវិធីត្រួតពិនិត្យ

ដើម្បីយល់អំពីការប្រើប្រាស់ជានិរន្តភាពនៃគ្រឿងបរិក្ខារ ការត្រួតពិនិត្យតាមឱកាសទៅលើបរិក្ខារ និងការប្រតិបត្តិ O & M គំរូវឱ្យគេដឹកនាំចុះពិនិត្យលើបញ្ហានានា ហើយបរិក្ខារក៏គំរូវគេថែទាំឱ្យបានល្អដែរ។

(១) ការអនុវត្តន៍លើការត្រួតពិនិត្យ

ការត្រួតពិនិត្យសកម្មភាពនានា គួរតែត្រូវធ្វើឡើងក្នុងរយៈពេលយូរអង្វែង និងការិយាល័យផ្គត់ផ្គង់ទឹកជនបទ និងការិយាល័យអភិវឌ្ឍន៍សហគមន៍របស់ PDRD ដែលមានយុត្តាធិការនៅលើតំបន់ដែលជាមុខព្រួញ គួរតែជាស្ថាប័នទទួលខុសត្រូវមួយ។ ទោះជាយ៉ាងណាក៏ដោយ ដោយសារបុគ្គលិករបស់ PDRD មិនមានបទពិសោធន៍ និងមិនស្គាល់ពីរបៀបធ្វើនោះ ការត្រួតពិនិត្យក្នុងឆ្នាំទីមួយបន្ទាប់ពីការកសាងបរិក្ខាររួមមក គួរតែរាប់បញ្ចូលទៅជាផ្នែកមួយនៃគំរោង។ នៅក្នុងរយៈពេលនោះបុគ្គលិក PDRD គួរត្រូវគេផ្តល់ឱ្យនូវការបណ្តុះបណ្តាលបច្ចេកទេស ដើម្បីរៀបចំជាមួយមុខជំនាញចាំបាច់ ក្នុងការបន្តការត្រួតពិនិត្យដ៏មានប្រសិទ្ធភាព នៅពេលដែលគំរោងចប់សព្វគ្រប់។

ជាងនេះទៅទៀត រថយន្តធុន 4WD (Pickup) ចំនួនពីគ្រឿងនឹងត្រូវប្រគ្រុយត្រួតពិនិត្យមើលសកម្មភាពជាផ្នែកមួយរបស់គំរោង ព្រោះផ្នែកអភិវឌ្ឍន៍ជនបទមិនអាចលែកធ្វើការងារនេះបានឡើយ។

(២) វិធីសាស្ត្រនៃការត្រួតពិនិត្យ

សមាជិកជាបុគ្គលិករបស់ PDRD ចំនួនពីរនាក់ (ម្នាក់ទទួលបន្ទុកផ្នែកបរិក្ខារផ្គត់ផ្គង់ទឹក និងម្នាក់ទៀតទទួលបន្ទុកខាងអង្គការសហគមន៍) រួមគ្នាជាមួយ WPL និង VWC គួរតែត្រូវដឹកនាំសកម្មភាពត្រួតពិនិត្យ ដូចមានក្នុងបញ្ជីខាងក្រោម។ ការត្រួតពិនិត្យគួរតែត្រូវដឹកនាំធ្វើប្រចាំឆ្នាំសំរាប់ភូមិនីមួយៗ។

① បរិក្ខារផ្គត់ផ្គង់ទឹក គួរតែត្រូវគេចុះត្រួតពិនិត្យ ហើយប្រសិនបើមានផ្នែកណាមួយខូចខាតដែលគេរកឃើញពួកគេគួរតែត្រូវជួសជុលភ្លាមៗ។ បុព្វហេតុ និងហេតុផលសំរាប់ការពន្យារពេលជួសជុលគួរតែត្រូវកំណត់ផងដែរ។

②គេគួរតែអះអាងថា បរិក្ខារទាំងនេះត្រូវបានគេថែទាំគ្រប់ជ្រុងជ្រោយ វី ក៏អត់ ។

③គេគួរតែអះអាងថា ប្រព័ន្ធ O & M ដំណើរការប្រកបដោយធម្មតា វី ក៏អត់

④ដោយពឹងផ្អែកទៅលើលទ្ធផលខាងលើ បញ្ហាដែលត្រូវធ្វើឱ្យប្រសើរ គួរតែត្រូវគេបង្ហាញឱ្យបានច្បាស់ ដល់សមាជិក WPC និង VWC ហើយគោលការណ៍ណែនាំគួរតែត្រូវគេផ្តល់ឱ្យតាមសេចក្តីយោង ។

(៣) តំលៃត្រួតពិនិត្យ

ដោយសារតែ PDRD មិនមានគំរោងថវិកា អ្នកប្រើប្រាស់ដែលជាអ្នកទទួលផលប្រយោជន៍ គួរតែត្រូវជួយចេញថ្លៃ។ ប្រាក់ឧបត្ថម្ភដល់បុគ្គលិក PDRD និងតំលៃយានយន្តសំរាប់សកម្មភាព បើប្រត្រុយត្រួតពិនិត ត្រូវបានគេធ្វើមួយម្តងមួយក្នុងមួយឆ្នាំ ដូចមានបង្ហាញយ៉ាងត្រឹមត្រូវនូវតំលៃថែទាំក្នុងតារាង ៨.៨។

៨.៨ គោលការណ៍ណែនាំនៅក្នុងយុទ្ធនាការអនាម័យ និង O & M

កម្មវិធីអប់រំសុខភាព និង O & M ក៏ជាកត្តាគន្លឹះក្នុងកម្មវិធីផ្គត់ផ្គង់ទឹក។ ដើម្បីសំរេចបាននូវនិរន្តភាពនៃកម្មវិធីនេះ ទីប្រឹក្សាផ្នែកប្រឹក្សានឹងបង្កើតក្រុមមួយ ដោយរួមមានទីប្រឹក្សាផ្នែកប្រឹក្សា DRWS និង PDRD ដើម្បីជំរុញការអប់រំសុខភាព និង O & M។ ទីប្រឹក្សាផ្នែកប្រឹក្សាប្រចាំមូលដ្ឋាននឹងត្រូវគេឱ្យធ្វើការសំរាប់ដំណាក់កាលអនុវត្តន៍ចាប់ពីការចាប់ផ្តើមរហូតដល់មួយ (១) ឆ្នាំ បន្ទាប់ពីការសាងសង់ចប់សព្វគ្រប់។

ភាពលំអិតនៃសកម្មភាពមានដូចខាងក្រោម :

(១) ពីដំណាក់កាលរៀបចំផែនការ

ក្រុមប្រឹក្សានឹងត្រូវចូលទំនាក់ទំនងសហគមន៍ភូមិតាមរយៈ WPC តាមលក្ខខណ្ឌនៃវិធីសាស្ត្រ ដើម្បីជំរុញការ

អប់រំសុខភាព និង VLOM ។ នៅពេលជាមួយគ្នានេះដែរ មន្ត្រីខេត្តនានានឹងត្រូវគេបណ្តុះបណ្តាលជាដៃគូដ៏ជិតស្និទ្ធបំផុតចំពោះសហគមន៍ភូមិនៅក្នុងផ្នែកសុខភាព និង O & M ។

(២) នៅក្នុងដំណាក់កាលសាងសង់

ការចូលរួមរបស់សហគមន៍ភូមិ ក្នុងការងារសាងសង់នឹងត្រូវបានគេជំរុញឱ្យមានចំនួនជាអតិបរមា ដែលដឹកនាំភាពជាម្ចាស់របស់ពួកគេចំពោះសហគមន៍នោះ ។ ជាងនេះទៅទៀត សហគមន៍ភូមិនឹងត្រូវគេបណ្តុះបណ្តាលអំពីតំឡើងស្នប់បូមដៃ និងការជួសជុល ការសាងសង់ / ការតំឡើង អំពីបរិក្ខារបន្ទាប់សន្សំ (ដូចជាបឧបករណ៍យកជាតិដែកចេញ) ។

(៣) បន្ទាប់ពីការងារសាងសង់បញ្ចប់យ៉ាងពេញលេញ

អ្នកទីប្រឹក្សាប្រចាំមូលដ្ឋាននឹងរក្សានូវការត្រួតពិនិត្យសហគមន៍ភូមិ និងមន្ត្រីផ្នែករដ្ឋបាលនានា នៅថ្នាក់ខេត្ត និងថ្នាក់ភូមិ និងការរៀបចំការប្រជុំ រឺ ធ្វើសិក្ខាសាលា ដើម្បីពង្រឹងនូវអ្វីៗ ដែលពួកគេត្រូវដាក់សំរាប់ O & M ប្រសិនបើចាំបាច់ ។ រៀងរាល់ពេលចុះត្រួតពិនិត្យ សហគមន៍ភូមិទីប្រឹក្សាប្រចាំមូលដ្ឋាននឹងត្រូវយោងទៅតាមអ្នកចង្អុលបង្ហាញ ដើម្បីវាស់វែងអំពីសមិទ្ធផលរបស់ពួកគេ និងធ្វើទៅតាមមធ្យោបាយដ៏ប្រសើរល្អតលាស់ ។

(៤) ការអប់រំសុខភាព និងអនាម័យ

ការអប់រំគុណភាព និងអនាម័យនឹងត្រូវគេធ្វើតាមរយៈដំណាក់កាលទាំងមូលតែម្តង ។ ជាពិសេសផ្នែកអនាម័យនឹងត្រូវគេផ្សព្វផ្សាយទៅដល់សហគមន៍អំពីរបៀបការពារជំងឺ ។

តាមរយៈសកម្មភាពបង្ហាញខាងលើ ការបារម្ភមួយដ៏សំខាន់ គឺត្រូវតែដាស់តឿនក្រេិនរំលឹកពីចំណេះដឹងរបស់សហគមន៍ភូមិ និងបង្កើនសមត្ថភាពរបស់ពួកគេសំរាប់ O & M ។ សមត្ថភាពជួយឧបត្ថម្ភរៀបចំ ដូចជា PDRD និង DRWS នឹងត្រូវបានគេសង់ឱ្យខ្ពស់ជាងគឺរិត ក្នុងពេលដំណាលគ្នានោះ ។

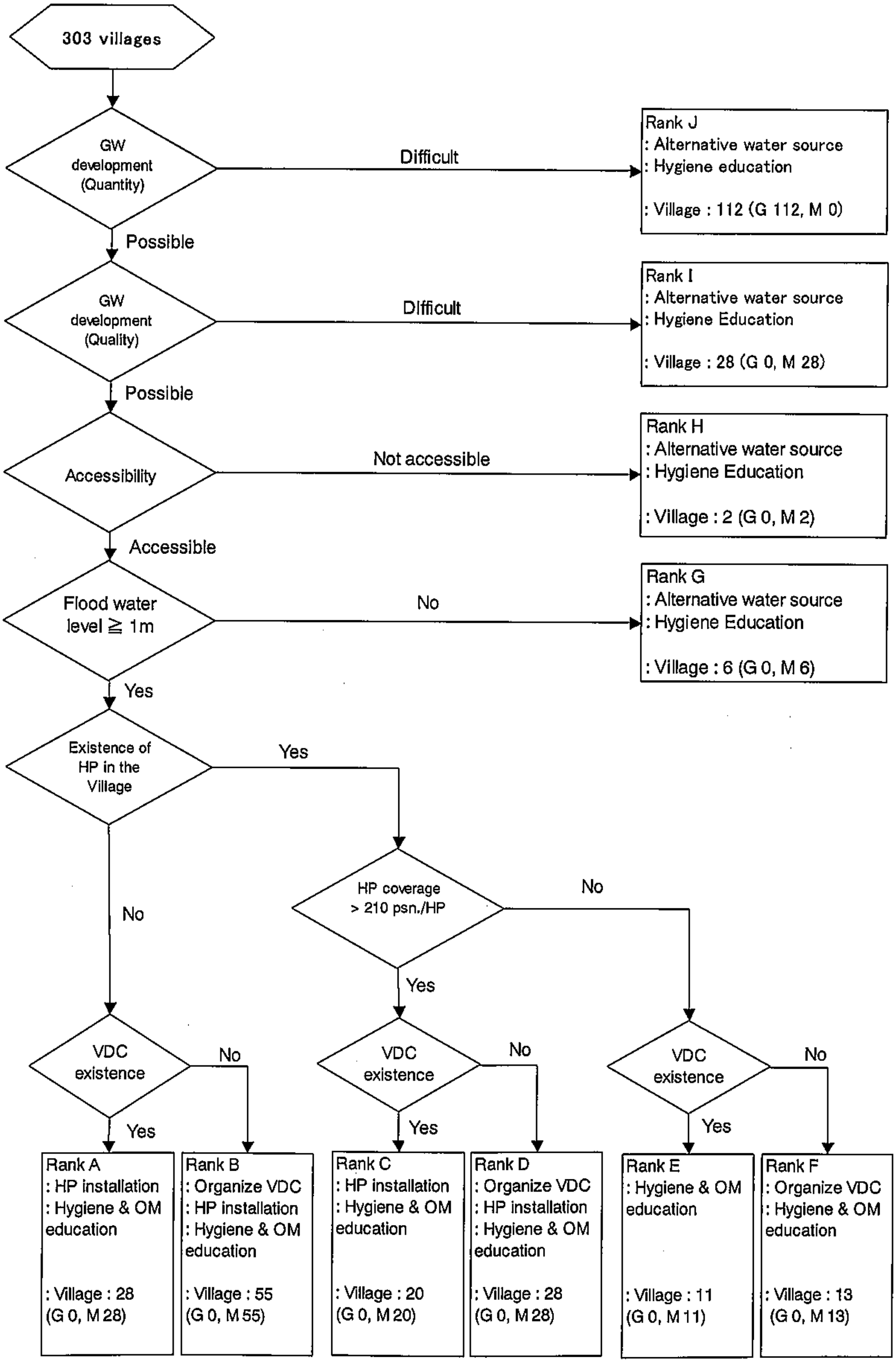

Figure 8.1 Flow Chart of Village Classification

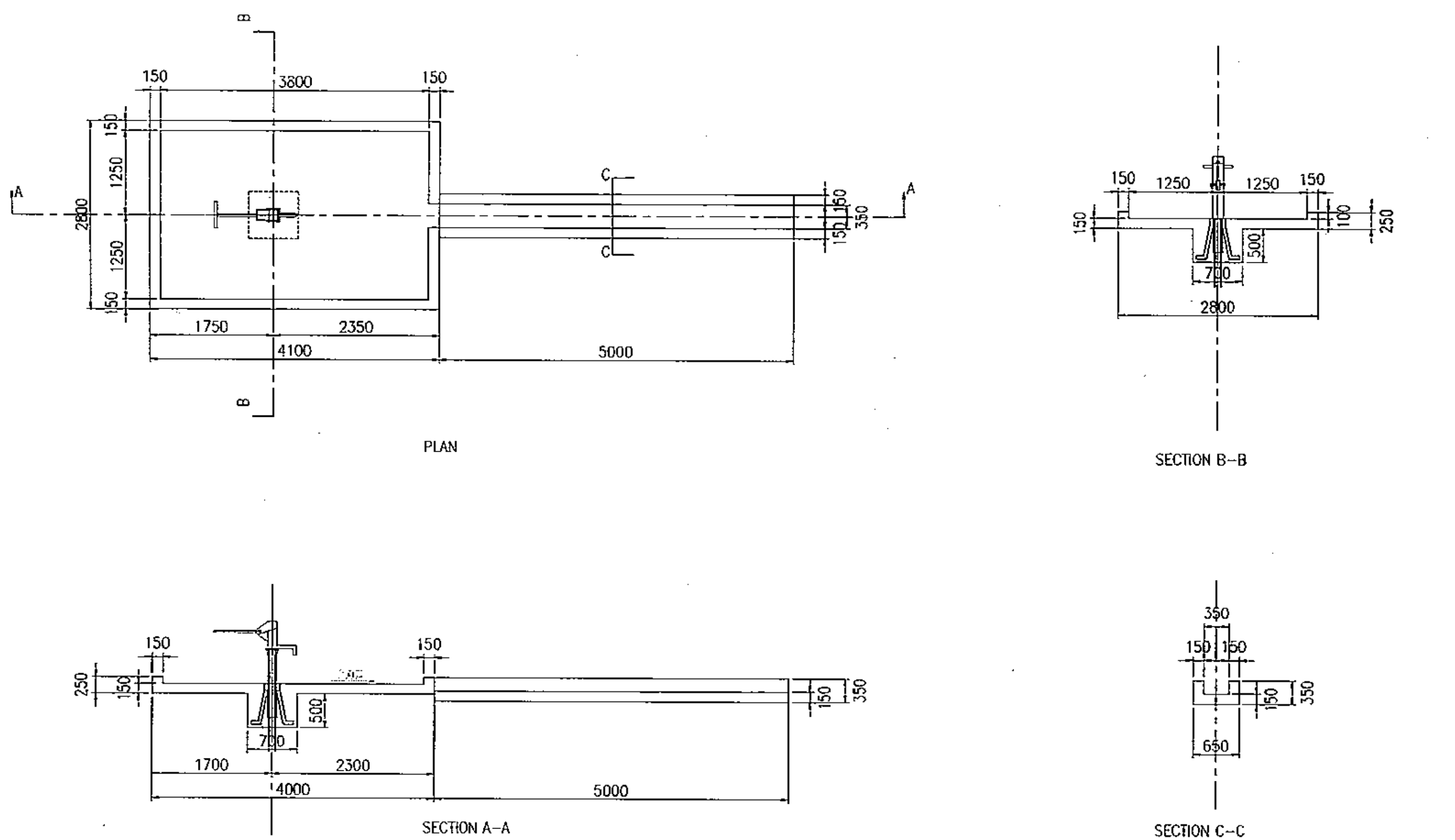

Figure 8.3 Design of Platform and Drain

S=1/40

REMARK
Concrete Strength: 21 N/mm2
Reinforcing Steel Bar: ϕ9mm @ 150mmX150mm
Embankment shall be 35cm higher than ground level

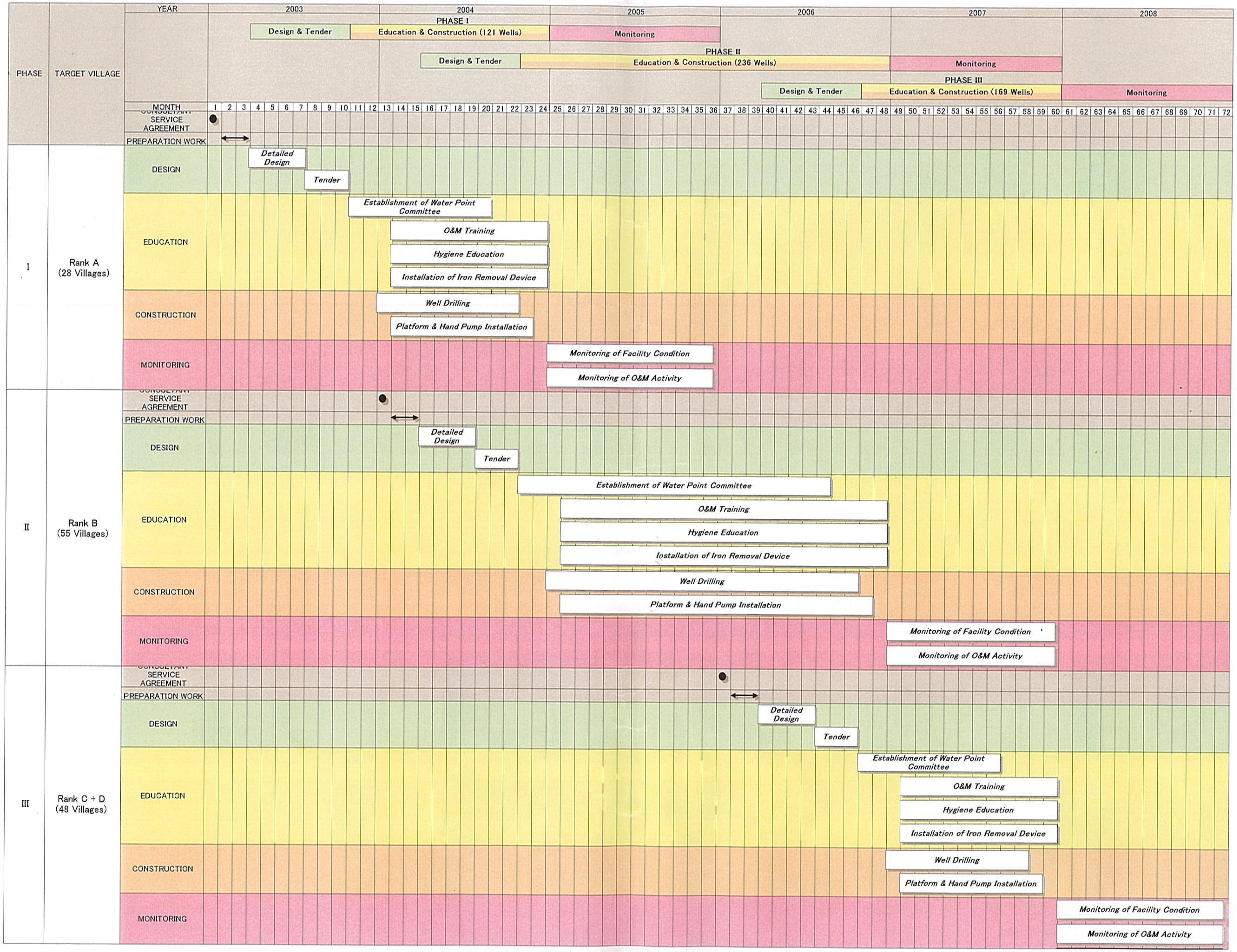

Figure 8.4 Implementation Schedule