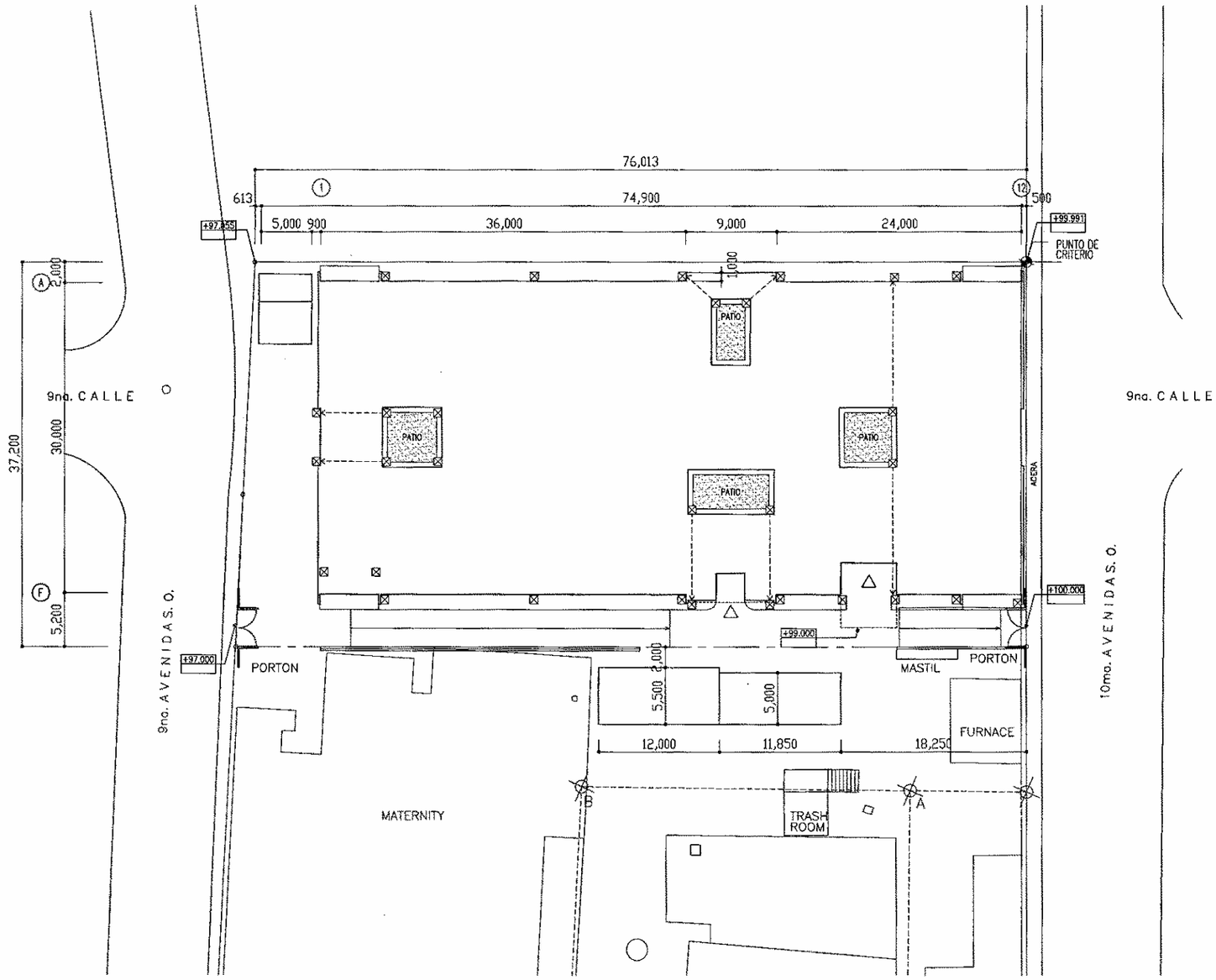

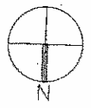

PLANO DE UBICACION / ESTADO
HOSPITAL LEONARDO MARTINEZ

ESCALA 1 : 500
D-1

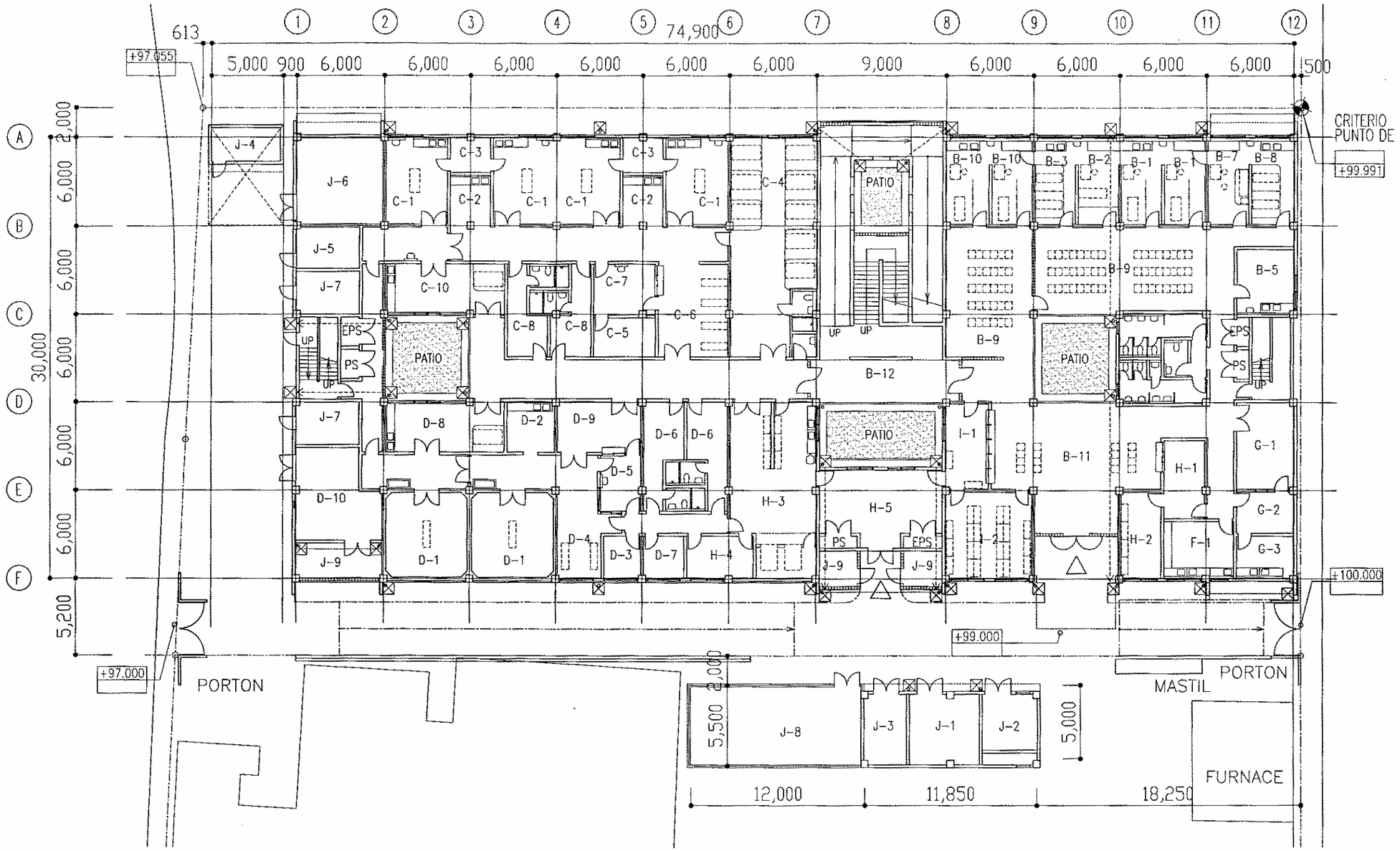

A-1 Puerperio(26camas)
A-2 Puerperio separado
A-3 Estación de enfermería
A-4 Consulta(admisión) / curaciones
A-5 Tratamiento de neonatos
A-6 Sala de descanso
A-7 Mini cocina
A-8 Disposición de inmundicias
A-9 Lenceria
A-10 Bodega

B-1 Consultorio de obstetricia
B-2 Ultrasonido
B-3 Curaciones
B-4 Planificacion familiar
B-5 Vacunacion
B-6 Promocion de salud
B-7 Consultorio de neonatos
B-8 Curaciones
B-9 Sala de espera
B-10 Admision
B-11 Porche
B-12 Porche

C-1 Sala de Parto
C-2 Examen de neonatos
C-3 Bodega de equipos
C-4 Labor
C-5 Sala de medicos de guardia
C-6 Recuperación
C-7 Estación de enfermería
C-8 Vestuario

C-10 Ante sala septico

D-1 Quirófano de parto
D-2 Examen de neonatos
D-3 Bodega de equipos
D-4 Recuperacion
D-5 Estación de enfermería
D-6 Vestuario
D-7 Sala de reunión
D-8 Ante sala septico
D-9 Ante sala
D-10 S.Maq. aire acondiconado

E-1 Prematuros(4camas)
E-2 UCIN - infeccion(3camas)
E-3 UCIN(3camas)
E-4 Estación de enfermería
E-5 Sala de reunión
E-6 Vestuario
E-7 Preparacion de alimento lacteado
E-8 Tratamiento de recien-nacidos
E-9 Lenceria
E-10 Bodega de equipos
E-11 Lactancia

F-1 Laboratorio

G-1 Ray-X
G-2 Operador
G-3 Revelación

H-1 Farmarcia
H-2 Bodega de farmarcia
H-3 Materiales para esterilización
H-4 Bodega de materiales esterilizados
H-5 Bodega central

I-1 Oficina(Recepcion/Caja)
I-2 Almacen de expedientes
I-3 Dirección
I-4 Secretaria
I-5 Jefatura de enfermería
I-6 Trabajador social
I-7 Vestuario del personal

J-1 Transformador
J-2 Generador
J-3 Bomba
J-4 Bomba
J-5 Colector
J-6 S. Maq Gas medical
J-7 Depósito de desechos
J-8 Tenque de agua
J-9 Maquina exterior para a c
J-10 S. Maq

PLANO (1)
HOSPITAL LEONARDO MARTINEZ

ESCALA 1 : 300
D-2

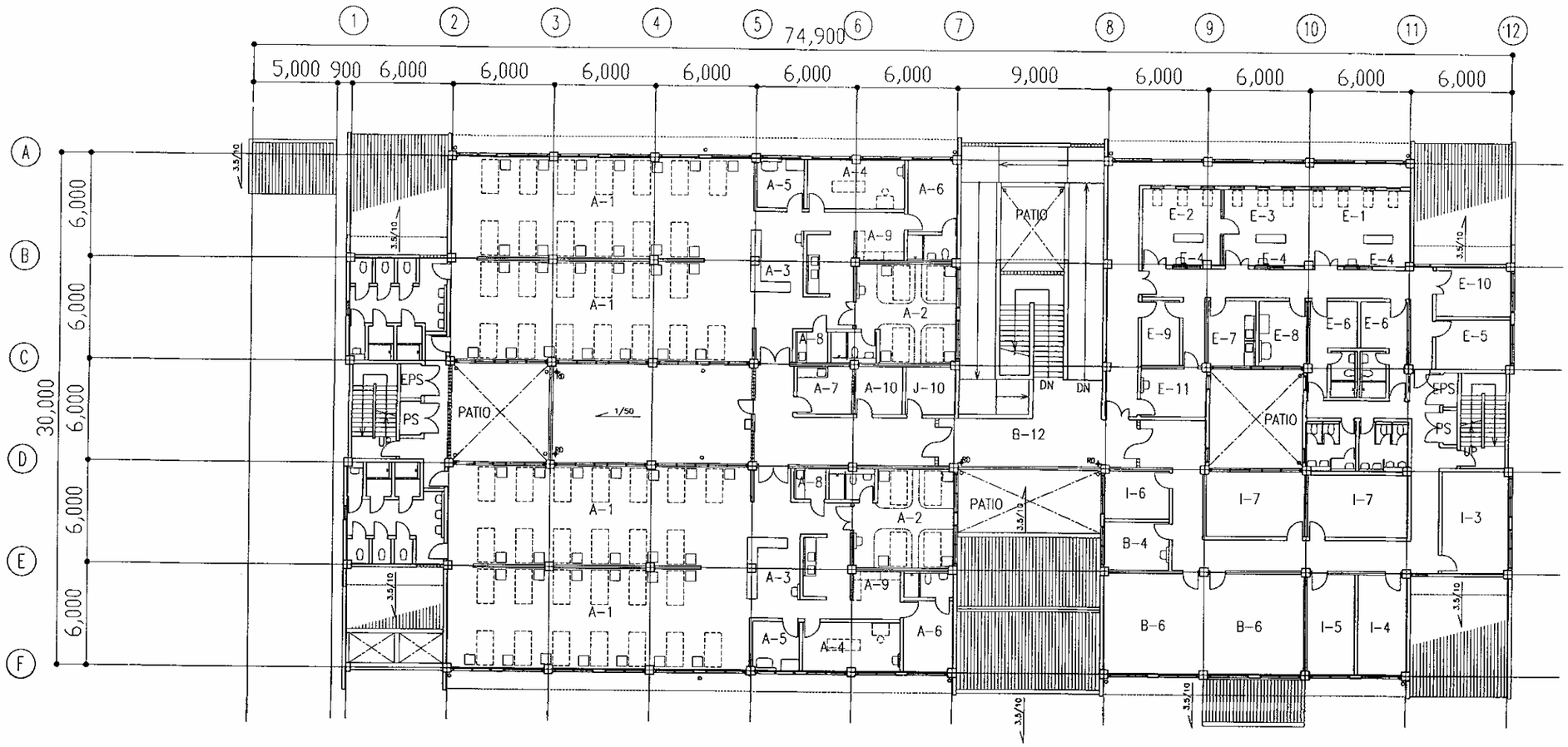

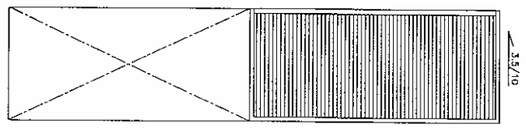

A-1 Puerperio(26camas)
A-2 Puerperio separado
A-3 Estación de enfermería
A-4 Consulta(admisión) / curaciones
A-5 Tratamiento de neonatos
A-6 Sala de descanso
A-7 Mini cocina
A-8 Disposición de inmundicias
A-9 Lenceria
A-10 Bodega

B-1 Consultorio de obstetricia
B-2 Ultrasonido
B-3 Curaciones
B-4 Planificacion familiar
B-5 Vacunacion
B-6 Promocion de salud
B-7 Consultorio de neonatos
B-8 Curaciones
B-9 Sala de espera
B-10 Admision
B-11 Porche
B-12 Porche

C-1 Sala de Parto
C-2 Examen de neonatos
C-3 Bodega de equipos
C-4 Labor
C-5 Sala de medicos de guardia
C-6 Recuperación
C-7 Estación de enfermería
C-8 Vestuario

C-10 Ante sala septico

D-1 Quirófano de parto
D-2 Examen de neonatos
D-3 Bodega de equipos
D-4 Recuperacion
D-5 Estación de enfermería
D-6 Vestuario
D-7 Sala de reunión
D-8 Ante sala septico
D-9 Ante sala
D-10 S.Maq. aire acondiconado

E-1 Prematuros(4camas)
E-2 UCIN · infeccion(3camas)
E-3 UCIN(3camas)
E-4 Estación de enfermería
E-5 Sala de reunión
E-6 Vestuario
E-7 Preparacion de alimento lacteado
E-8 Tratamiento de recien-nacidos
E-9 Lencería
E-10 Bodega de equipos
E-11 Lactancia

F-1 Laboratorio

G-1 Ray-X
G-2 Operador
G-3 Revelación

H-1 Farmarcia
H-2 Bodega de farmarcia
H-3 Materiales para esterilización
H-4 Bodega de materiales esterilizados
H-5 Bodega central

I-1 Oficina(Recepcion/Caja)
I-2 Almacen de expedientes
I-3 Dirección
I-4 Secretaria
I-5 Jefatura de enfermeria
I-6 Trabajador social
I-7 Vestuario del personal

J-1 Transformador
J-2 Generador
J-3 Bomba
J-4 Bomba
J-5 Colector
J-6 S. Maq Gas medical
J-7 Depósito de desechos
J-8 Tenque de agua
J-9 Maquina exterior para a c
J-10 S. Maq

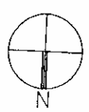

PLANO (2)
HOSPITAL LEONARDO MARTINEZ

ESCALA 1 : 300
D-3

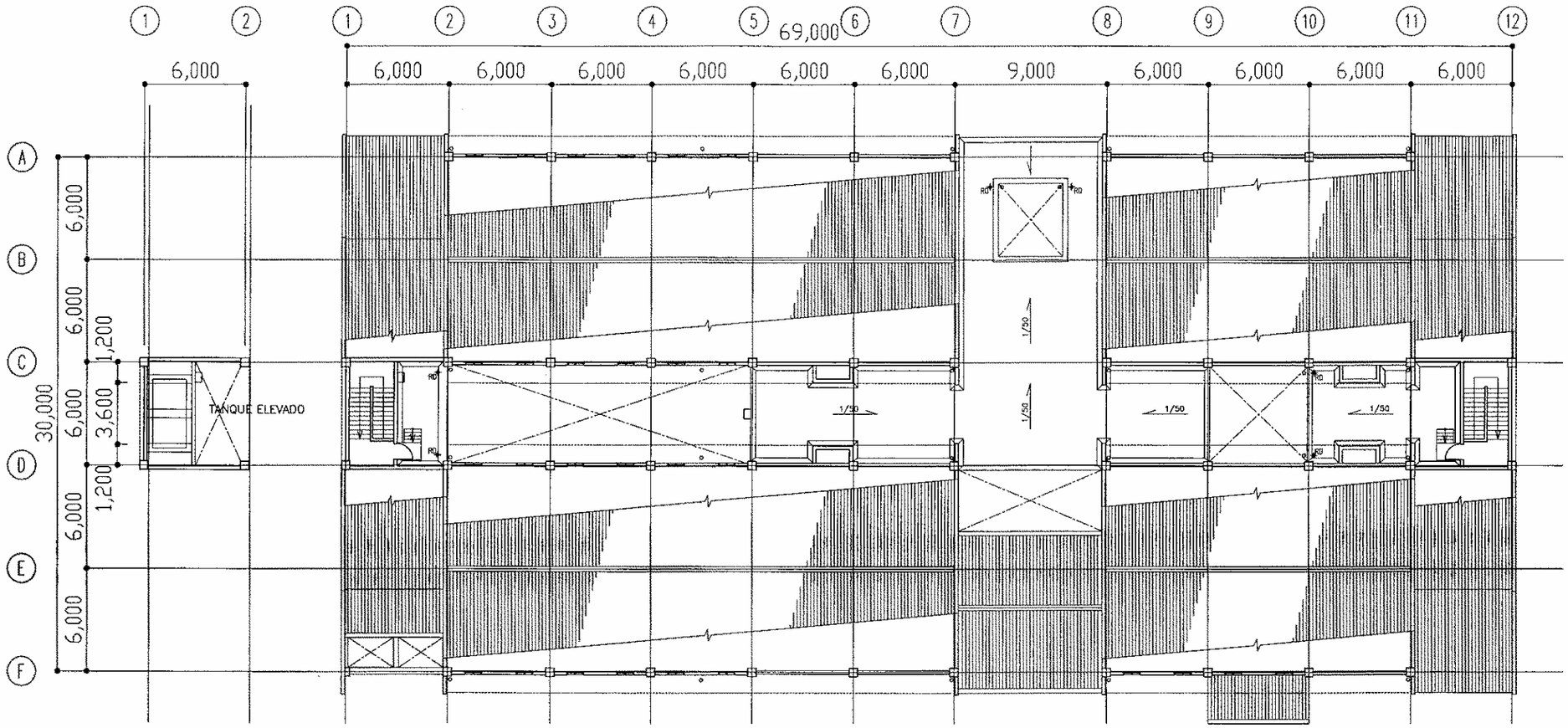

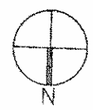

PLANO (3)
HOSPITAL LEONARDO MARTINEZ

ESCALA 1 : 300
D-4

ELEVACION ESTE-1

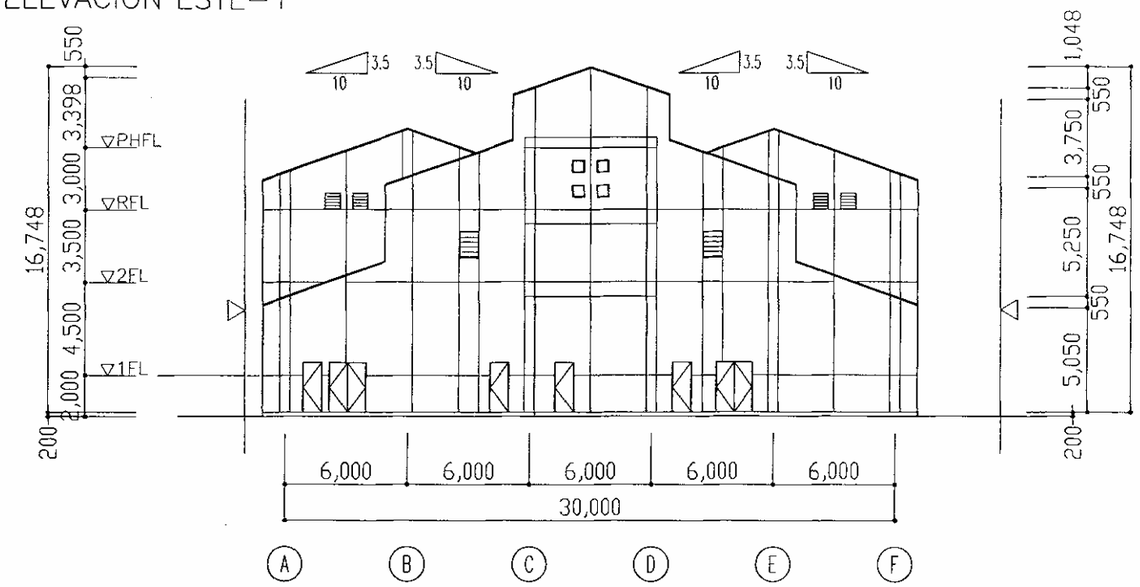

ELEVACION OESTE

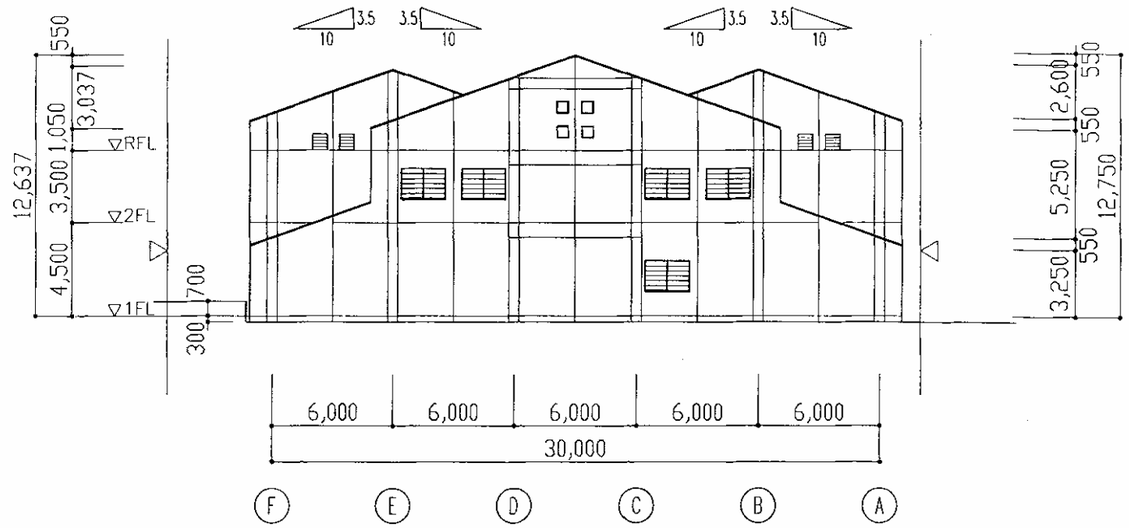

ELEVACION NORTE

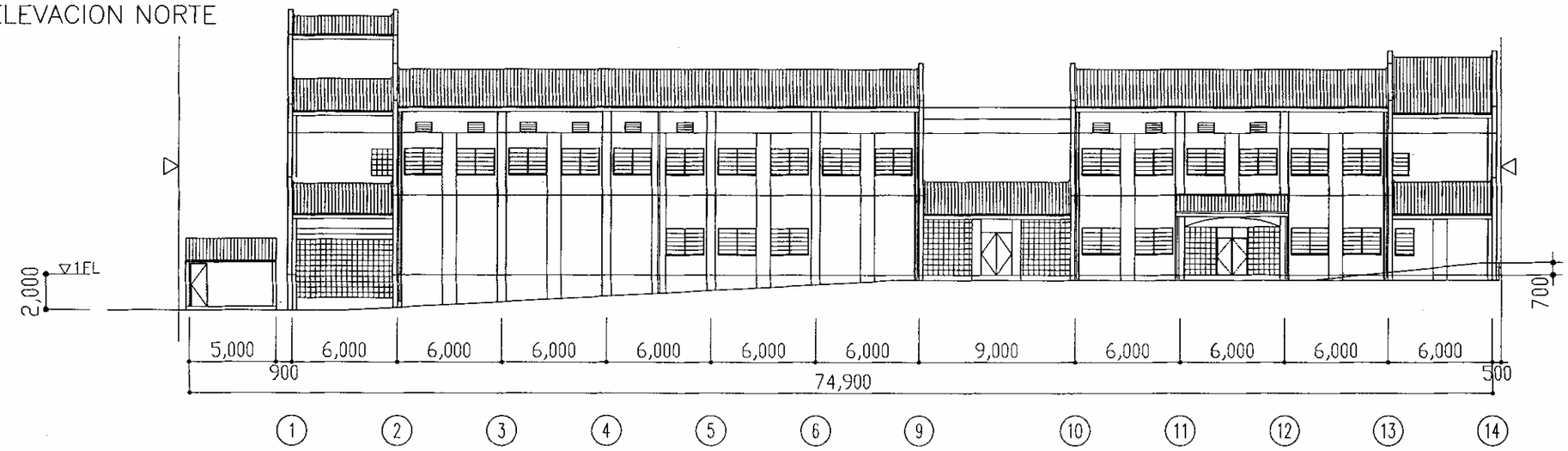

ELEVACION SUR

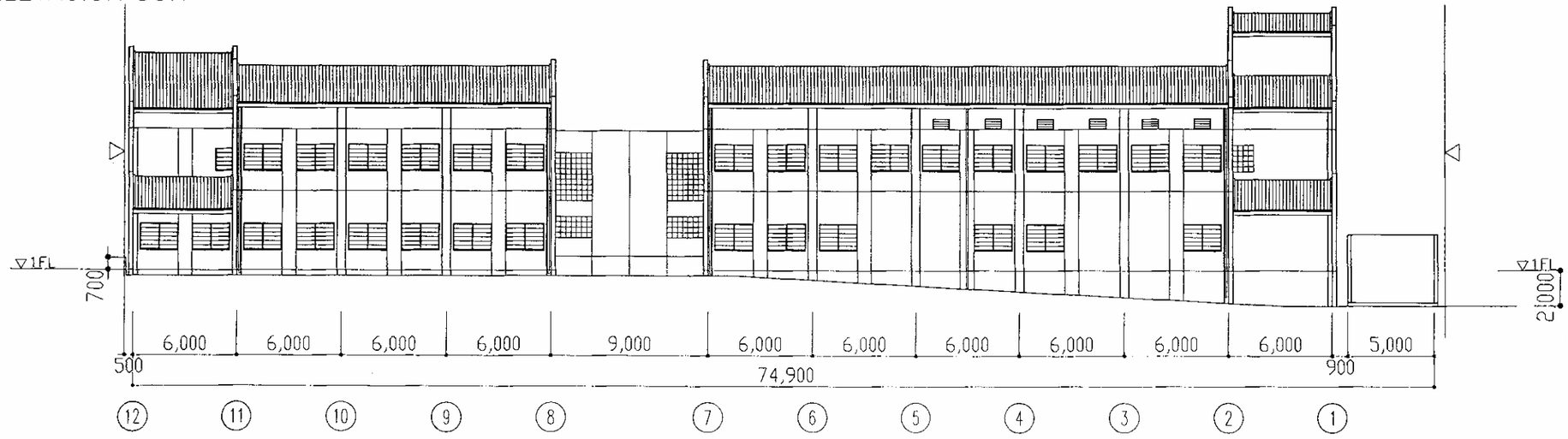

FACHADA (1)
HOSPITAL LEONARDO MARTINEZ

ESCALA 1 : 300
D-5

B–B SECCION

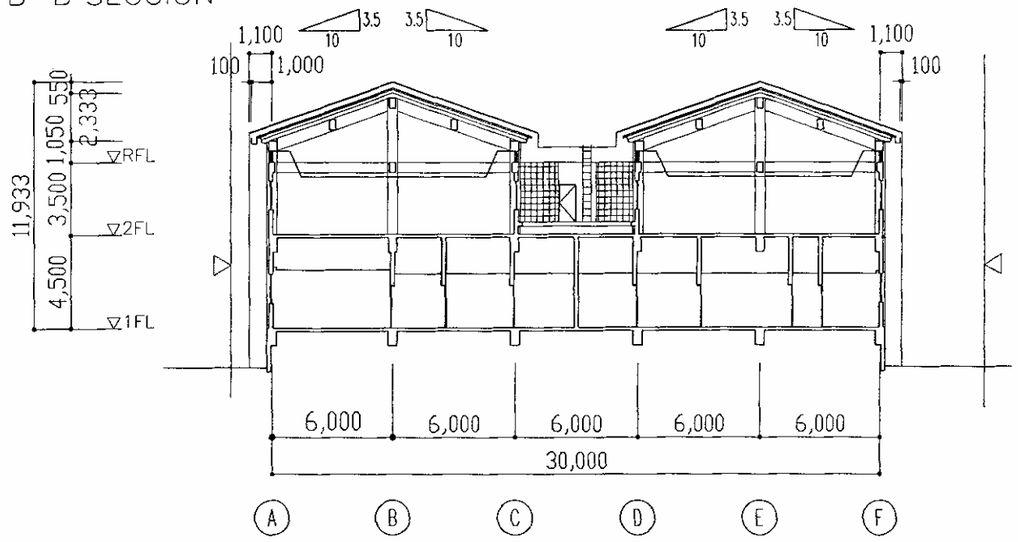

C–C SECCION

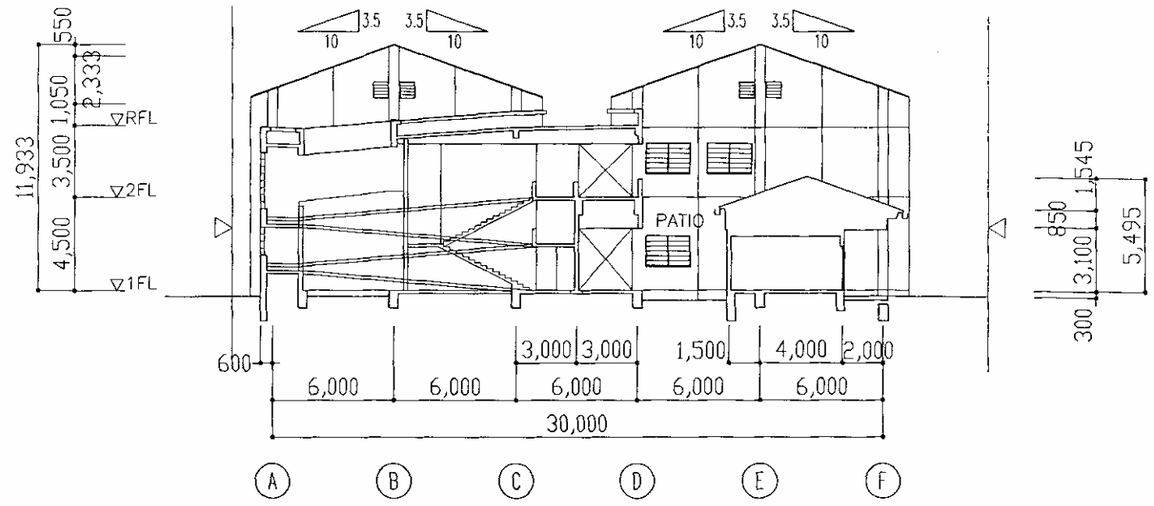

D–D SECCION

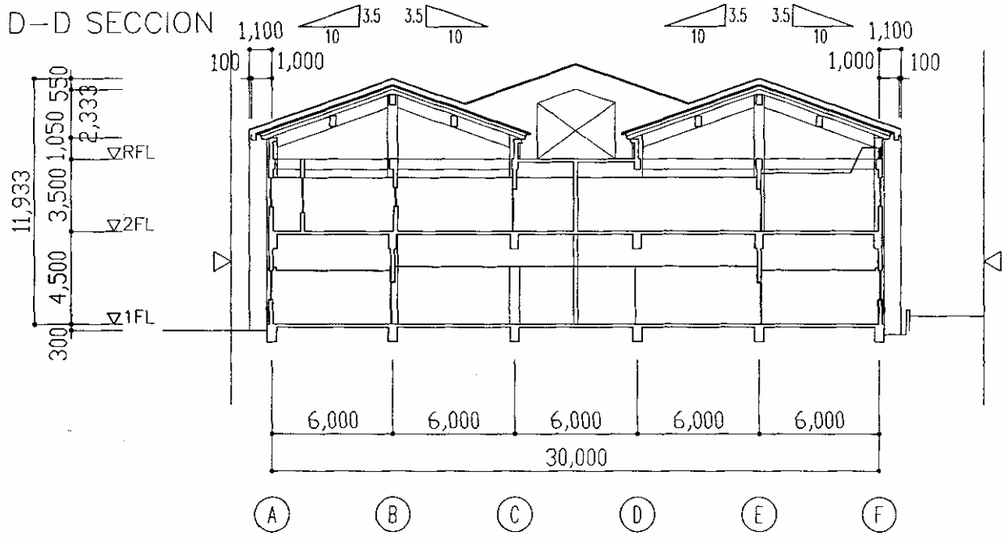

KEYPLAN

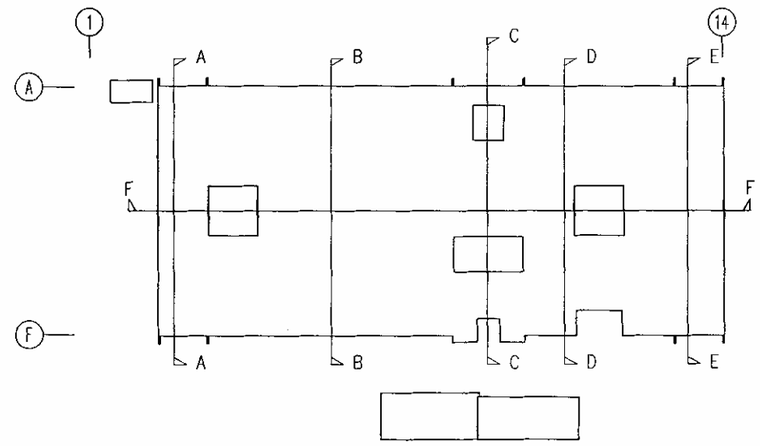

F–F SECCION

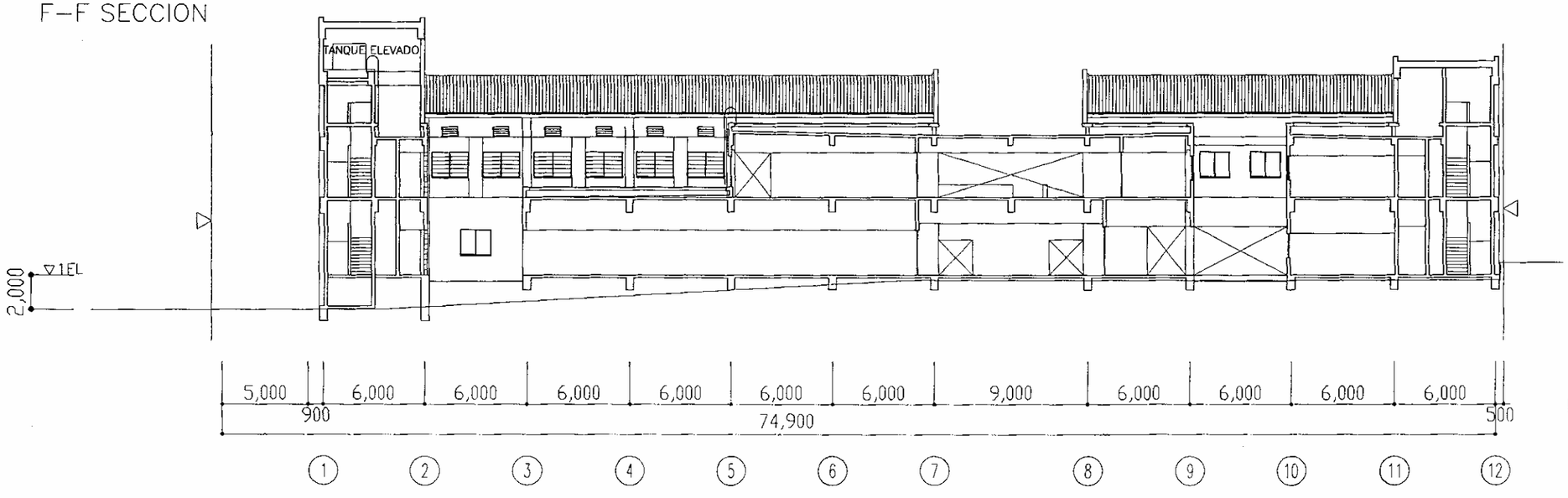

PLANO (2)
HOSPITAL LEONARDO MARTINEZ

ESCALA 1 : 300
D–6

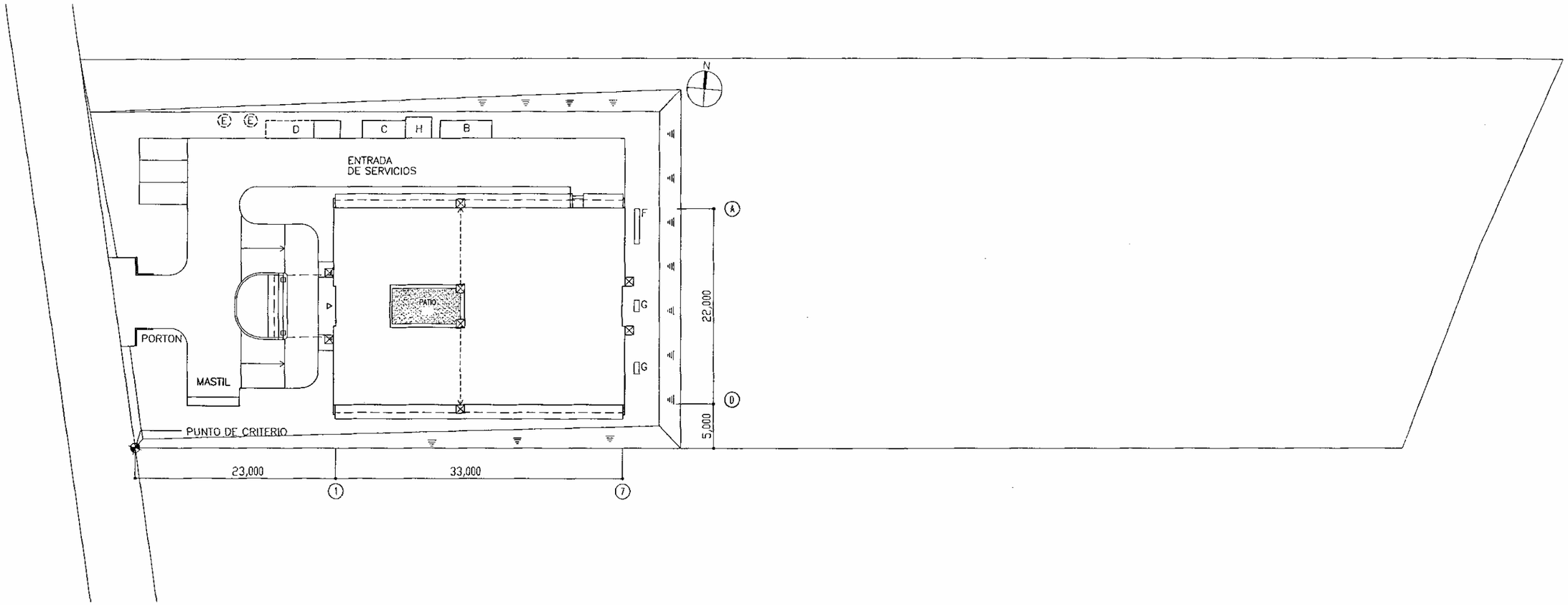

A	CLIPER
B	DEPOSITO DE BASURA
C	SALA DE BOMBA RESERVA DE AGUA
D	TANQUE SEPTICO
E	POZO FILTANTE
F	BASE DE MAQUINA L4,000×W600×H300
G	BASE DE MAQUINA L1,300×W600×H300
H	SALA DE BOMBA

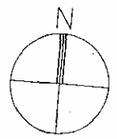

PLANO DE UBICACION (1)
CHOLOMO CLIPER

ESCALA 1:500

D-7

A	CLIPER
B	DEPOSITO DE BASURA
C	SALA DE BOMBA RESERVA DE AGUA
D	TANQUE SEPTICO
E	POZO FILTANTE
F	BASE DE MAQUINA L4,000×W600×H300
G	BASE DE MAQUINA L1,300×W600×H300
H	SALA DE BOMBA

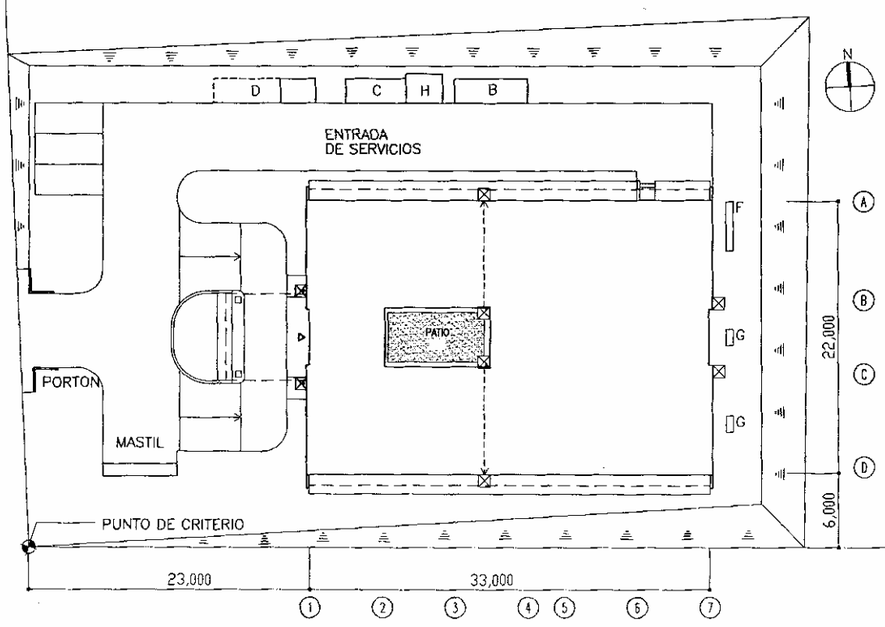

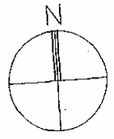

PLANO DE UBICACION(2)
VILLANUEVA CLIPER

ESCALA 1:500

D-8

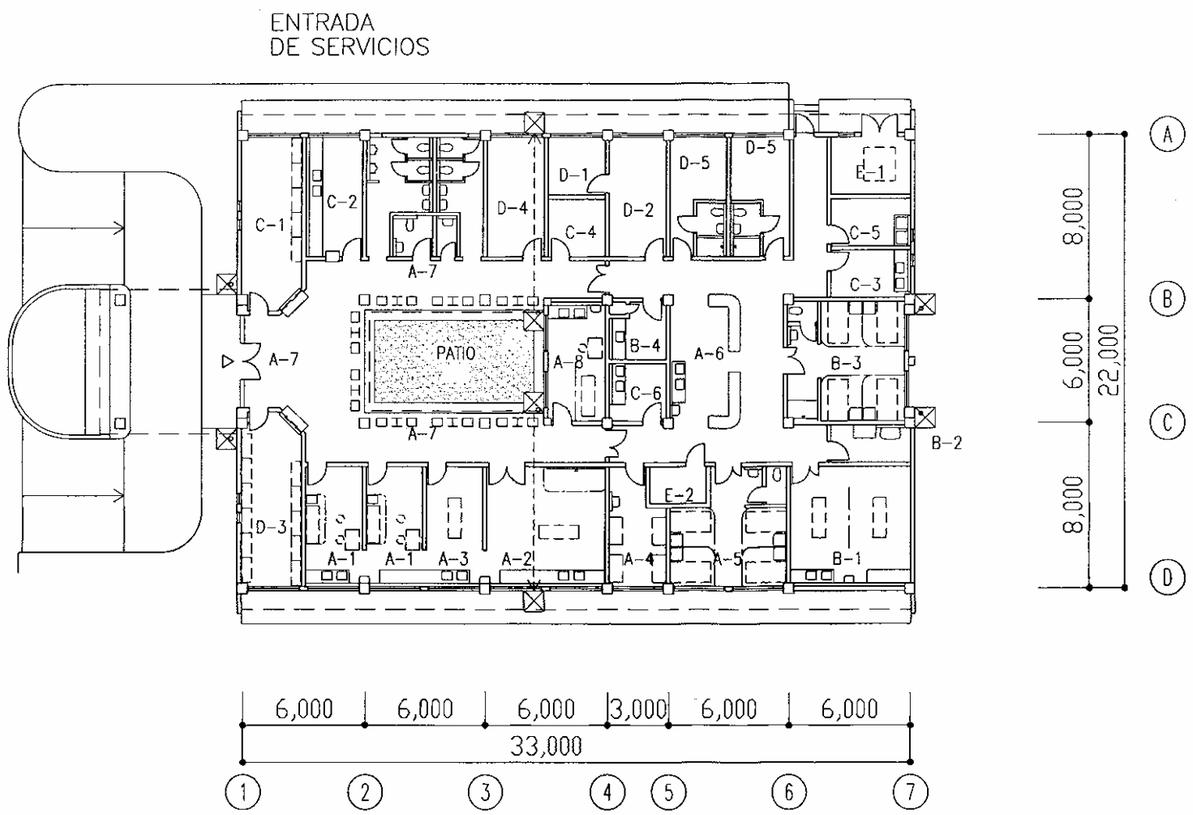

A-1 Consulta
A-2 Tratamiento 1
A-3 Tratamiento 2
A-4 Obserbacion 1
A-5 Obserbacion 2
A-6 Estación de enfermería
A-7 Sala de espera
A-8 Admision

B-1 Parto
B-2 Examen de neonatos
B-3 Dolores de parto / recuperacion
B-4 Mini cocina

C-1 Farmacia / Deposito de medicamento
C-2 Laboratorio
C-3 Esterilizacion
C-4 Bodega
C-5 Lavadero
C-6 Revelacion

D-1 Gerente de instalaciones
D-2 Despacho
D-3 Archivo
D-4 Uso multiple (reunion)
D-5 Sala de los turnos

E-1 Generador
E-2 S. Maq

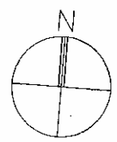

PLANO
VILLANUEVA CLIPER
CHOLOMO CLIPER
ESCALA 1:300
D-9

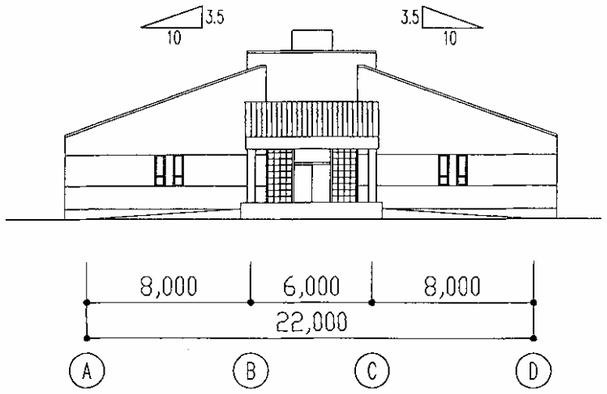

ELEVACION OESTE

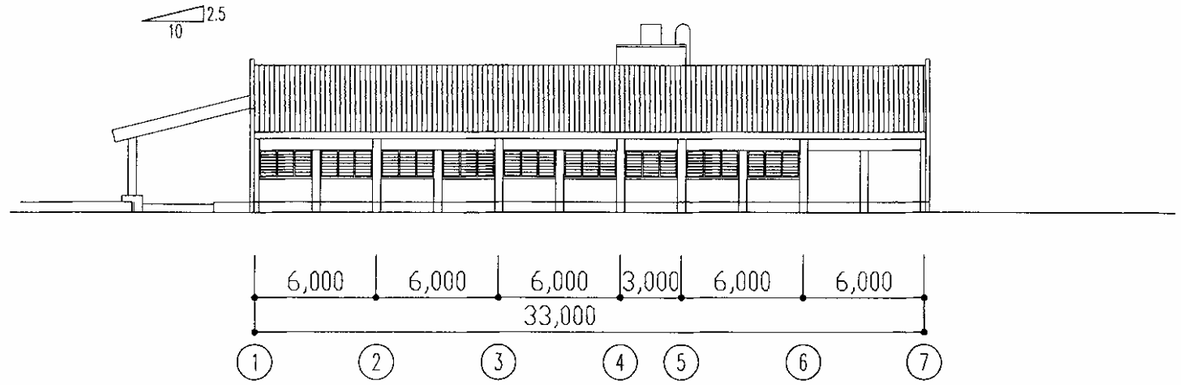

ELEVACION NORTE

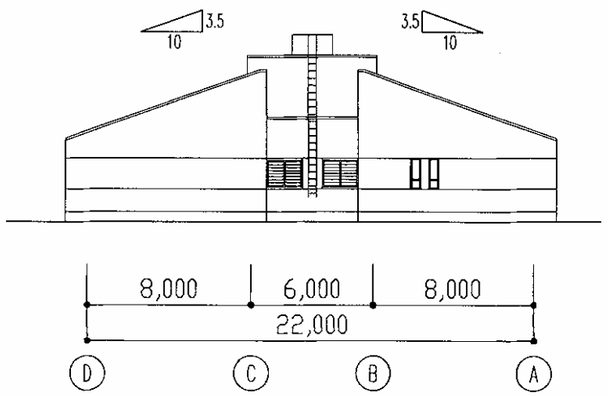

ELEVACION ESTE

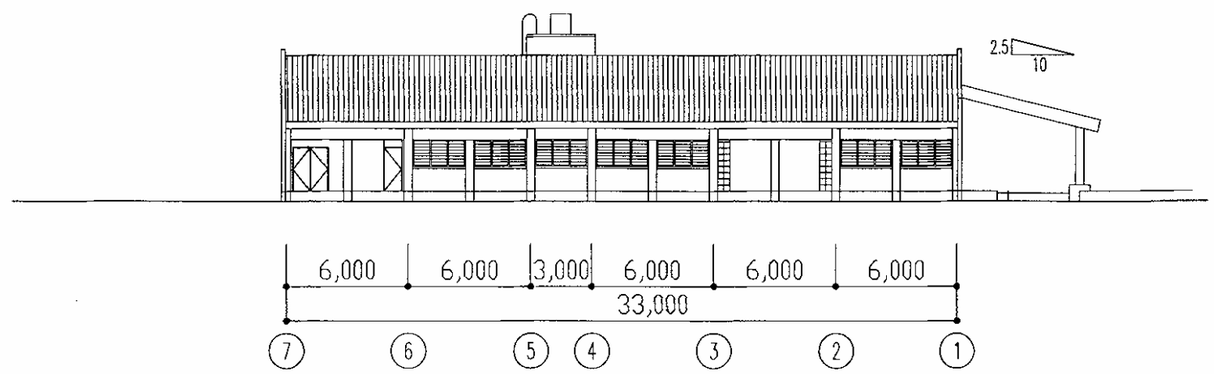

ELEVACION SUR

FACHADA (1)
VILLANUEVA CLIPER
CHOLOMO CLIPER
ESCALA 1:300
D-10

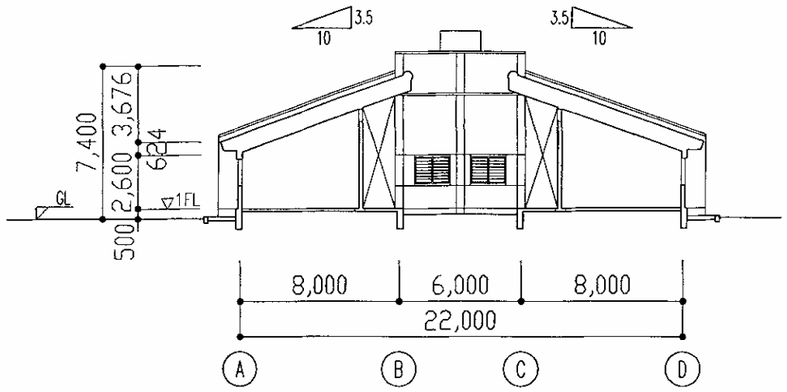

SECCION B–B'

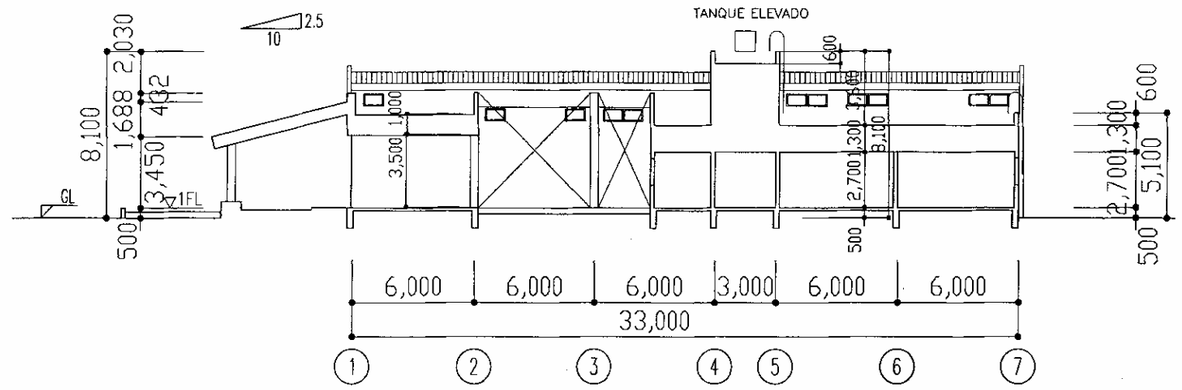

SECCION A–A'

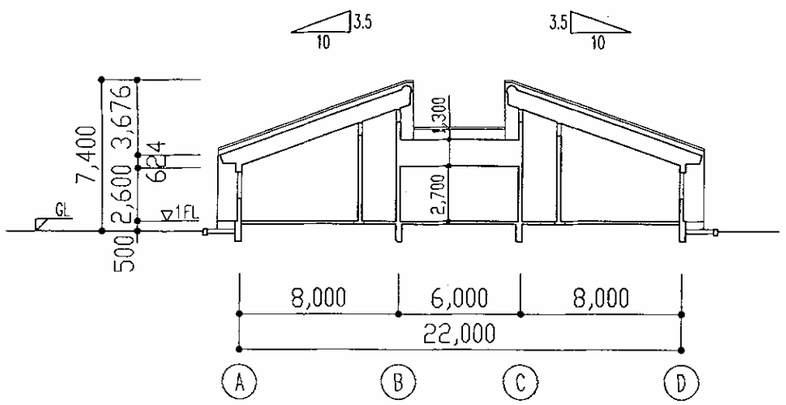

SECCION C–C'

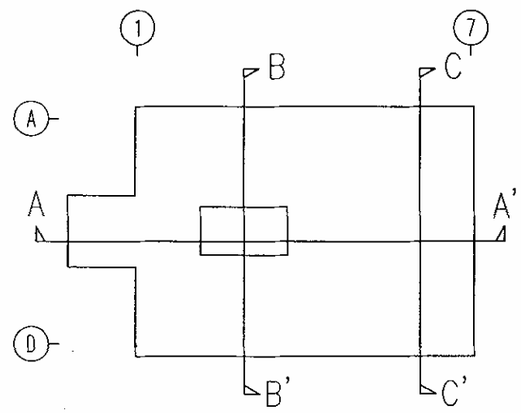

KEY PLAN

FACHADA (2)
VILLANUEVA CLIPER
CHOLOMO CLIPER
ESCALA 1:300
D–11