AGENCE JAPONAISE DE COOPERATION INTERNATIONALE(JICA)

DIRECTION GÉNÉRALE
DU GÉNIE RURAL
MINISTÈRE DE L'AGRICULTURE
RÉPUBLIQUE TUNISIENNE

ÉTUDE DE CONCEPTION DÉTAILLÉE POUR LE PROJET D'APPROVISIONNEMENT EN EAU DES ZONES RURALES EN RÉPUBLIQUE TUNISIENNE

RAPPORT FINAL

VOLUME III RAPPORT DE CONCEPTION DÉTAILLÉE

PARTIE 3 CAHIER DE PLANS TYPES

GOUVERNORAT GABÉS
RAPPORT SUR EZZAHRA

MARS 2001

NIPPON KOEI CO.,LTD.
TAIYO CONSULTANTS CO.,LTD.

SOMMAIRE

	Pages
* **Ouvrages Courants**	
- Ventouse sur une conduite en PEHD (Type P1)	1 à 2
- Vidange indirecte sur une conduite en PEHD (Type P2.2)	3 à 5
- Sectionnement sur conduite en PEHD (Type P5)	6 à 7
- Sectionnement sur conduite en PEHD (Type P6)	8 à 9
* **Travaux divers**	
- Borne fontaine	10 à 11
- Massifs de butée	12
- Traversée d'une piste sous passage busé	13
- Niche pour tableau de comptage	14

VENTOUSE SUR UNE CONDUITE

TYPE P1

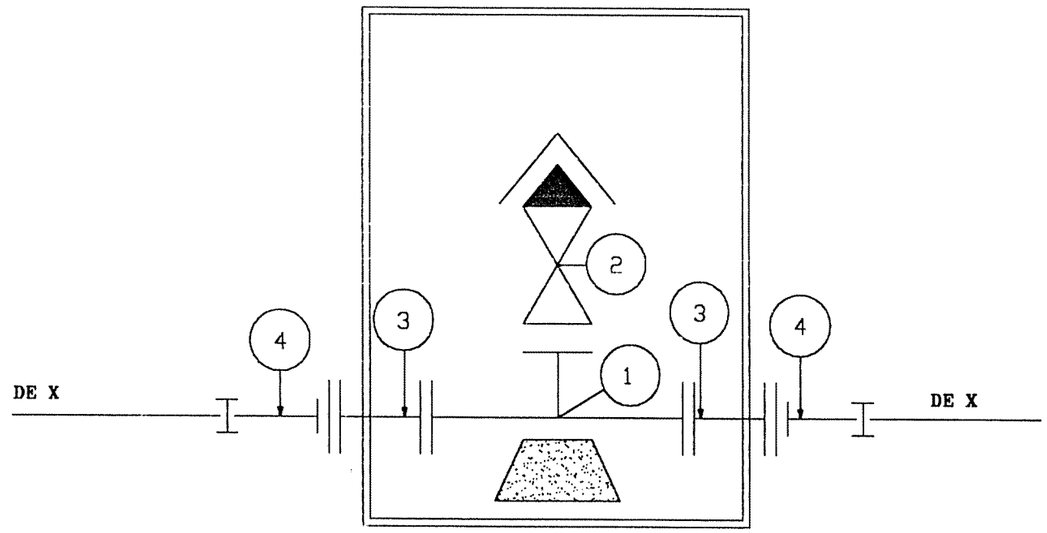

LEGENDE

1–	Té en fonte bridé DN X/60/X
2–	Ventouse avec robinet d'arrêt isolé, DN 60
3–	Manchette en fonte bridée, DN X – L = 0.50 m
4–	Collet souder DE X avec bride mobile et manchon électro-soudable DE X

X : Diamètre de la conduite

COUPE A-A

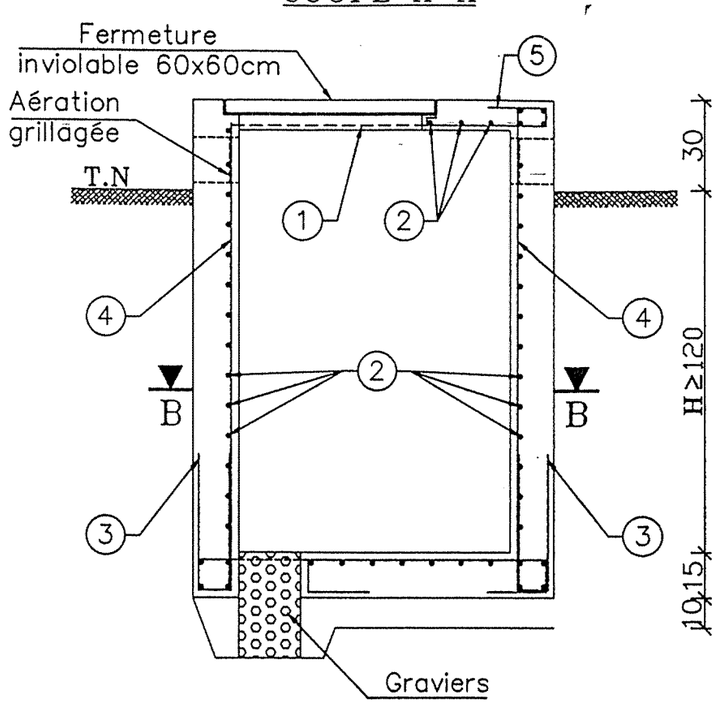

COUPE B-B

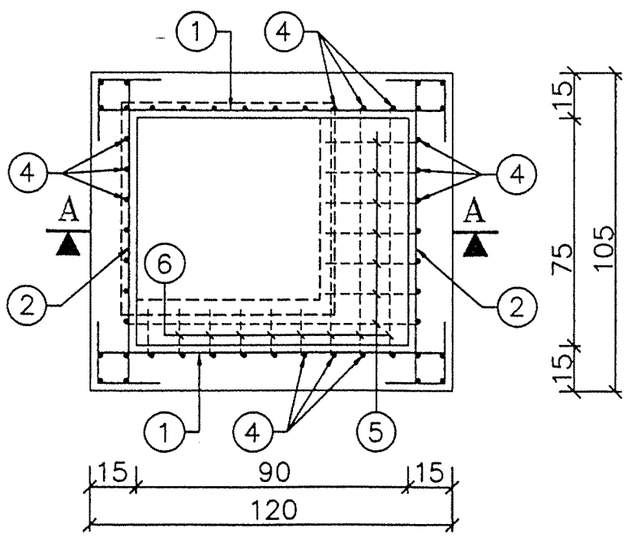

Tableau des Armatures

1	L = 175 cm _ T8 _ e = 10 cm 10 [20 — 115 — 20] 10
2	L = 160 cm _ T8 _ e = 10 cm 10 [20 — 100 — 20] 10
3	L = 100 cm _ T8 _ e = 10 cm 45 45] 10
4	L ≥ 150 cm _ T8 _ e = 10 cm
5	L = 80 cm _ T8 _ e = 10 cm 5 [45 — 20] 10
6	L = 60 cm _ T8 _ e = 10 cm 5 [25 — 20] 10

Bordereaux des Armatures

N°	Nb piéces	Diametre (mm)	Long (m) /pieces	Long (m) Totale
1	39	T8	1.75	68.25
2	42	T8	1.60	67.20
3	32	T8	1.00	32.00
4	48	T8	1.50	72.00
5	7	T8	0.80	5.60
6	6	T8	0.60	3.60
Longueur Total				248.65
Poids Unitaire (Kg/ml)				0.395
Poids Total (Kg)				98.21
Poids Total + 5 % (Kg)				103.00

Métré :

Deblai en grande masse	6.00 m3
Remblai autour de l'ouvrage	4.00 m3
Béton de propreté dosé 150Kg/m3	0.20 m3
Béton arme dosé à 350 Kg/m3	1.15 m3
Flinkote (couches croisées)	6.10 m2
Enduit ordinaire	2.50 m2
Badigeon au surfacaire(min 2 couches)	2.50 m2

REPUBLIQUE TUNISIENNE MINISTERE DE L'AGRICULTURE DIRECTION GENERALE DU GENIE RURAL	ETUDE DE CONCEPTION DETAILLEE POUR LE PROJET D'APPROVISIONNEMENT EN EAUDES ZONES RURALES EN REPUBLIQUE TUNISIENNE
COFFRAGE ET FERRAILLAGE OUVRAGE DE VENTOUSE TYPE P1	Date : Novembre 2000 ECHELLE : 1/20 PLAN N° :
NIPPON KOEI CO., LTD TAIYO CONSULTANTS CO., LTD	

N° 70

3

VIDANGE INDIRECTE

TYPE P2.2

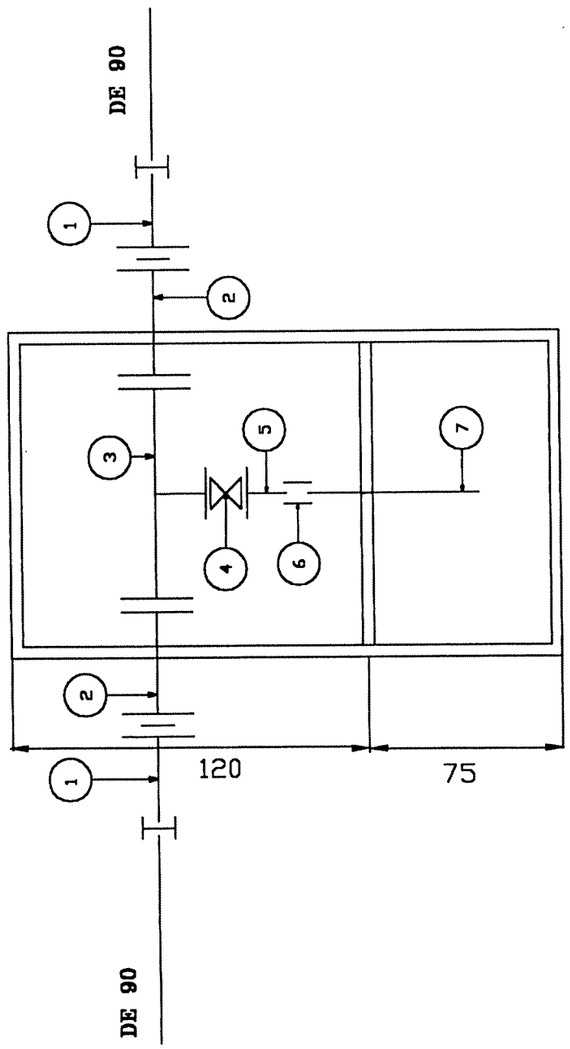

LEGENDE

1–	Collet bride DE 90 avec manchette électrosoudable
2–	Manchette bridée en fonte DN 80, L = 0.5 m
3–	Té à trois brides en fonte DN 80/80/80
4–	Robinet vanne DN 80
5–	Bout uni en fonte DN 80
6–	Joint Gibault en fonte DN 80
7–	Manchette lisse en fonte L = 0.75m avec collerette DN 80

N° 22

4

VIDANGE INDIRECTE

TYPE P2.2

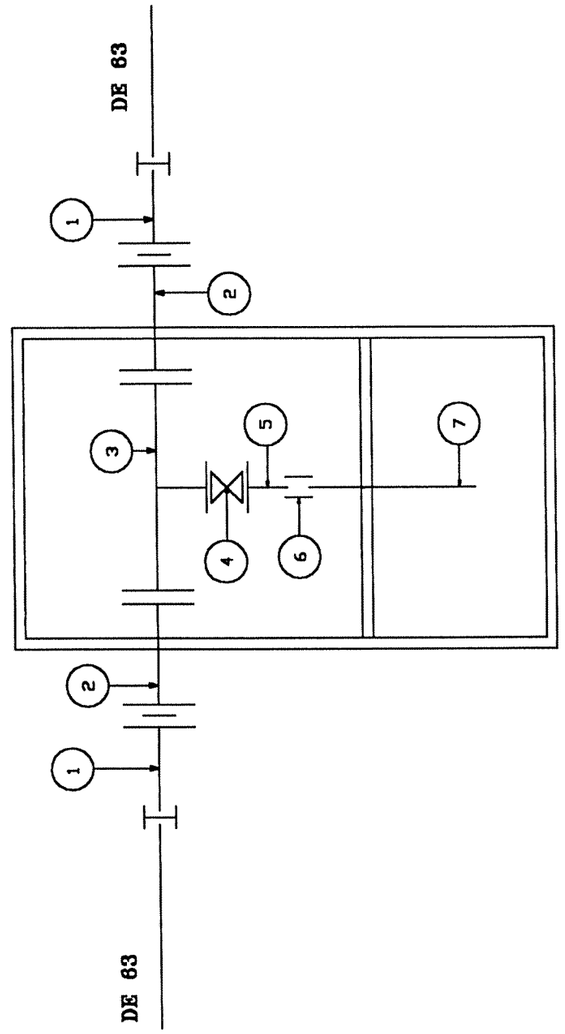

LEGENDE

1–	Collet bride DE 63 avec manchette électrosoudable
2–	Manchette bridée en fonte DN 60, L = 0.5 m
3–	Té à trois brides en fonte DN 60/60/60
4–	Robinet vanne DN 60
5–	Bout uni en fonte DN 60
6–	Joint Gibault en fonte DN 60
7–	Manchette lisse en fonte L = 0.75m avec collerette DN 60

COUPE A-A

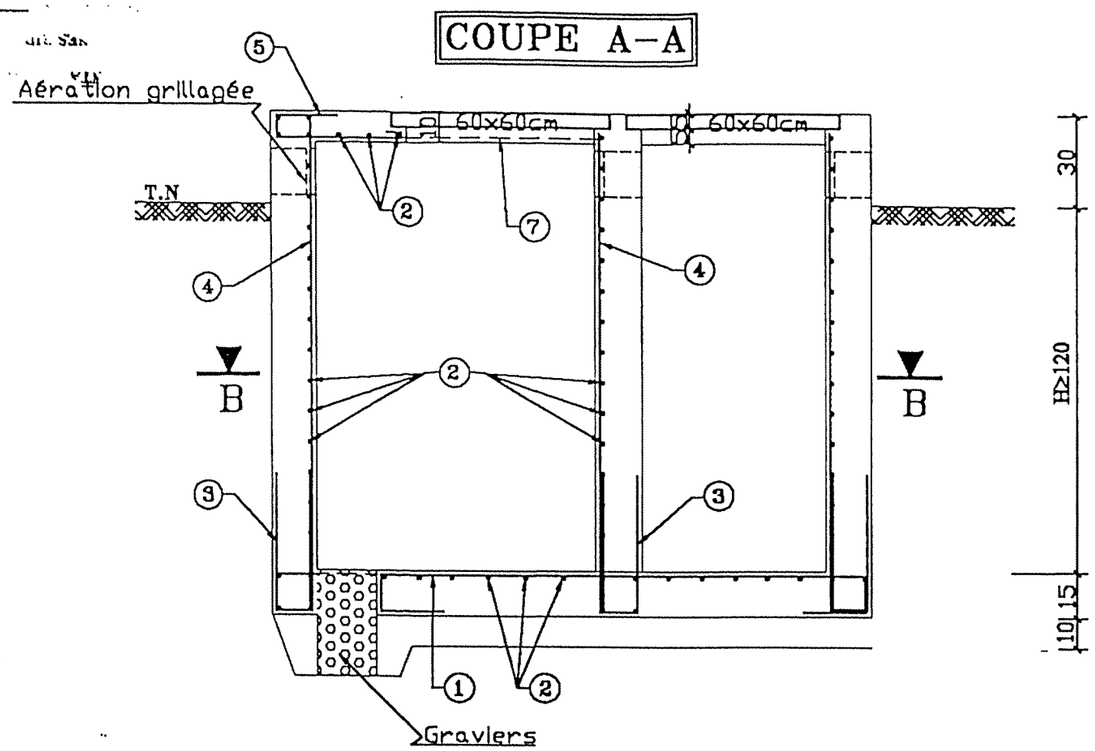

Schémas des aciers

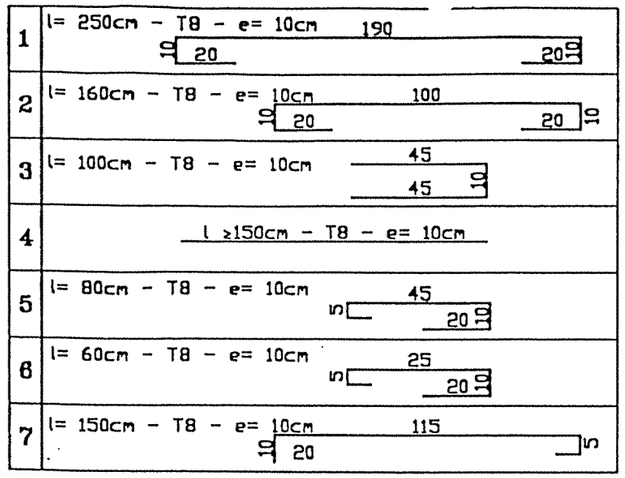

Bordereau des Armatures

N°	Nb pléces	Diamet-(mm)	Long(m) /Piece	Long(m) Totale
1	37	T8	2.50	92.50
2	64	T8	1.60	102.40
3	49	T8	1.00	49.00
4	73	T8	1.60	116.80
5	5	T8	0.80	4.00
6	5	T8	0.60	3.00
7	2	T8	1.50	3.00
Longueur Totale (m)				370.70
Polds Unitaire (Kg/ml)				0.395
Polds Total (Kg)				146.42
Polds Total +5% (Kg)				154.00

COUPE B-B

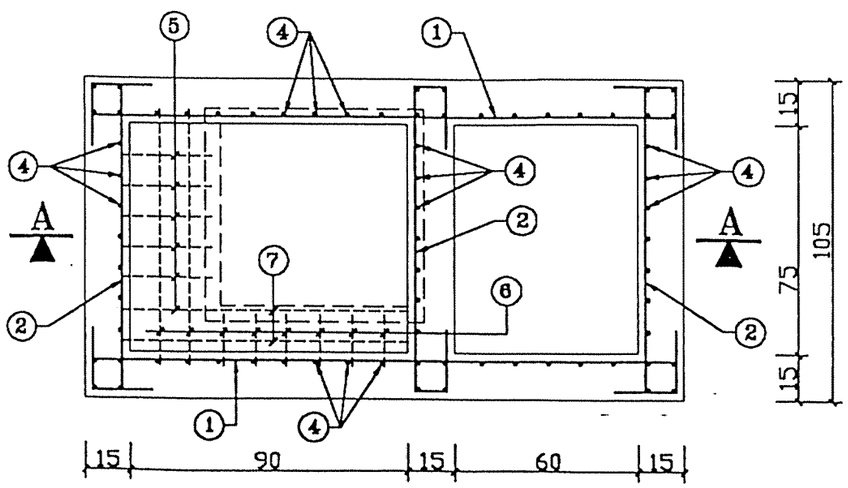

Métré:(H ≥1.20m)

Deblai en grande masse	9.60m3
Remblai autour de l'ouvrage	6.30 m3
béton de propreté dosé150Kg/m3	0.25m3
béton arme dosé 350Kg/m3	1.80 m3
Flinkote(couches croisées)	9.00 m2
Enduit ordinaire	4.00 m2
Badigeon ou surfacaire (min 2couche	4.00m2
Enduit étanche	4.50 m2
Dallette préfabriquée (e=5cm)	0.51 m2

REPUBLIQUE TUNISIENNE MINISTERE DE L'AGRICULTURE DIRECTION GENERALE DU GENIE RURAL	ETUDE DE CONCEPTION DETAILLEE POUR LE PROJET D'APPROVISIONNEMENT EN EAUDES ZONES RURALES EN REPUBLIQUE TUNISIENNE
COFFRAGE ET FERRAILLAGE OUVRAGE DE VIDANGE INDIRECTE TYPE P2.2	Date : Novembre 2000 ECHELLE : 1/20 PLAN N° :
NIPPON KOEI CO., LTD TAIYO CONSULTANTS CO., LTD	

SECTIONNEMENT AVEC COMPTEUR

TYPE P5

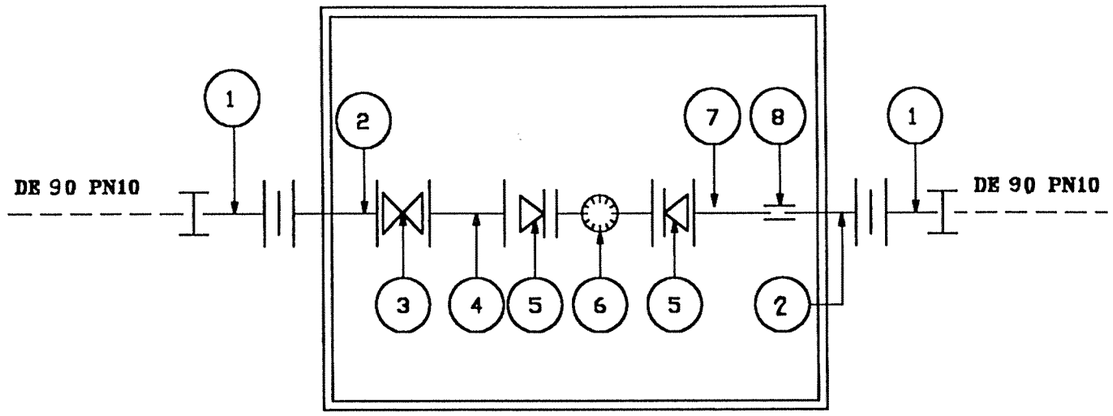

LEGENDE

1–	Collet bride DE 90/80 avec manchette E.S
2–	Manchette bridée DN80 L=0.5m
3–	Robinet vanne à cage rond DN 80
4–	Manchette à 2 brides en fonte DN 80 L=0.5m
5–	Cone à 2 brides en fonte DN 80/60
6–	Compteur d'eau DN60
7–	Bout uni en fonte DN 80
8–	Joint Gibault en fonte DN 80

COUPE A–A

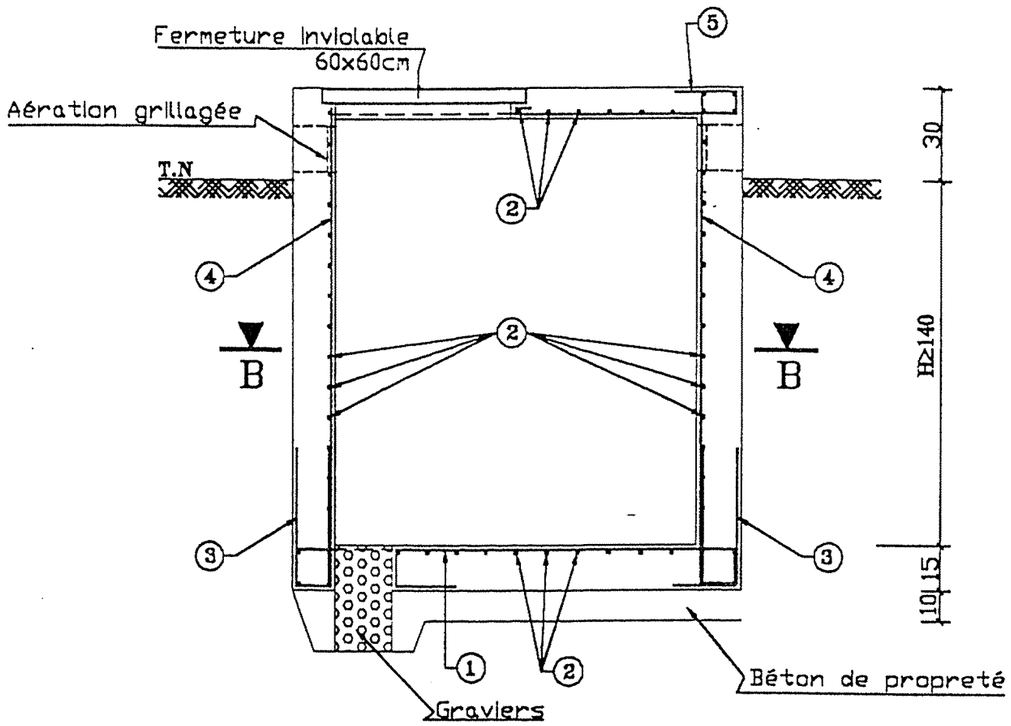

COUPE B–B

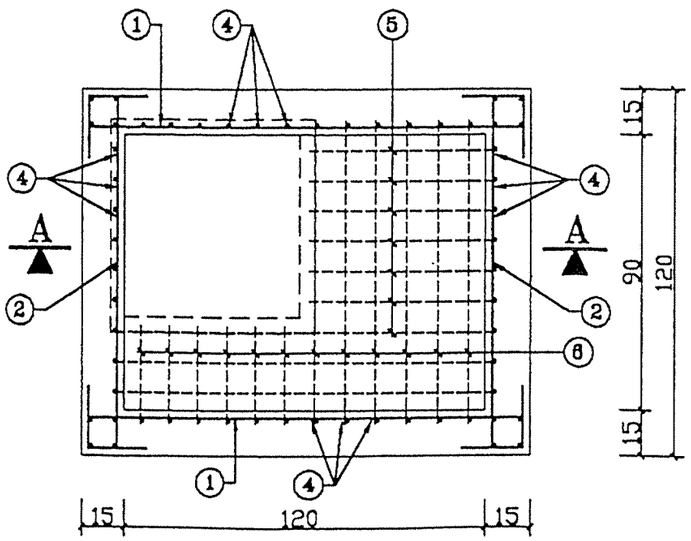

Schémas des aciers

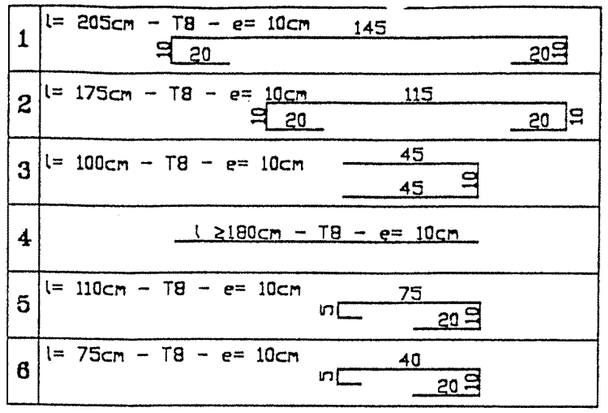

Bordereau des Armatures

N°	Nb pièces	Diamet-(mm)	Long(m) /Piece	Long(m) Totale
1	45	T8	2.05	92.25
2	50	T8	1.75	87.50
3	38	T8	1.00	38.00
4	44	T8	1.60	70.40
5	7	T8	1.10	7.70
6	7	T8	0.75	3.75
Longueur Totale (m)				299.60
Poids Unitaire (Kg/ml)				0.395
Poids Total (Kg)				118.34
Poids Total +5% (Kg)				124.00

Métré: (H ⩾ 1.40m)

Deblai en grande masse	7.00m3
Remblai autour de l'ouvrage	4.00m3
béton de propreté dosé150Kg/m3	0.20m3
béton arme dosé 350Kg/m3	1.60m3
Flinkote(couches croisées)	7.50m2
Enduit ordinaire	3.50m2
Badigeon ou surfacaire (min 2couche)	3.50m2

REPUBLIQUE TUNISIENNE MINISTERE DE L'AGRICULTURE DIRECTION GENERALE DU GENIE RURAL	ETUDE DE CONCEPTION DETAILLEE POUR LE PROJET D'APPROVISIONNEMENT EN EAUDES ZONES RURALES EN REPUBLIQUE TUNISIENNE
COFFRAGE ET FERRAILLAGE OUVRAGE DE SECTIONNEMENT TYPE P5	Date : Novembre 2000 ECHELLE : 1/20 PLAN N° :
NIPPON KOEI CO., LTD TAIYO CONSULTANTS CO., LTD	

N9
S13

8

TYPE P6

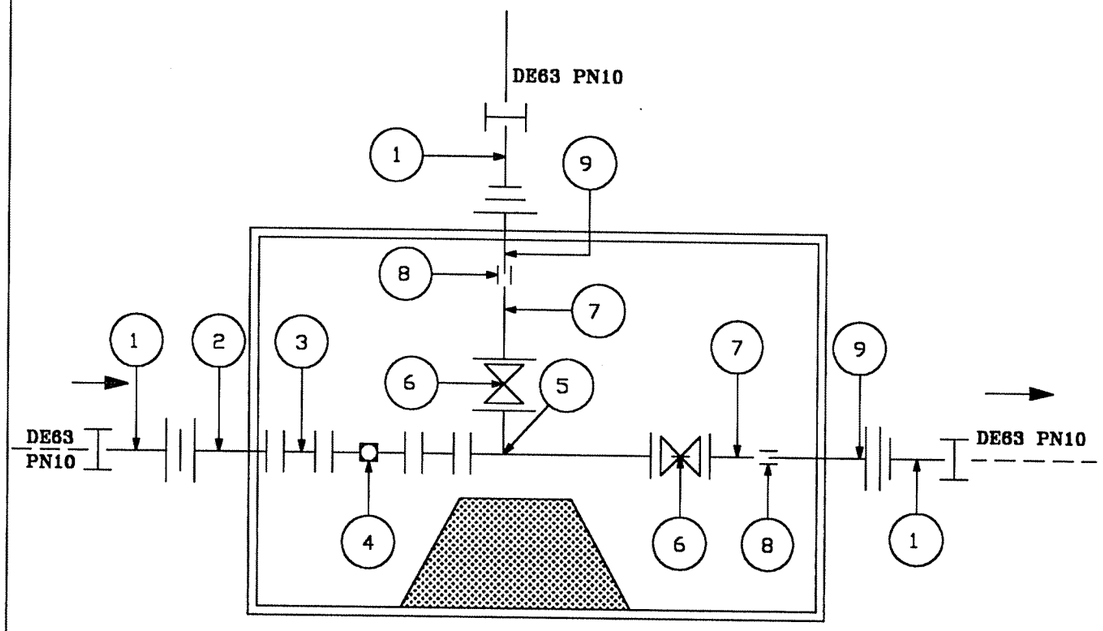

LEGENDE

1–	Collet bride DE63/60 avec manchette E.S
2–	Manchette à bridée en fonte DN60 L=0.5m
3–	Pièce d'aptation DN60/DN pompe
4–	Pompe verticale
5–	Té à 3 brides en fonte DN60/60/60
6–	Robinet vanne DN60
7–	Bout uni en fonte DN60
8–	Joint Gibault en fonte DN60
9–	Manchette a bout uni DN 60 L=0.5m

COUPE A-A

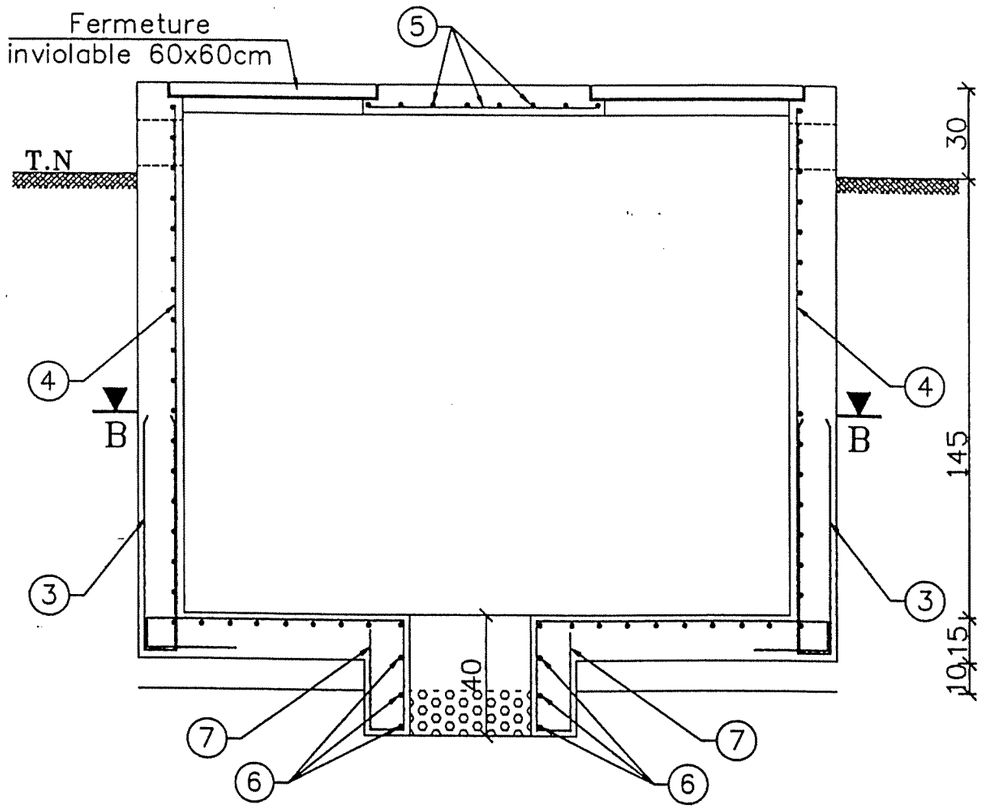

COUPE B-B

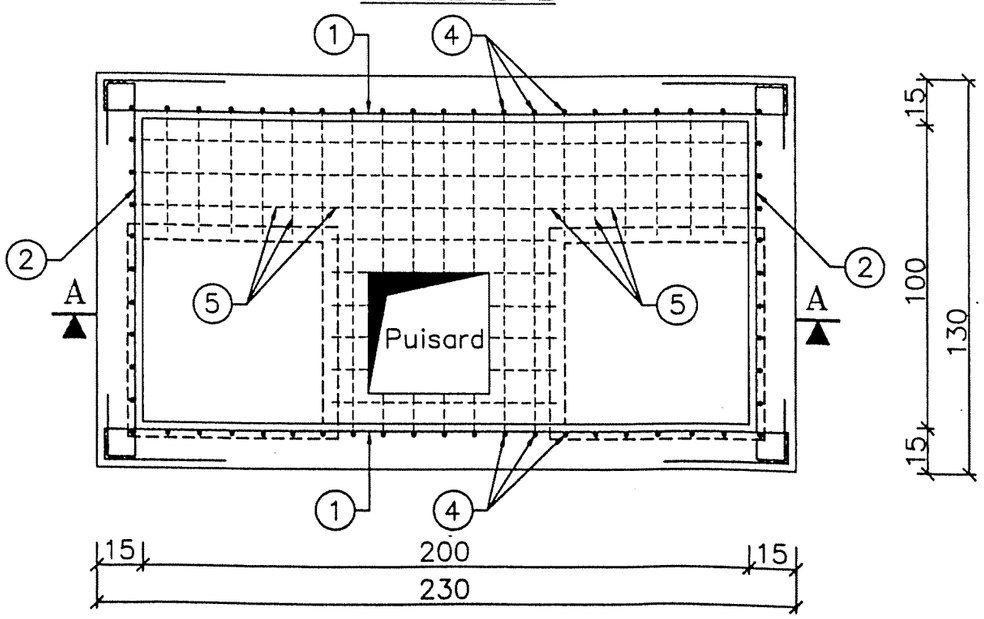

Tableau des Armatures

1	L = 325 cm _ T8 _ e = 10 cm (10 – 40 – 225 – 40 – 10)
2	L = 165 cm _ T8 _ e = 10 cm (10 – 20 – 105 – 20 – 10)
3	L = 160 cm _ T8 _ e = 10 cm (75 / 75 – 10)
4	L ≥ 185 cm _ T8 _ e = 10 cm
5	11 T 8/ml
6	Cad. T8 _ L = 190 cm _ e = 10 cm (45 – 45 – 45 – 45)
6	L = 80 cm _ T8 _ e = 10 cm (35 / 35 – 10)

Bordereaux des Armatures

N°	Nb piéces	Diametre (mm)	Long (m) /pieces	Long (m) Totale
1	45	T8	3.25	146.25
2	55	T8	1.65	90.75
3	56	T8	1.60	89.60
4	60	T8	1.85	111.00
5	22ml/m2	T8	_	60.00
6	3	T8	1.90	5.70
7	12	T8	0.80	9.60
Longueur Total				512.90
Poids Unitaire (Kg/ml)				0.395
Poids Total (Kg)				202.59
Poids Total + 5 % (Kg)				213.00

Métré :

Deblai en grande masse	11.00 m3
Remblai autour de l'ouvrage	6.00 m3
Béton de propreté dosé 150Kg/m3	0.40 m3
Béton arme dosé à 350 Kg/m3	2.50 m3
Flinkote (couches croisées)	11.20 m2
Enduit ordinaire	5.00 m2
Badigeon au surfacaire(min 2 couches)	5.00 m2

REPUBLIQUE TUNISIENNE MINISTERE DE L'AGRICULTURE DIRECTION GENERALE DU GENIE RURAL	ETUDE DE CONCEPTION DETAILLEE POUR LE PROJET D'APPROVISIONNEMENT EN EAUDES ZONES RURALES EN REPUBLIQUE TUNISIENNE
COFFRAGE ET FERRAILLAGE OUVRAGE DE SECTIONNEMENT TYPE P6	Date : Novembre 2000 ECHELLE : 1/20 PLAN N° :
NIPPON KOEI CO., LTD TAIYO CONSULTANTS CO., LTD	