中国黄土高原治山技術訓練計画
モデルインフラ整備事業実施設計調査

付属資料－2－

A．施工対象施設設計図
B．施工対象施設設計書
C．その他

中国黄土高原治山技術訓練計画
モデルインフラ整備事業実施設計調査
付属資料 2

JICA LIBRARY
J 1142335 [7]

FD
JR
91-64

105
88
FD

資料・2－A　施工対象施設設計図	
図面名	整理番号
施工対象施設配置図	2－(24)－1
水平階段工定規図	2－(24)－2
林間草地造成工定規図	2－(24)－3
No. 1 渓床平面図	2－(24)－4
No. 3 渓床平面図	2－(24)－5
No. 4 渓床平面図	2－(24)－6
No. 1 渓床縦断図	2－(24)－7
No. 3 渓床縦断図	2－(24)－8
No. 4 渓床縦断図	2－(24)－9
No. 6 渓床縦断図	2－(24)-10
No. 1 練石積ダム構造図	2－(24)-11
No. 1 練石積ダム掘削図	2－(24)-12
No. 2・3ダム余水吐き構造図(1)	2－(24)-13
No. 2・3ダム余水吐き構造図(2)	2－(24)-14
No. 3アースダム構造図	2－(24)-15
No. 5粗石コンクリートダム構造図	2－(24)-16
No. 5粗石コンクリートダム掘削図	2－(24)-17
布団篭ダム構造図(1)	2－(24)-18
布団篭ダム構造図(2)	2－(24)-19
布団篭ダム構造詳細図	2－(24)-20
丸太杭・丸太柵アースダム構造図	2－(24)-21
量水堰構造図	2－(24)-22
作業車道縦断図	2－(24)-23-ア~イ
作業車道横断図	2－(24)-24
計	25葉
資料・2－B　施工対象施設設計書	
施業経費内訳書・明細書・単価表・数量計算書一式	
資料・2－C　その他	
中国文による工事契約書	

（資料－２）

山西省岳家湾流域
モデル流域基盤整備事業

設　計　書

施業経費内訳書

工種	数量	単位	単価 円	金額 円	明細書及び単価表番号	備考
水平階段法造成工	7.9	ha	8,580	67,782	1	図2－1，2
小計						
林間草地造成工	6.1	ha	1,427	8,705	2	図2－1，3
小計						
No.1玉石積ダム工	(10基) 1,336.6	m³	割出し 383	512,209	3	図2-4,7,11,12
小計						
No.3アースダム工	(10基) 7,055.2	m³	割出し 14	98,946	4	図2－5,8,15
余水吐き工	(10基) 43.3	m	割出し 2,214	95,857	5	図2－13,14
小計				194,803		
No.5 粗石コンクリートダム工	(10基) 682.7	m³	割出し 360	246,068	6	図2-6,9,16,17
小計						
布団篭ダム	(10基) 189.4	m³	割出し 217	24,139	7	図2-5,10,18,19,20
丸太柱アースダム工	(30基) 450.6	m³	1基当たり 5,312	15,936	8	図2－5,10,21
丸太柵アースダム工	(30基) 81.6	m³	1基当たり 1,095	3,285	9	図2－5,10,21
小計				43,360		
量水堰	(10基) 10.4	m	割出し 2,200	22,884	10	図2－4,7,22
量水観測施設	(10基) 7.4	m³	割出し 723	5,353	11	
小計				28,237		
作業車道	4,710.0	m	割出し 4	18,655	12	図2－1,23,24

施業経費内訳書

工種	数量	単位	単価 円	金額 円	明細書及び草価表番号	備考
小計						
計				1,119,819		
共通仮設費	1.0	式		59,299	13	
現場管理費	1.0	式		76,643	14	
計				135,942		
一般管理費等	1.0	式		18,836	15	
計						
合計				1,274,597		31,864,925円

水平階段畑造成工明細書

No. 1

（構造）A＝7.89 ha

種別	数量	単位	単価 元	金額 元	単価表番号	備考
階段畑	7.9	ha	ha当たり 8,850	67,782	1	1,694,550円
計						

林間草地造成工明細書

No. 2

（構造）A＝6.10 ha

種別	数量	単位	単価 元	金額 元	単価表番号	備考
草地造成	6.1	ha	1ha当たり 1,427	8,705	2	271,625円

No. 1 練石積ダム工明細書

No. 3

(構造) H＝10.00m　L＝38.00m　V＝1,336.59㎥
b＝3.00m　B＝7.80m

種別	数量	単位	単価 元	金額 元	単価表番号	備考
練石積(A)	46.6	㎥	10㎥当たり 5,466	25,472	3	放水路，袖天端
練石積(B)	209.7	㎥	4,803	100,719	4	下流面，堤底
練石積(C)	1,080.3	㎥	3,102	335,109	5	積石モルタル 配比＝6:4
軟岩(Ⅱ)掘削	412.0	㎥	26	10,712	26	
砂質土掘削	695.8	㎥	10㎥当たり 34	2,366	24	
コンクリート間詰	75.7	㎥	369	27,933	9	
土砂埋戻	129.0	㎥	10	1,290	28	
練積土留	54.0	㎥	10㎥当たり 677	3,656	32	
岩盤清掃	309.5	㎥	16	4,952	29	
計				512,209		12,805,225円

No. 3 アースダム明細書

No. 4

（構造）H＝１２．００ｍ　L＝３９．７０ｍ　V＝７，０５５．２０㎥
b＝３．００ｍ　B＝６４．１０ｍ

種別	数量	単位	単価 元	金額 元	単価表番号	備考
盛土	7,055.2	㎥	10㎥当たり 92	64,908	23	
練石積(C)	30.3	㎥	10㎥当たり 3,102	9,399	5	止水壁
空石張	573.0	㎡	10㎡当たり 274	15,700	6	
中詰石	49.7	㎥	94	4,672	13	フィルター
裏込礫	3.3	㎥	98	323	14	フィルター
裏込砂	3.3	㎥	93	307	15	フィルター
砂質土掘削	417.6	㎥	10㎥当たり 34	1,420	24	
軟岩(Ⅱ)掘削	84.5	㎥	26	2,197	26	
緑化工	257.3	㎡	10,000㎡当たり 777	20	22	
計				98,946		2,473,650円

No.3アースダム・余水吐き施設明細書

No. 5

（構造）L＝43.25m　B＝3.00m

種別	数量	単位	単価 元	金額 元	単価表番号	備考
練石積(C)	255.2	m³	10m³当たり 3,102	79,163	5	
コンクリート	19.6	m³	369	7,232	9	
左官仕上	298.6	m²	10m²当たり 212	6,330	20	
砂質土掘削	632.2	m³	10m³当たり 34	2,149	24	
基礎礫	8.5	m³	98	833	14	
アスファルト目地	100.0	kg	10kg当たり 15	150		
計				95,857		2,396,425円

№5 粗石コンクリートダム明細書

№ 6

(構造) H＝10.00m　L＝31.00m　V＝682.70㎥
b＝ 1.50m　B＝7.50m

ブル・バック貸与

種別	数量	単位	単価 元	金額 元	単価表番号	備考
粗石コンクリート	682.7	㎥	310	211,637	7	
型枠	439.1	㎡	10㎡当たり 107	4,698	11	
軟岩(Ⅱ)掘削	255.9	㎥	26	6,653	26	
砂質土掘削	283.0	㎥	10㎥当たり 34	962	24	
コンクリート間詰	51.7	㎥	369	19,077	9	
土砂埋戻	97.1	㎥	10	971	28	
練積土留	25.6	㎡	10㎡当たり 677	1,733	32	
岩盤清掃	210.9	㎡	10㎡当たり 16	337	29	
計				246,068		6,151,700円

布団篭ダム明細書

No. 7

（構造）　H＝3.50m　　L＝14.50m　　V＝189.40㎥

種別	数量	単位	単価 元	金額 元	単価表番号	備考
鉄線布団篭	164.0	m	10m当たり 829	13,596	34	
丸太杭	84.0	本	10本当たり 21	176	39	
中詰石	91.0	㎥	94	8,554	13	
吸出防止材	(62.0 775.0	㎡) 把	100把当たり 15	116	35	ワラ
砂質土掘削	145.4	㎥	8	1,163	37	
土砂埋戻	53.4	㎥	10	534	28	
計				24,139		603,475円

丸太杭・アースダム明細書

No. 8

（構造）治山　H＝3.50m　L＝9.50m　V＝150.19㎥

種別	数量	単位	単価 元	金額 元	単価表番号	備考
盛土	150.2	㎥	20	3,004	36	
土留杭	22.0	本	10本当り 21	46	39	
空石積	22.7	㎡	10㎡当り 157	356	33	
砂質土掘削	174.4	㎥	8	1,395	37	
土砂埋戻	50.7	㎥	10	507	28	
緑化工	56.3	㎡	10,000㎡当り 777	4	22	
計				5,312		132,800円

丸太柵アースダム明細書

No. 9

（構造）治山　H＝1.50m　L＝6.50m　V＝27.19㎥

種別	数量	単位	単価 元	金額 元	単価表番号	備考
盛土	21.0	㎥	20	420	36	
丸太柵工	6.5	m	10m当たり 132.0	86	38	
砂質土掘削	36.4	㎥	8	291	37	
土砂埋戻	22.7	㎥	10	227	28	
空石積	4.5	㎡	10㎡当たり 157	71	33	
計				1,095		27,375円

量水堰明細書

No. 10

(構造)　L＝10.40m　B＝2.00m　H＝2.50m

種別	数量	単位	単価 元	金額 元	単価表番号	備考
練石積(C)	65.2	m³	10m³当たり 3,102	20,225	5	
軟岩(Ⅱ)掘削	21.5	m³	26	559	26	
盛土	23.4	m³	20	468	36	
左官仕上	77.0	m²	10m²当たり 212	1,632	20	
計				22,884		572,100円

量水観測施設明細書

No. 11

（構造）面積　7.44㎡

種別	数量	単位	単価 元	金額 元	単価表番号	備考
レンガ積	6,000.0	ヶ	100ヶ当たり 40	2,400	12	
コンクリート	3.9	㎥	369	1,439	9	
コンクリート	(9.0 2.1	枚) ㎥	640	1,344	21	蓋
鉄筋コンクリート管	(2.0 2.0	m) 本	85	170	40	
計				5,353		133,825円

作業車道明細書

No. 12

（構造）幅員　3.0m　延長＝4,710m

種別	数量	単位	単価 元	金額 元	単価表番号	備考
砂質土切取	12,164.7	m³	10m³当り 15	18,247	41	
盛土	291.3	m³	10m当り 14	408	14	
計				18,655		466,375円

共通仮設費明細書

No. 13

（構造） 直接工事費 1,119,819元

種別	数量	単位	単価 元	金額 元	単価表番号	備考
運搬費				579	43	重機搬入出
運搬費	0.80	%	1,119,819	8,959		小型建設機械器材等の現場搬入出及び現場内小運搬，直上費の0.8%
準備費	1.40	%	1,119,819	15,677		施工準備，防塵対策，整理，丁張り等，直上費の1.40%
仮設費				2,729	43	
安全費	0.50	%	1,119,819	5,599		安全管理上の監視連絡，保安要員，安全用品等，直上費の0.50%
技術管理費	0.50	%	1,119,819	5,599		品質出来高，工程管理等 直上費の0.50%
営繕経費	1.80	%	1,119,819	20,157		現場事務所，労務者宿舎，労務者輸送費等，直上費の1.80%
計				59,299		1,482,475円

現場管理費明細書

No. 14

（構造）　純工事費　1,119,819＋59,299＝1,179,118元

種別	数量	単位	単価 元	金額 元	単価表番号	備考
現場管理費	6.5	%	1,179,118	76,643		現場の管理業務等の処理に要する経費として
						労務管理費，従業員給与，福利厚生費，事務用品費，
						通信交通費，旅費等 純工事費の6.5%
計						1,916,075円

一般管理費等明細書

No. 15

（構造） 工事原価 1,179,118＋76,643＝1,255,761円

種別	数量	単位	単価 円	金額 円	単価表番号	備考
一般管理費等	1.50	%	1,255,761	18,836		本店と現場の連絡等に要する経費，通信交通費，事務用品費，雑費等 工事原価の1.5%
計						470,900円

No. 1

階段畑 単価表

10,000 m² 当たり

(構造) ブルドーザ 70PS 切取整地

$V_M = \frac{578 \times 2.42 \times 0.40}{6} = 92.44\,m^2 \times 6.5\,h = 600.86\,m^2/D$

$\left(V_M = \frac{V \times b \times E}{N} \right)$

V_M: 1時間当たり整地耕耘面積

b: 1回当たり有効幅員 $2.80\,m \times \cos 30°$

E: 作業効率 0.40

N: 整地(4回)耕耘(2回)回数

V: 作業速度 $\frac{60 \times 12}{0.038 \times 12 + 0.20 + 0.60} = 578$

名称	形状寸法	数量	単位	単価	金額	単価表番号	備考
ブルドーザ	借上	16.64	日	元 248.	元 4,044	31	10,000÷600.86
土壌改良材	FeSO4	0.75	t	430	323	44	
特殊作業員		6.66	人	25	167		1日当たり 0.40人 16.64×0.40
普通作業員		308.20	〃	18	3,942		
		83.20	〃				機械補助土工 5人/日 5.0×16.64
	内訳	20.00	〃				改良材運搬散布 1人当たり500m² 10,000÷500
		200.00	〃				壁面畦畔造成 8m²/人 平均延長800m 高さ2.0m 800×2.0÷8.0
雑材料					104		壁面造成費の4% 200人×18×0.04
計					8,580		

No 2 草地造成 単価表 10,000㎡当たり

(構造)

名称	形状寸法	数量	単位	単価	金額	単価表番号	備考
役畜	牛	12.50	台	元 52	元 650	44	1台 800㎡ 10,000÷800
種子		30.00	kg	8	240	44	10a当たり散布量 豆科 18kg 禾本科 12〃
化成肥料	N 10 P 8	300.00	〃	10kg当たり 9	270	44	
普通作業員		20.50	人	13	267		
	内訳	8.00	〃				肥料種子小運搬散布 1人 1,250㎡ 10,000÷1,250
		12.50	〃				覆土 1人 800㎡ 10,000÷800
計					1,427		

No. 3　練石積(A)単　価　表　　10㎥当たり

(構造) 放水路、袖天端
石材規格 40×40×40 cm

名称	形状寸法	数量	単位	単価	金額	単価表番号	備考
石材		11.00	㎥	360 元	3,960 元	16	割増 10% 10.0×(1+0.10)
モルタル		2.00	〃	336	672	10	合端、化粧目地
特殊作業員		18.51	人	25	463		石積仕上
普通作業員		28.56	〃	13	371		石積手伝、モルタル塗充 石材運搬含む
計					5,466		

No 4　練石積(B)単　価　表　10㎥ 当たり

(構造) 下流面,基底面
石材規格 25×40×30(40) cm

名称	形状寸法	数量	単位	単価	金額	単価表番号	備考
				円	円		
石材		11.00	㎥	311	3,421	17	割増率 10% 10.0×(1+0.10)
モルタル		2.00	〃	336	672	10	合端,化粧目地
特殊作業員		15.42	人	25	386		石積仕上
普通作業員		24.90	〃	13	324		石積手伝,モルタル填充 石材小運搬含む
計					4,803		

No 5　練石積(C)単　価　表　10㎥ 当たり

(構 造) 堤体
石材規格 20×30×30(40) cm

名　称	形状寸法	数　量	単位	単　価	金　額	単価表番号	備　考
石　材		11.00	㎥	135 元	1,485 元	18	割増 10% 10.0×(1+0.10)
モルタル		3.00	〃	336	1,008	10	合端.中詰
特殊作業員		12.42	〃	25	311		石積仕上
普通作業員		22.89	〃	13	298		石積手伝.モルタル充填 石材小運搬含む
計					3,102		

No 6　空石張 単価表　10㎡当たり

(構造) No3アースダム

名称	形状寸法	数量	単位	単価	金額	単価表番号	備考
石材		11.00	㎡	10㎡当たり元 32	元 35	18	割増 10% 10.0×(1+0.10)
裏込礫	20mm～400	0.75	㎥	98	74	14	厚さ7.5cm
裏込砂	5mm以下	0.75	〃	93	70	15	〃 7.5cm
特殊作業員		2.20	人	25	55		石張
普通作業員		3.08	〃	13	40		石張手伝1人分×1.4人 2.20×1.4
計					274		

No 7 粗石コンクリート 単 価 表 1㎥当たり

(構 造) 粗石、コンクリート配比 = 3 : 7

名 称	形状寸法	数 量	単位	単 価	金 額	単価表番号	備 考
コンクリート		0.70	㎥	330 元	231 元	8	
粗 石	径15cm以上	0.50	〃	72	36	19	空隙率 40%
普通作業員		3.31	人	13	43		
	内訳	3.30	〃				粗石配列コンクリート填充協同
		0.01	〃				養生 10㎥当たり0.2人 0.70×0.20/10
計					310		

No 8　コンクリート　単　価　表　1㎥当たり

(構造) 水セメント比(W/C) 57% Gmax 40mm Sl 5cm
0.20㎥ミキサ日練上量 14.0㎥

名称	形状寸法	数量	単位	単価	金額	単価表番号	備考
セメント	50kg袋入 325号	375.00	kg	1t当たり 440元	165元	44	
洗砂	細砂	(220.00 / 0.70	kg) ㎥	100	20	44	
〃	粗砂	(405.00 / 0.31	〃) 〃	80	25	44	
洗砂利	砕石	(1,208.00 / 0.86	〃) 〃	100	86	44	
特殊作業員		0.07	人	25	2		1.00÷14.0
普通作業員		0.92	〃	13	12		
	内訳	0.48	〃				砂,砂利小運搬 30m 1㎥当たり 0.35人 1.37㎥×0.35
		0.08	〃				セメント小運搬 30m 1t当たり 0.20人 0.375×0.20
		0.36	〃				コンクリート混合運搬,用水運搬 日当たり 5.0人 5.0÷14.0
ガソリン		1.94	ℓ	100ℓ当たり 829	6	44	
雑材料		0.20		6	1		燃料費の20%
機械損料	ミキサ 0.20㎥練	1.00	式		13		日当たり 182元 182÷14.0
計					330		

No 9　コンクリート内詰単　価　表　　1㎥当たり

(構　造)

名　称	形状寸法	数　量	単位	単　価	金　額	単価表番号	備　考
				円	円		
コンクリート		1.00	㎥		330	8	
普通作業員		3.00	人	13	39		
	内訳	2.80	〃				コンクリート撒固め
		0.20	〃				コンクリート養生
計					369		

No. 10　モルタル単価表　1㎥当たり

(構造)
配比 1：2.8
日練上量 14.0㎥

名称	形状寸法	数量	単位	単価	金額	単価表番号	備考
セメント	50㎏袋入 325号	438.00	kg	(1当たり) 元 440	元 193	44	
洗砂	細砂	(512.00 0.47	kg ㎥)	100	47	44	
〃	粗砂	(950.00 0.78	〃 〃)	80	62	44	
特殊作業員		0.07	人	25	2		1.0÷14.0
普通作業員		0.89	〃	18	12		
	内訳	0.44	〃				砂小運搬 30㎥当たり 0.35人 1.25×0.35
		0.09	〃				セメント小運搬 30㎥当たり 0.20人 0.438×0.20
		0.36	〃				モルタル混合運搬, 用水運搬 日当たり 5.0人 5.0÷14.0
ガソリン		1.94	ℓ	100ℓ当たり 329	6	44	
雑材料		0.20		6	1		燃料費の20%
機械損料	ミキサ 0.20㎥練	1.00	式		18		日当たり 182元 182÷14.0
計					336		

No 11　型枠単価表　10m² 当たり

(構造)

名称	形状寸法	数量	単位	単価	金額	単価表番号	備考
特殊作業員		2.60	人	25 元	65 元		
普通作業員		2.21	〃	13	29		
型枠材料		0.14		94	13		労務費の14%
計					107		

No. 12 レンガ積工 単 価 表 100㎡当たり

(構 造)

名 称	形状寸法	数 量	単位	単 価	金 額	単価表番号	備 考
				元	元		
レンガ		100.00	个		15	44	
モルタル		0.02	m³	336	7	10	
特殊作業員		0.20	人	25	5		積上 1人1日500个 100÷500
普通作業員		1.00	〃	13	13		積工手伝 材料小運搬 1人に付き5人 0.20×5.0
計					40		

No 13 中詰石 単価表 1㎥当たり

(構造)

名称	形状寸法	数量	単位	単価	金額	単価表番号	備考
粗石		1.00	㎥	72元	72元	19	
普通作業員		1.67	人	13	22		粗石小運搬詰込 1人当たり 0.6㎥ 1.0÷0.60
計					94		

No. 14 裏込礫 単価表 1㎥当たり

(構造)

名称	形状寸法	数量	単位	単価	金額	単価表番号	備考
砕石	20～80㎜	1.00	㎥	85元	85元	44	
普通作業員		1.00	人	13	13		
	内訳	0.35	〃				裏込礫小運搬30m
		0.65	〃				裏込礫敷込填充
計					98		

No 15 裏込砂 単価表 1㎥当たり

(構造)

名称	形状寸法	数量	単位	単価	金額	単価表番号	備考
粗砂	5㎜以下	1.00	㎥	80 元	80 元	44	
普通作業員		1.00	人	13	13		
	内訳	0.35	〃				裏込砂小運搬 30㎜
		0.65	〃				裏込砂敷込填充 塩固め
計					93		

No 16　石杭(A)単価表　1㎥当たり

(構造) 規格　厚 40 × 巾 40 × 長 40 cm

名称	形状寸法	数量	単位	単価	金額	単価表番号	備考
特殊作業員		8.33	人	25元	208元		石杭掘取加工 1人当たり 0.12㎥ 1.0÷0.12
普通作業員		10.42	〃	13	135		
	内訳	10.00	〃				掘取加工手伝 1人に付き1.2人 8.33×1.20
		0.42	〃				石杭運搬 50m
爆薬		0.05		340	17		労務費の5%
計					360		

No 17　石枝(B)単価表　1㎥当たり

(構造) 規格 25×40×40cm

名称	形状寸法	数量	単位	単価	金額	単価表番号	備考
特殊作業員		7.14	人	25元	179元		石枝採取加工 1人当たり 0.14㎥ 1.0÷0.14
普通作業員		8.99	〃	13	117		
	内訳	8.57	〃				採取加工手伝 1人に付き 1.2人 7.14×1.20
		0.42	〃				石枝運搬 50m
爆薬		0.05		296	15		労務費の5%
計					311		

No 18 石杭(C)単価表 1㎥当たり

(構造)
規格 20×30×30(40) cm

名称	形状寸法	数量	単位	単価	金額	単価表番号	備考
特殊作業員		3.03	人	25 元	76 元		石杭掘取加工 1人当たり0.33㎥ 1.0÷0.33
普通作業員		4.06	〃	13	53		
	内訳	3.64	〃				掘取加工手伝 1人に付き1.2人 3.03×1.20
		0.42	〃				石杭運搬 50m
爆薬		0.05		129	6		労務費の5%
計					135		
10㎡当たり		13.5	÷	41.7×10	32		

No 19 粗石単価表 1㎥当たり

(構造)
径 15cm以上

名称	形状寸法	数量	単位	単価	金額	単価表番号	備考
特殊作業員		1.67	人	25元	42元		石枝採取加工 1人当たり 0.60㎥ 1.0÷0.60
普通作業員		2.09	〃	13	27		
	内訳	1.67	〃				採取手伝 1人に付き1.0人
		0.42	〃				粗石運搬 50m
爆薬		0.05		69	3		消費税5%
計					72		

No 20 左官仕上 単 価 表 10㎡ 当たり

(構 造)

名 称	形状寸法	数 量	単位	単 価	金 額	単価表番号	備 考
モルタル		0.42	m³	336 元	141 元	10	割増率 20% 10㎡当たり 0.85m³ 0.85×(1+0.20)
特殊作業員		1.00	人	25	25		左官仕上
普通作業員		3.50	〃	13	46		
	内訳	3.00	〃				左官手伝 1人に付き 3.0人
		0.50	〃				養生その他 20㎡に1.0 1.0×10/20
計					212		

No 21 コンクリート蓋板 単 価 表 1㎥当たり

(構 造)

名 称	形状寸法	数 量	単位	単 価	金 額	単価表番号	備 考
コンクリート		1.10	㎥	元 330.	元 363	8	割増 10% 1.0×(1.0+0.10)
鉄 筋		43.00	kg	10kg当たり 32	138	44	
型 枠		8.00	㎡	10㎡当たり 107	86	11	
普通作業員		4.10	人	13	53		
	内訳	3.36	〃				コンクリート締固め
		0.40	〃				コンクリート養生
		0.34	〃				鉄筋加工組立 100kg当たり 0.8人 43.0×0.80/100
計					640		

No 22 緑化工 単価表 10,000㎡当たり

(構造)

名称	形状寸法	数量	単位	単価	金額	単価表番号	備考
種子		30.00	kg	8元	240元	44	1a当たり散布量 豆科 18kg 禾本科 12〃
化成肥料	N 10 P 3	30.00	〃	10kg当たり 9	270	44	
普通作業員		20.50	人	13	267		
	内訳	8.00	〃				肥料種子小運搬散布 1人1,250㎡ 10,000÷1,250
		12.50	〃				覆土 1人800㎡ 10,000÷800
計					777		

No. 23

盛土単価表

10㎥当たり

(構造) アースダム

名称	形状寸法	数量	単位	単価	金額	単価表番号	備考
砂質土掘削	バックホウ	10.00	㎥	元	27 元	24	日作業量 87.23㎥
運搬盛土	ブルドーザ	10.00	〃		39	25	日作業量 53.63㎥
特殊作業員		0.19	人	25	5		築堤指標 1.0÷53.63×10
普通作業員		1.58	〃	13	21		
	内訳	0.46	〃				バックホウ補助土工 1日4人 4.0÷87.23×10
		1.12	〃				ブルドーザ補助土工 1日6人 6.0÷53.63×10
計					92		

No 24 砂質土掘削 単価表 10^{m^3} 当たり

(構造) バックホウ 78PS 0.30m³

$V_s = \frac{3600 \times 0.29 \times 0.45}{35} = 13.42 \times 6.5 = 87.23 \, m^3/D$

V_s：1時間当たりの土工量
q：〃 掘削積込量 0.29
E：作業効率 0.45
C_m：1サイクル当たりの所要時間 35

名称	形状寸法	数量	単位	単価	金額	単価表番号	備考
バックホウ	供与機械	87.23	m³	元	元 232	80	日当たり
計							
10m³当たり		232÷87.23×10			27		
ダム工の掘削							
バックホウ掘削					27		
普通作業員		0.57	人	18	7		機械補助土工 1日当たり5人 5.0÷87.23×10
計					34		

No 25 運搬盛土 単価表 10m³ 当たり

(構造) ブルドーザ 70PS

$V_B = \frac{60 \times 0.63 \times 0.50}{0.038 \times 30 + 0.20 + 0.65 + 0.30} = 8.25 \times 6.5 = 53.63 m^3/D$

V_B：1時間当たりの土工量

q：1サイクル当たりの掘土量

$0.457 \times 2.80 \times 0.70^2 = 0.63$

E：作業効率 0.50

Cm：1サイクル当たりの所要時間

(掘土、敷均し、転圧を含む)

名称	形状寸法	数量	単位	単価	金額	単価表番号	備考
ブルドーザ	供与機械	53.63	m³	元	元 207	31	
計							
10m³当たり	207 ÷ 53.63 × 10				39		

No 26 軟岩(II)掘削 単 価 表 1m³当たり

(構 造) バックホウ 78PS 0.80m³

$Q_B = \frac{3.600 \times 0.29 \times 0.25}{35} = 7.46 \times 6.5 = 48.49 m^3/D$

名 称	形状寸法	数 量	単位	単 価	金 額	単価表番号	備 考
爆 破		48.49	m³	10m³当たり 217	元 1,052	27	
バックホウ	供用機械	48.49	〃		282	80	
計					1,284		
	1.284 ÷	48.49			26		

No 27 爆破単価表 10^{m^3} 当たり

(構造) 軟岩(II)掘削

名称	形状寸法	数量	単位	単価	金額	単価表番号	備考
				元	元		
特殊作業員		6.00	人	25	150		掘進
普通作業員		3.00	〃	13	39		掘削手伝仕上含む
爆薬		0.15		189	28		諸経費 ハ 15%
計					217		

No 28 土砂埋戻 単 価 表 1㎥当たり

(構 造)

名 称	形状寸法	数 量	単位	単 価	金 額	単価表番号	備 考
				元	元		
普通作業員		0.75	人	13	10		
	内訳	0.29	〃				土砂運搬投入 30m
		0.46	〃				締固め仕上一切
計					10		

No 29 岩盤清掃 単 価 表 10㎡当たり

(構 造)

名 称	形状寸法	数 量	単位	単 価	金 額	単価表番号	備 考
普通作業員		1.25	人	13 元	16 元		1人1日 8㎡ 1.0÷8.0×10
計							

No 30 バックホウ 運転経費 単価表 1日当たり

(構造) 78PS 0.30m³
供与機械

名称	形状寸法	数量	単位	単価	金額	単価表番号	備考
特殊作業員		0.88	人	25元	22元		
普通作業員		0.42	〃	13	5		0.18×1/3×7
軽油		57.33	l	100l 286	164	44	78×0.105×7
雑材料		0.20		164	33		燃料費の20%
現場修理費		1.00	式		8		
計					232		

No 31 ブルドーザ運転経費 単価表 1日当たり

(構造) 70PS

名称	形状寸法	数量	単位	単価	金額	単価表番号	備考
特殊作業員		0.88	人	25元	22元		
普通作業員		0.42	〃	13	5		0.8×1/8×7h
軽油		49.98	ℓ	100ℓ当たり 286	143	44	70PS×0.102×7
雑材料		0.20		143	29		燃料費の20%
機械損料		1.00	式		36		
現場修理費		1.00	〃		8		
計					243		借上機械
供与機械		243 −		36	207		

No. 32 練積土留 単 価 表 10㎡当たり

(構造)
石桟規格、20×30×40cm

名称	形状寸法	数量	単位	単価	金額	単価表番号	備考
石桟		11.00	㎡	10㎡当り円 32	元 35	18	割増 10% 10.0×(1+0.10)
モルタル		0.80	㎥	336	269	10	合端
裏込礫		8.00	〃	85	255	44	厚さ30cm
特殊作業員		2.20	人	25	55		㎡当たり 0.22人
普通作業員		4.85	〃	13	63		
	内訳	2.20	〃				石積手伝1人付1人 裏込礫填充
		1.60	〃				モルタル運搬仕上
		1.05	〃				裏込礫小運搬30m ㎥当り 0.35人 3.0×0.35
計					677		

No 33 空石積 単価表 10㎡当たり

(構造)
石材規格 30×40×20cm
〃 20×40×30〃

名称	形状寸法	数量	単位	単価	金額	単価表番号	備考
石材		11.00	㎡	10㎡当たり元 32	元 35	18	割増 10% 10×(1+0.10)
特殊作業員		2.20	人	25	55		㎡当たり0.22人
普通作業員		5.14	〃	13	67		
	内訳	2.64	〃				石積手伝1人付き1.2人 2.20×1.20
		2.50	〃				石積基礎面仕上 ㎡当たり0.25人 10×0.25
計					157		

No 34 鉄線布団篭 単 価 表 10m 当たり

(構造) 鉄線 3.2mm 網目 13cm
巾 1.20m 高さ 0.50m 長さ 2.0m (3.0m)

名称	形状寸法	数量	単位	単価	金額	単価表番号	備考
布団篭		10.00	m	元	元 —		現場製作
詰石		5.40	m³	72	389	19	詰石量 90% 1.20×0.50×10×0.90
鉄線	φ3.2mm	42.75	kg	4	171	44	2m当たり 8.55kg 8.55×10÷2 63.3g/m
〃	〃 5mm	25.45	〃	4	102	44	2m当たり 5.09kg 5.09×10÷2 154.3g/m
結束線	〃 0.65mm	3.41	〃	5	17	44	1.87g/m
普通作業員		11.50	人	13	150		
		7.50	〃				布団篭製作 4m当たり 3人 3×10÷4
	内訳	1.00	〃				床掘 調査 据付 m当たり 0.1人 10×0.10
		3.00	〃				詰石小運搬 詰込 仕上 m当たり 0.30人 10×0.30
計					829		

No 35 吸出防止柱 **単 価 表** 100把当たり

(構造)

名称	形状寸法	数量	単位	単価	金額	単価表番号	備考
藁	φ10cm l80"	100.00	把	100把 元 6	元 6		
普通作業員		0.67	人	13	9		取込み1人日150把 100≒150
計					15		

No. 36　盛土 単価表　1㎥ 当たり

(構造) 谷山アースダム

名称	形状寸法	数量	単位	単価	金額	単価表番号	備考
普通作業員		1.55	人	13元	20元		
		0.60	〃				採土
	内訳	0.29	〃				土砂量搬投入 30m
		0.66	〃				締固め仕上一切
計					20		

No 37 砂質土掘削単価表　1m³当たり

(構造) 治山ダム

名称	形状寸法	数量	単位	単価	金額	単価表番号	備考
普通作業員		0.60	人	13元	8元		
計							

No 38　丸太柵工 単価表　10m 当たり

(構造)
柵工 上下両面 10m当たり 20m²
編高 2.0m 杭間隔 0.50m
間詰土砂 10m当たり 0.75m³

名称	形状寸法	数量	単位	単価	金額	単価表番号	備考
丸太	柳 l=2.5m φ=10cm	20.00	本	元	元 —		直役採取
帯柵	〃 l=3.0m φ=1.5cm	(20.00 m²) 28.88	束		—		〃
普通作業員		9.00	人	13	117		
	内訳	1.00	〃				丸太杭採取運搬 10本当たり 0.50人 20×0.50≒10
		2.80	〃				帯柵採取運搬 10束当たり 1.20人 28.88×1.20≒10
		2.60	〃				杭打 1本当たり 0.13人 20×0.13
		2.60	〃				帯柵編上 10m当たり 1.3人 20×0.13
間詰土砂		0.75	m³	20	15	86	柵間
計					132		

No 39 丸太杭 単価表 10本当たり

(構造)

名称	形状寸法	数量	単位	単価	金額	単価表番号	備考
丸太	柳 l=2.0m φ=10cm	10.00	本	元	元 —		直後採取
普通作業員		1.60	人	13	21		
	内訳	0.40	〃				丸太採取運搬 10本当たり 0.40人 10×0.40≒10
		1.20	〃				杭打 1本当たり 0.12人 10×0.12
計					21		

No. 40

鉄筋コンクリート管 単価表

1本当たり

(構造) 内径200mm 長さ1.00m

名称	形状寸法	数量	単位	単価	金額	単価表番号	備考
鉄筋コンクリート管		1.00	本	元	元 68	44	
モルタル		0.02	m³	336	7	10	
特殊作業員		0.20	人	25	5		据付
普通作業員		0.40	〃	13	5		据付手伝
計					85		

No. 41　砂質土切取 単　価　表　　10^{m^3} 当たり

(構造) ブルドーザ 70PS D=12m

$$V_B = \frac{60 \times 0.70 \times 0.45}{0.038 \times 12 + 0.20} = 28.64 \times 6.5^h = 186.16^{m^3}/D$$

名称	形状寸法	数量	単位	単価	金額	単価表番号	備考
ブルドーザ	借上機械	186.16	m^3	元	248 元	31	
計							
砂質土切取	ブルドーザ	243 ≒	186.16×10		13		
普通作業員		0.16	人	13	2		機械補助土工 1台当たり3人 3.0≒186.16×10
計					15		

No. 42　盛土単価表　10㎥当たり

(構造) ブルドーザ 70PS D=12m

$$V_B = \frac{60 \times 0.70 \times 0.50}{0.038 \times 12 + 0.20} = 31.82 \times 6.5 = 206.83\,m^3/D$$

名称	形状寸法	数量	単位	単価	金額	単価表番号	備考
ブルドーザ	借上機械	206.83	㎥	元	元 243	31	
計							
盛土	ブルドーザ	243÷206.83×10			12		
普通作業員		0.19	人	13	2		機械補助土工 1台当たり 4人 4.0÷206.83×10
計					14		

No 43 ~1

共通仮設費単価表

1式 当たり

(構造)

名称	形状寸法	数量	単位	単価	金額	単価表番号	備考
運搬費				円	円		
重機自走費	ブルドーザ(借上機)	1.00	日		243	31	吉見~現場往復 片道 18km
〃	〃(供与機)	0.50	〃	207	104	31	科研~現場往復 片道 5km
〃	バックホウ(供与機)	1.00	〃		232	30	〃 〃
計					579		
仮設費							
現場内歩道	巾員 1.5m	1,000.00	m	100m当たり 39	390		100m当たり 8人×13
給水(貯水)施設	貯水堤	3.00	日	232	696	30	3基 270m³ バックホウ
〃	〃	18.00	人	13	234		1基当たり 6人 3×6.0
廻水施設	廻水堰	1.00	日		232	30	1基 60m³ バックホウ
〃	〃	5.00	人	13	65		1基
ミキサ,材料置場施設		18.00	〃	13	234		3基 1基当たり6人 3×6.0
作業足場施設		30.00	〃	13	390		2基 1基当たり15人 2×15.0
〃		0.50		390	195		足場施設損料 労務費の50%

No 43～2

単価表

当たり

(構造)

名称	形状寸法	数量	単位	単価	金額	単価表番号	備考
仮設置場施設		15.00	人	元 18	元 195		3基、1基当たり5人 3×5.0
〃		0.50		195	98		置場施設損料 居住費a50%
計					2,729		

労務・資材等単価表

No.44

名称	規格等	単価(元)	単位	摘要
特殊作業員		25	人	土木一般世話役、大工、オペレーター、
				石工、杭手、左官、鉄筋工
普通作業員		13	人	
役畜	牛	52	台	
セメント	325号	440	t	
洗砂	細砂	100	m³	
〃	粗砂	80	m³	
洗砂利	砕砂 40mm	100	m³	
裏込礫	〃 80mm	85	m³	
ガソリン		329	100ℓ	
軽油		286	100ℓ	
鉄筋	丸鋼 6~20mm	32	10kg	
鉄線	6～10#	4	kg	
結束線	24#	5	kg	
鉄筋コンクリート管	φ200mm ℓ1.00m	68	本	
レンガ		15	100ヶ	
ワラ		6	100束	
種子	豆科，禾本科	8	kg	
化成肥料	N10 P3	9	10kg	
土壌改良材	FeSo4	430	t	

数　量　計　算　書

水平階段工数量計算書

位置 岳家湾側　　No 1

区分No	地表勾配度	土手高 (H) m	土手勾配度	平面幅 (B) m	平面積 ha	切土量 m³	盛土量 m³	土手延長 m
A-1	16.0	2.5	70	13	1.495	9315	2156	1150
A-2	18.4	2.5	70	12	1.2	7500	1875	1000
A-3	15.8	2.0	70	12	1.32	6600	1320	1100
A-4	14.0	2.0	70	14	2.24	11200	1920	1600
A-5	13.0	2.0	70	14	0.98	4900	840	700
A-6	13.0	2.0	70	15	1.50	7500	1200	1000
					8.735	47015	9311	6550

水平階段工数量計算書

位置 常家岑側　　No 1

区分No	地表勾配 度	土手高 (H) m	土手勾配 度	平面幅 (B) m	平面積 ha	切土量 m³	盛土量 m³	土手延長 m
B-1	14.0	1.6	70	12.0	0.96	3840	768	800
B-2	14.0	2.0	70	13.0	0.845	4225	780	650
B-3	12.0	1.5	70	15.0	0.345	1288	161	230
B-4	15.0	2.0	70	12.0	0.84	4200	840	700
B-5	18.0	2.0	70	12.0	1.38	6900	1380	1150
B-6	17.0	2.5	70	12.0	1.40	8775	2193	1170
B-7	15.0	2.0	70	12.0	1.02	5100	1020	850
B-8	17.0	2.5	70	12.0	1.10	6900	1725	920
				12.8	16.625	88243	18178	13020

林間草地造成数量計算書

位置 岳家湾側　　No 1

区分No.	対象用地面積 (A) ha	うち草地面積 (A)×0.9 ha	参考（植栽部分） 溝規格(m)	溝延長(m)	植樹株数	備考
a1	2.20	1.98	0.8×0.8	2200	730	
a2	1.20	1.08	0.8×0.8	1200	400	
a3	0.70	0.63	0.8×0.8	700	230	
a4	0.60	0.54	0.8×0.8	600	200	
	4.7	4.23		4700	1560	

林間草地造成数量計算書

位置 常家谷側　　No. 1

区分No.	対象用地面積 (A) ha	うち草地面積 (A)×0.9 ha	参考（植栽部分） 溝規格(m)	溝延長(m)	植樹株数	備考
b1	0.90	0.81	0.8×0.8	900	300	
b2	1.00	0.9	0.8×0.8	1000	330	
b3	0.80	0.72	0.8×0.8	800	265	
b4	1.20	1.08	0.8×0.8	1200	400	
b5	0.50	0.45	0.8×0.8	500	165	
b6	1.20	1.08	0.8×0.8	1200	400	
b7	0.50	0.45	0.8×0.8	500	165	
	6.1	5.49		6100	2025	

様式一1

構造数量計算表 (I)

No.1

(工種) 諫石積ダム　　(工事名)

1

区分		面積 計算式	面積	体積 計算式	体積
垂直面	A	$\frac{15.00+16.00}{2}$ × 2.00	31.00	31.00 × 3.00	93.00
	B	$\frac{13.00+14.00}{2}$ × 2.00	27.00	27.00 × 3.00	81.00
	C	36.00 × 2.00	72.00	36.00 × 2.00 × 3.00	216.00
	D	35.00 × 1.00	35.00	35.00 × 1.00 × $\frac{3.00+3.60}{2}$	115.50
	E	32.00 × 1.00	32.00	32.00 × 1.00 × $\frac{3.60+4.20}{2}$	124.80
	F	29.00 × 1.00	29.00	29.00 × 1.00 × $\frac{4.20+4.80}{2}$	130.50
	G	24.50 × 1.00	24.50	24.50 × 1.00 × $\frac{4.80+5.40}{2}$	124.95
	H.	20.50 × 1.00	20.50	20.50 × 1.00 × $\frac{5.40+6.00}{2}$	116.85
	I	18.00 × 1.00	18.00	18.00 × 1.00 × $\frac{6.00+6.60}{2}$	113.40
	J	14.00 × 1.00	14.00	14.00 × 1.00 × $\frac{6.60+7.20}{2}$	96.60
	K	10.00 × 1.00	10.00	10.00 × 1.00 × $\frac{7.20+7.50}{2}$	75.00
小計		面 130.00 0.15、0.45含 183.00	313.00		1,287.60
底版	L	10.00 × 1.50	15.00	10.00 × 1.50 × 2.00	30.00
	N	10.00 × 1.00	10.00	10.00 × 1.00 × 2.00	20.00
小計					50.00
止水壁					
小計					
水抜		0.60 × 0.60	(−) 0.36	0.60 × 0.60 × $\frac{4.20+3.90}{2}$	(−) 1.01
小計					
計			337.75		1,336.59

鋼材 名称	区分	単重 (kg)	員数	重量 (kg)
パットレス材				
壁材				
堤冠材	中央部材			
	片側端部材			
綾構材				
計				

名称	区分	計算式	数量	計
型枠	堤体	1,336.59 −(46.59+209.71)		1,080.29
	天端 ~~堤端~~			46.59
	下流面 ~~上下流面~~			209.71
	底面			
	放水路 登天端			
	側面 鉛直打継目			
	止水壁			
箱抜型枠				
円筒型水抜				
止水板				
目地材				

様式－2

構造数量計算表 (II)

(工種) 護石積ダム　　(工事名)　　2

区分	天端石積 (40×40×40cm) 計算式	
右岸天	15.00 × 3.00	45.00
左岸天	13.00 × 3.00	39.00
放水路	8.00 × 3.00	24.00
登天端	1.00 × 1.414 × 3.00 × 2	8.48
計		116.48
	116.48 × 0.40	46.59 m³

区分		(25×40×35cm) 計算式	
下流面	A	$\frac{14.60+15.60}{2}$ × 1.60	24.16
	B	$\frac{12.60+13.60}{2}$ × 1.60	20.96
	C	36.00 × 2.00 − (8.00 × 0.40)	68.80
	D	35.00 × 1.00	35.00
	E	32.00 × 1.00 − (0.50 × 0.50)	31.75
	G	24.50 × 1.00	24.50
	H	20.50 × 1.00	20.50
	I	18.00 × 1.00	18.00
	G	14.00 × 1.00	14.00
	K	10.00 × 1.00	10.00
	L	10.00 × 1.50	10.15
小計		直 113.92 m² 0.45 163.90 m²	277.82
側面	直	2.65 × 3.60 × 2	19.08
		$\frac{2.65+7.45}{2}$ × 8.00 × 2	80.80
小計			99.88
底面	A～C	2.65 × (3.00 − 0.70)	6.10
	D	3.25 × (3.00 − 0.70)	7.48
	E	3.85 × (3.00 − 0.70)	8.86

底面	F	4.45 × (4.50 − 0.70)	16.91
	G	5.05 × (4.00 − 0.70)	16.67
	H	5.65 × (2.50 − 0.70)	10.17
	I	6.25 × (4.00 − 0.70)	20.63
	J	6.85 × (4.00 − 0.70)	22.61
	K	7.45 × (10.00 − 0.70)	69.29
	L	1.65 × (10.00 − 0.70)	15.35
	N	2.00 × 10.00	20.00
小計			214.07
木抜		$\frac{3.55+3.85}{2}$ × 0.50 × 2 (3.55 + 3.85) × 0.50	7.40
小計			
計		599.17 × 0.35 = 209.71	599.17

掘削量計算表

様式－3

（工種）No1 諫石積ダム（2－1）　　（工事名）

土質区分	軟岩（II）掘削						砂質土掘削											
区分 / 距離 / 測点	断面 高さ	下幅	上幅	断面積	平均断面積	体積	断面 高さ	下幅	上幅	断面積	平均断面積	体積	断面 高さ	下幅	上幅	断面積	平均断面積	体積
a	0						0			0								
b	2.00						4.20	3.80	8.00	24.78	12.39	24.78						
b'	0						6.20	3.80	10.00	42.78								
c	1.00						5.00	3.80	8.80	31.50	37.14	37.14						
c'	0	0.80	4.70	4.70	1.41		7.70	4.70	12.40	65.84								
d	1.00	0			0	0.71	6.00	4.70	10.70	46.20	56.02	56.02						
d'	0	1.00	5.80	5.80	5.80		6.00	5.80	11.80	52.80								
e	1.00	0.60	5.80	5.80	3.48	4.64	4.40	5.80	10.20	35.20	44.00	44.00						
e'	0	1.60	6.50	6.50	10.40		4.40	6.50	10.90	38.28								
f	1.50	1.20	6.50	6.50	7.80	9.10	1.80	6.50	8.30	13.32	25.80	38.70						
f'	0	2.20	7.40	7.40	16.28		1.80	7.40	9.20	14.94								
g	0.50	2.00	7.40	7.40	14.80	15.54	1.00	7.40	8.40	7.90	11.42	5.71						
h	0.50	1.50	7.40	7.40	11.10	12.95	0.70	7.40	8.10	5.43	6.67	3.34						
h'	0	2.50	8.30	8.30	20.75		0.70	8.30	9.00	6.06								
i	0.70	1.80	8.30	8.30	14.94	17.85	0.20	8.30	8.50	1.68	3.87	2.71						
i'	0.80	1.00	8.30	8.30	8.30	11.62	1.00	8.30	9.30	8.80	5.24	4.19						
j'	0	2.00	9.20	9.20	18.40		1.00	9.20	10.20	9.70								
k	1.00	1.00	9.20	9.20	9.20	13.80	2.00	9.20	11.20	20.40	15.05	15.05						
l	2.00	1.00	9.20	9.20	9.20	9.20	2.00	9.20	11.20	20.40	20.40	40.80						
l'	0	2.00	10.10	10.10	20.20		2.00	10.10	12.10	22.20								
m	3.00	1.00	10.10	10.10	10.10	15.15	45.45	3.00	10.10	13.10	34.80	28.50	85.50					
m'	0	2.00	11.80	11.80	23.60			3.00	11.80	14.80	39.90							
n	1.00	1.40	11.80	11.80	16.52	20.06	20.06	3.60	11.80	15.40	48.96	44.43	44.43					
o	2.00	0.80	11.80	11.80	9.44	10.08	20.06	2.50	11.80	14.30	32.63	40.80	81.60					
p	2.00	0.80	11.80	11.80	9.44	9.44	7.08	0.70	11.80	12.50	8.51	20.57	41.14					
q	2.00	0.80	11.80	11.80	9.44	9.44	7.08	0.70	11.80	12.50	8.51	8.51	17.02					
r	0.70	0.80	11.8	11.80	9.44	9.44	2.48	0.70	11.80	12.50	8.51	8.51	5.96					

掘削量計算表

様式－3

（工種）No1 練石積ダム（2-2）　　（工事名）

測点	距離	土質区分	軟岩(Ⅱ)掘削						砂質土掘削											
		区分	断面				平均断面積	体積	断面				平均断面積	体積	断面				平均断面積	体積
			高さ	下幅	上幅	断面積			高さ	下幅	上幅	断面積			高さ	下幅	上幅	断面積		
s	0.80		1.00	11.80	11.80	11.80	7.67	6.14	0			0	4.26	3.41						
t	1.50		2.20	11.80	11.80	25.96	18.88	28.32												
t'	0		1.20	10.10	10.10	12.12														
u	1.00		2.10	10.10	10.10	21.21	16.67	16.67												
u'	0		1.10	9.20	9.20	10.12														
v	1.00		2.00	9.20	9.20	18.40	14.26	14.26												
v'	0		1.00	8.30	8.30	8.30														
w	1.00		2.00	8.30	8.30	16.60	12.45	12.45												
w'	0		1.00	7.40	7.40	7.40														
x	3.00		2.00	7.40	7.40	14.80	11.10	33.30												
x'	0		1.00	6.50	6.50	6.50														
y	1.00		1.40	6.50	6.50	9.10	7.80	7.80	0			0								
z	2.00		2.20	6.60	6.50	7.15	8.13	16.26	1.10	6.60	7.60	7.76	3.88	7.76						
z'	0		1.20	5.60	5.60	6.72			1.10	5.60	6.70	6.77								
(a)	2.00		2.00	5.60	5.60	11.20	8.96	17.92	2.10	5.60	7.70	13.97	10.87	20.74						
(a)'	0		1.00	4.70	4.70	4.70			2.10	4.70	6.80	12.08								
(b)	1.00		1.00	4.70	4.70	4.70	4.70	4.70	3.00	4.70	7.70	18.60	15.34	15.34						
(c)	1.00		1.00	4.70	4.70	4.70	4.70	4.70	4.30	4.70	9.00	29.46	24.03	24.03						
(c)'	0								4.30	3.80	8.10	25.59								
(d)	1.00								5.70	3.80	9.50	37.91	31.75	31.75						
(d)'	0								3.70	3.80	7.50	20.91								
(e)	1.00								5.30	3.80	9.10	34.19	27.55	27.55						
(e)'	0								3.30	3.80	7.10	17.99								
(f)	1.90								0			0	9.00	17.10						
			(2.40×1.50+2.40×1.00)×				10.00	60.00												
計								411.98						695.77						

様式－5

間詰 埋戻 量計算表

（工種）No1 練石積み(2-1)　　（工事名）

測点	距離	コンクリート間詰 断面 高さ	下幅	上幅	断面積	平均断面積	体積	土砂埋戻 断面 高さ	下幅	上幅	断面積	平均断面積	体積	断面 高さ	下幅	上幅	断面積	平均断面積	体積
a	0							0			0								
b	0.90							2.40	3.00	3.00	7.20	3.60							
(e)	2.30							0				3.60							
b'	0							4.40	0.80	5.20	13.20								
c	1.00							3.30	0.80	4.10	8.09	10.65	10.65						
c'	0	0.30	0.80	1.07	0.28			6.00	1.07	7.07	24.42								
d	1.00	0			0	0.14	0.14	5.30	0.80	6.10	18.29	21.36	21.36						
d'	0	1.00	0.80	1.70	1.25			5.30	1.70	7.00	23.06								
e	0.30	0.90	0.80	1.61	1.08	1.17	0.35	5.10	1.61	6.71	21.22	22.14	6.64						
e'	0	0.90	0.80	1.61	1.08			1.10	1.61	2.71	2.38								
f	0.70	0.60	0.80	1.34	0.64	0.86	0.60	1.40	1.34	2.74	2.86	2.62	1.83						
f'	0	1.60	0.80	2.24	2.43			2.40	2.24	4.64	8.26								
g	1.00	1.80	0.80	1.97	1.80	2.12	2.12	2.70	1.97	4.67	8.96	8.61	8.61						
h	0.50	1.20	0.80	1.88	1.61	1.71	0.86	2.30	1.88	4.18	6.97	7.97	3.99						
h'	0	2.20	0.80	2.78	3.94			2.30	2.78	5.08	9.04								
i	0.50	2.00	0.80	2.60	3.40	3.67	1.84	2.00	2.60	4.60	7.20	8.12	4.06						
j	0.50	1.50	0.80	2.15	2.21	2.81	1.41	2.00	2.15	4.15	6.30	6.75	3.38						
j'	0	2.50	0.80	3.05	4.81			2.00	3.05	5.05	8.10								
k	1.50	1.00	0.80	1.70	1.25	3.03	4.55	3.00	1.70	4.70	9.60	8.85	13.28						
k'	0	2.00	0.80	2.60	3.40			3.00	2.60	5.60	12.30								
l	1.00	1.00	0.80	1.70	1.25	2.33	2.33	2.00	1.70	3.70	5.40	8.85	8.85						
m	2.00	1.00	0.80	1.70	1.25	1.25	2.50	0			0	2.70	5.40						
m'	0	2.00	0.80	2.60	3.40														
n	3.00	1.00	0.80	1.70	1.25	2.33	6.99												
n'	0	2.00	1.60	3.40	5.00														
o	3.00	0.30	1.60	1.87	0.52	2.76	8.28												
p	4.70	0.30	1.60	1.87	0.52	0.52	2.44												

様式－5

間詰 埋戻 量計算表

（工種）No1 橋石橋ダム(2-2)

（工事名）

6

種別 / 区分 / 測点	距離	コンクリート間詰 断面 高さ	下幅	上幅	断面積	平均断面積	体積	土砂埋戻 断面 高さ	下幅	上幅	断面積	平均断面積	体積	断面 高さ	下幅	上幅	断面積	平均断面積	体積
q	2.80	2.20	1.60	3.58	5.70	4.07	9.86												
q'	0	1.20	0.80	1.88	1.61														
r	1.00	2.10	0.80	2.69	3.66	2.64	2.64												
r'	0	1.10	0.80	1.79	1.42														
s	1.00	2.00	0.80	2.60	3.40	2.41	2.41												
s'	0	1.00	0.80	1.70	1.25														
t	1.00	2.00	0.80	2.60	3.40	2.95	2.95												
t'	0	1.00	0.80	1.70	1.25														
u	3.00	2.00	0.80	2.60	3.40	2.95	8.85												
u'	0	1.00	0.80	1.70	1.25														
v	1.00	1.40	0.80	2.06	2.00	1.63	1.63												
w	2.00	2.20	0.80	2.78	3.94	2.97	5.94												
w'	0	1.20	0.80	1.88	1.61									練積					
x	2.00	2.00	0.80	2.60	3.40	2.51	5.02							右岸	$\frac{10.00+6.00}{2}$ × 4.00 =				32.00
x'	0	1.00	0.80	1.70	1.25														
y	2.00	1.00	0.80	1.70	1.25	1.25	2.50							左岸	$\frac{7.50+3.50}{2}$ × 4.00 =				22.00
y'	0							4.00	0.80	4.80	11.20								
z	1.80							5.80	0.80	6.10	18.29	14.75	19.18	計					54.00
z'	0							3.80	0.80	4.10	8.09								
(a)	1.00							4.80	0.80	5.10	12.69	10.39	10.39						
(y)	0										0								
(a')	2.80							2.80	2.00	3.00	6.90	3.45	7.94						
(b')	1.00										0	3.45	3.45						
							75.71						129.01						

様式－4

岩盤清掃（掘削面仕上げ）面積計算表

(工種) No1 練石積ダム

(工事名)

測点	距離	区分	高さ	延長	幅	平均幅	面積	高さ	延長	幅	平均幅	面積	高さ	延長	幅	平均幅	面積
		主質区分	軟岩(II)掘削面														
C				1.00	3.80		3.80										
D				3.00	4.70		14.10										
E				3.00	5.60		16.80										
F				4.50	6.50		29.25										
G				4.00	7.40		29.60										
H				2.50	8.30		20.75										
I				4.00	9.20		36.80										
J				4.00	10.10		40.40										
K				10.00	7.00		70.00										
L				10.00	2.40		24.00										
N				10.00	2.40		24.00										
計							309.50										

様式－1

構造数量計算表（I）

8

（工種）No3 アースダム　　（工事名）

区分		面積 計算式	面積	体積 計算式	体積
垂直面	A	$\frac{89.70+81.70}{2}\times 2.90$	103.53	$\frac{2.90}{6}\{(2\times81.70+89.70)\times16.05+(81.70+2\times89.70)\times3.00\}$	960.89
	B	$\frac{81.70+28.10}{2}\times 1.60$	47.84	$\frac{1.60}{6}\{(2\times28.10+81.70)\times23.25+(28.10+2\times81.70)\times16.05\}$	936.60
	C	$\frac{28.10+26.40}{2}\times 0.50$	13.63	$\frac{0.50}{6}\{(2\times26.40+28.10)\times25.50+(26.40+2\times28.10)\times23.25\}$	331.95
	D	$\frac{26.40+23.40}{2}\times 1.00$	24.90	$\frac{1.00}{6}\{(2\times23.40+26.40)\times32.00+(23.40+2\times26.40)\times27.00\}$	703.80
	E	$\frac{23.40+22.10}{2}\times 0.40$	9.10	$\frac{0.40}{6}\{(2\times22.10+23.40)\times34.20+(22.10+2\times23.40)\times32.00\}$	301.11
	F	$\frac{22.10+16.80}{2}\times 1.10$	21.40	$\frac{2.10}{6}\{(2\times16.80+22.10)\times40.25+(16.80+2\times22.10)\times34.20\}$	1,448.57
	G	$\frac{16.80+11.80}{2}\times 2.00$	28.60	$\frac{2.00}{6}\{(2\times11.80+16.80)\times51.25+(11.80+2\times16.80)\times40.25\}$	1,299.28
	H	$\frac{11.80+9.90}{2}\times 0.50$	5.43	$\frac{0.50}{6}\{(2\times9.90+11.80)\times54.00+(9.90+2\times11.80)\times51.25\}$	285.27
	I	$\frac{9.90+8.20}{2}\times 0.50$	4.53	$\frac{0.50}{6}\{(2\times8.20+9.90)\times55.00+(8.20+2\times9.90)\times54.00\}$	246.54
	J	$\frac{8.20+7.00}{2}\times 0.50$	3.80	$\frac{0.50}{6}\{(2\times7.00+8.20)\times56.00+(7.00+2\times8.20)\times55.00\}$	210.85
	K	7.00×0.30	2.10	$2.10\times\frac{56.00+56.60}{2}$	118.23
中底版	L 計	6.50×0.20	1.30	$1.30\times\frac{56.60+57.00}{2}$	73.84
	M	5.80×0.20	1.16	$1.16\times\frac{57.00+57.40}{2}$	66.35
	N	4.20×0.30	1.26	$1.26\times\frac{57.40+58.00}{2}$	72.70
小計			268.58		7,085.48
止水壁					
小計				7,085.48 − 30.25	7,055.23
水抜					
小計					
計					

鋼材 名称	区分	単重 (kg)	員数	重量 (kg)
バットレス材				
壁材				
堤冠材	中央部材			
	片側端部材			
綾構材				
計				

名称	区分	計算式	数量	計
コンクリート	堤体			
	堤冠			
型枠	上下流面			
	放水路 登天梁			
	側面 鉛直打継目			
	止水壁			
箱抜型枠				
円筒型水抜				
止水板				
目地材				

様式－2

構造数量計算表 (II)

(工種) No.3 アースダム　　(工事名)

区分		止水壁 計算式	立積
中心	a	$\frac{8.20+7.00}{2} \times 0.50 \times \frac{1.00+1.25}{2}$	4.28
	b	$7.00 \times 0.30 \times \frac{1.25+1.40}{2}$	2.78
	c	$6.50 \times 0.20 \times \frac{1.40+1.50}{2}$	1.89
	d	$5.80 \times 0.20 \times \frac{1.50+1.60}{2}$	1.80
	e	$4.20 \times 0.30 \times \frac{1.60+1.75}{2}$	2.11
	f	$2.00 \times 0.50 \times 1.75$	1.75
小計			14.61
上下流		$(3.00 \times 1.50 \times \frac{1.00+1.75}{2}$	
		$+ 2.00 \times 0.50 \times 1.75) 2$	15.64
計			30.25
		空石張(下流面)	
		$18.90 \times 2.693 + 19.48$	
		$\times 3.162$	573.00 m²

区分		フイルター材 計算式	
	a	$7.00 \times \frac{1.50+3.50}{2}$	17.50
	b	$2.10 \times \frac{3.50+4.10}{2}$	7.98
	c	$1.30 \times \frac{4.10+4.50}{2}$	5.59
	d	$1.16 \times \frac{4.50+4.90}{2}$	5.45
	e	$1.26 \times \frac{4.90+5.50}{2}$	6.55
	f	$1.10 \times \frac{5.50+6.70}{2}$	6.65
計			49.72
砂		$(7.00+9.50) \times 0.20$	3.30
礫		$(7.00+9.50) \times 0.20$	3.30
法面緑化		$\frac{14.00+6.80}{2} \times 5.0 \times (2.263+2.693)$	257.32

掘削量計算表

様式－3

（工種）No.8 アースダム（2－1）　　（工事名）

測点	距離	土質区分	砂質土掘削						軟岩(II)掘削											
		区分	断面				平均	体積	断面				平均	体積	断面				平均	体積
			高さ	下幅	上幅	断面積	断面積		高さ	下幅	上幅	断面積	断面積		高さ	下幅	上幅	断面積	断面積	
a			0.90	8.00	8.90	8.11														
b	2.30		0.60	12.00	12.60	7.38	5.25	12.08												
c	1.50		0.90	18.30	19.20	16.88	12.13	18.20												
d	2.00		0.90	25.50 27.00	26.40 27.90	23.86 24.71	20.12	40.24												
e	2.00		0.90	37.20	38.10	33.89	29.30	58.60												
f	2.80		1.00	51.25	52.25	51.75	42.82	119.90												
g	1.20		0.50	54.00 55.50	54.50 56.00	27.13 27.88	39.44	47.33												
h	2.00		0.70	59.50	60.20	41.90	34.89	69.78												
h'			1.00	61.50	62.50	62.00			0.20	61.50	61.50	12.30								
i	0.70		0.60	61.50	62.10	37.08	49.54	34.68	0.10	61.50	61.50	6.15	9.23	6.46						
i'			0.60	62.30	62.90	37.56			0.30	62.30	62.30	18.96								
j	0.80		0.20	62.30	62.50	12.48	25.02	20.02	0.20	62.30	62.30	12.46	15.71	12.57						
j'			0.20	63.50	63.70	12.72			0.50	63.50	63.50	31.75								
k	0.50		0	63.50	63.50	0	6.36	3.18	0.40	63.50	63.50	25.40	28.58	14.29						
l	0.50		0.10	63.50	63.60	6.36	3.18	1.59	0.20	63.50	63.50	12.70	19.05	9.53						
l'			0.10	6.70	6.80	0.68			0.80	6.70	6.70	5.36								
m	1.00		0.20	6.70	6.90	1.36	1.02	1.02	0.40	6.70	6.70	2.68	4.02	4.02						
n	1.00		0.10	6.70	6.80	0.68	1.02	1.02	0.70	6.70	6.70	4.69	3.69	3.69						
n'			0.10	63.50	63.60	6.36			0.10	63.50	63.50	6.35								
o	1.00		0	63.50	63.50	0	3.18	3.18	0.40	63.50	63.50	25.40	15.88	15.88						
p	0.20								0.50	63.50	63.50	31.75	28.58	5.72						
p'									0.20	62.30	62.30	12.46								
q	0.50		0	62.30	62.30	0			0.40	62.30	62.30	24.92	18.69	9.35						
r	0.20		0.90	62.30	63.20	56.48	28.24	5.65	0.50	62.30	62.30	31.15	28.04	5.61						
s	0.10		1.00	62.30	63.30	62.80	59.64	5.96	0.50	62.30	62.30	31.15	31.15	3.12						
s'			1.00	60.70	61.70	61.20			0.10	60.70	60.70	6.07								
t	0.50		1.10	60.70	61.80	67.38	64.29	32.15	0.30	60.70	60.70	18.21	12.14	6.07						

掘削量計算表

様式－3

（工種）No3 アースダム（2-2）　　（工事名）

測点	距離	土質区分 / 区分	断面 高さ	断面 下幅	断面 上幅	断面 断面積	平均断面積	体積	断面 高さ	断面 下幅	断面 上幅	断面 断面積	平均断面積	体積	断面 高さ	断面 下幅	断面 上幅	断面 断面積	平均断面積	体積
t			1.10	59.50	60.60	66.06			0											
u	0.10		0.70	57.50	58.20	40.50	53.28	5.33												
v	1.30		0.60	51.80	52.40	31.26	35.88	46.64												
w	2.00		0.90	44.65	45.55	40.59	35.93	71.86												
x	1.10		0.50	40.25	40.75	20.25	30.42	33.46												
y	0.90		0.60	38.88	39.48	23.51	21.88	19.69												
z	2.00		0.50	35.85	36.35	18.05	20.78	41.56												
(a)	1.10		0.70	34.20	34.90	24.19	21.12	23.23												
(b)	0.90		0.70	32.00	32.70	23.65	23.42	21.08												
(c)	2.00		0.50	27.00 25.50	27.50 26.00	13.63 12.89	18.14	36.28												
(d)	1.00		0.80	23.25	24.05	18.92	15.91	15.91												
(e)	1.00		0.80	19.20	20.00	15.68	17.80	17.80												
(f)	0.80		0.60	16.05	16.65	9.81	12.75	10.20												
(g)	4.70		0.80	8.00	8.80	2.72	6.27	29.47												
計								417.61					84.46							

様式－1

構造数量計算表（I）

（工種）No5相馬コンクリートダム　　（工事名）

区分		面積 計算式	面積	体積 計算式	体積
垂直面	A	$\frac{10.00+11.00}{2}$ × 2.00	21.00	21.00 × 1.50	31.50
	B	$\frac{12.00+13.00}{2}$ × 2.00	25.00	25.00 × 1.50	37.50
	C	$\frac{31.00+21.00}{2}$ × 3.00	78.00	$\frac{3.00}{6}\{(2\times21.00+31.00)\times3.30+(21.00+2\times31.00)\times1.50\}$	182.60
	D	$\frac{21.00+14.00}{2}$ × 2.00	35.00	$\frac{2.00}{6}\{(2\times14.00+21.00)\times4.50+(14.00+2\times21.00)\times3.30\}$	135.10
	E	$\frac{14.00+10.00}{2}$ × 1.00	12.00	$\frac{1.00}{6}\{(2\times10.00+14.00)\times5.10+(10.00+2\times14.00)\times4.50\}$	57.40
	F	$\frac{10.00+9.00}{2}$ × 4.00	38.00	$\frac{4.00}{6}\{(2\times9.00+10.00)\times7.50+(9.00+2\times10.00)\times5.10\}$	238.60
小計		直 46.00 曲 163.00	209.00		682.70
底版					
小計					
止水壁					
小計					
水抜					
小計					
計					

鋼材 名称	区分	単重 (kg)	員数	重量 (kg)
バットレス材				
壁材				
堤冠材	中央部材			
	片側端部材			
綾構材				
計				

名称	区分	計算式	数量	計
コンクリート	堤体			682.70
	堤冠			
型枠	上下流面	(46.00+163.00×1.044)×2	432.84	438.05
	放水路登天端	2.00×1.50×1.118×2	6.71	
	側面鉛直打継目			
	止水壁			
箱抜型枠				
円筒型水抜				
止水板				
目地材				

掘削量計算表

様式－3

（工種）No.5 粗石コンクリートダム（2-1）

（工事名）

測点	土質区分 / 区分 / 距離	軟岩（II）掘削 断面 高さ	下幅	上幅	断面積	平均断面積	体積	砂質土掘削 断面 高さ	下幅	上幅	断面積	平均断面積	体積	断面 高さ	下幅	上幅	断面積	平均断面積	体積
a		0						0			0								
b	0.90							2.20	2.80	4.60	7.59	3.80	3.42						
b'	0							4.20	2.80	6.50	18.48	0							
c	3.00	0			0			3.50	3.20	6.70	17.83	17.91	53.73						
d	3.00	0.90	4.10	4.10	3.69	1.85	5.55	1.40	4.10	5.50	6.72	15.39	46.17						
e	2.00	2.50	5.80	5.80	13.25	8.47	16.94	0			0	3.36	6.72						
f	1.50	1.80	5.90	5.90	7.67	10.46	15.69												
g	0.50	5.00	8.30	8.30	41.50	24.59	12.30												
h	1.00	4.40	8.30	8.30	36.52	57.27	57.27												
h'	0	3.70	8.30	8.30	30.71														
h''	0.50	0			0	15.36	7.68												
h'''	0	0.70	8.30	8.30	5.81			0.10	8.30	8.40	0.84								
i	3.00	0.90	8.30	8.30	7.47	6.64	19.92	0.10	8.30	8.40	0.84	0.84	2.52						
j	4.00	1.00	8.30	8.30	8.30	7.89	31.56	0.70	8.30	9.00	6.06	3.45	13.80						
j'	0	0			0						0								
j''	0.30	3.00	8.30	8.30	24.90	12.45	3.74	0.40	8.30	8.40	0.84	0.41	0.12						
j'''	0	4.70	8.30	8.30	39.01			0.10	8.30	8.40	0.84								
k	1.00	5.00	8.30	8.30	41.50	40.26	40.26	0.30	8.30	8.60	2.54	1.69	1.69						
l	0.50	1.20	5.90	5.90	7.08	24.29	12.15	0.50	5.90	6.40	3.08	2.81	1.41						
m	2.50	1.00	5.30	5.30	5.30	6.19	15.48	1.00	5.30	6.30	5.80	4.44	11.10						
n	2.00	0.80	4.82	4.82	3.86	4.58	9.16	1.70	4.82	6.52	9.64	7.72	15.58						
o	1.50	0.60	4.46	4.46	2.68	3.27	4.91	2.80	4.46	7.26	16.41	13.03	19.55						
p	1.50	0.30	4.10	4.10	1.23	1.96	2.94	3.70	4.10	7.80	22.02	19.22	28.83						
q	0.60	0			0	0.62	0.37	4.00	3.86	7.86	23.44	22.73	13.64						
r	1.40							4.00	3.20	7.20	20.80	22.12	30.97						
s	2.00							3.70	2.30	6.00	15.86	18.08	36.16						

掘削量計算表

様式－3

（工種）No.5 粗石コンクリートダム（2－2）

（工事名）

土質区分	軟岩（II）掘削							砂質土掘削													
区分 / 距離 / 測点	断面				平均	体積		断面				平均	体積	断面				平均	体積
	高さ	下幅	上幅	断面積	断面積			高さ	下幅	上幅	断面積	断面積		高さ	下幅	上幅	断面積	断面積	
8.1	0							1.70	2.30	4.00	5.86								
8	0.60							0				2.88	1.61						
							255.92						288.02						

様式－5

間詰 埋戻 量計算表

（工種）No5 粗石コンクリートダム（2－1）　　（工事名）

測点	距離	コンクリート間詰 断面 高さ	下幅	上幅	断面積	平均断面積	体積	土砂埋戻 断面 高さ	下幅	上幅	断面積	平均断面積	体積	断面 高さ	下幅	上幅	断面積	平均断面積	体積
a											0								
b	0.80							2.10	2.80	2.30	4.83	2.42	1.94						
c	2.50							0			0	2.42	6.05						
b'	0							4.10	0.80	4.90	11.69								
c'	2.50							3.20	0.80	4.00	7.68	9.69	24.23						
d	0.50							3.00	0.80	3.80	6.90	7.29	3.65						
e	1.80							1.80	1.10	2.90	3.60	6.25	9.45						
f	0.40							0			0	1.80	0.72						
d	0	0			0														
g	3.00	0.90	0.80	1.84	0.96	0.48	1.44												
h	2.00	2.50	0.80	2.30	3.88	2.42	4.84												
i	1.50	1.30	0.80	1.58	1.55	2.72	4.08												
j	0.50	5.00	0.80	3.80	11.55	6.55	3.28												
k	1.00	4.40	0.80	3.44	9.33	10.44	10.44												
k'	0	0.70	0.80	1.22	0.71														
l	3.00	0.90	0.80	1.34	0.96	0.84	2.52												
m	4.00	1.00	0.80	1.40	1.10	1.03	4.12												
m'	0	4.70	0.80	3.62	10.39														
n	1.00	5.00	0.80	3.80	11.50	10.95	10.95												
o	0.50	1.20	0.80	1.52	1.39	6.45	3.23												
p	2.50	1.00	0.80	1.40	1.10	1.25	3.13												
q	3.50	0.60	0.80	1.16	0.59	0.85	2.98												
r	1.50	0.30	0.80	0.96	0.26	0.43	0.65												
s	0.60	0			0	0.13	0.08												
q'	0										0								
q''	0.60							2.80	1.10	3.90	7.00	3.50	2.10						
y'	1.40							3.70	0.80	4.50	9.81	8.41	11.77						

様式－5

間詰 埋戻 量計算表

（工種）No.5 粗石コンクリート工(2-2)　　（工事名）

種別 / 区分 / 距離 / 測点	コンクリート間詰 断面 高さ	下幅	上幅	断面積	平均断面積	体積	土砂埋戻 断面 高さ	下幅	上幅	断面積	平均断面積	体積	断面 高さ	下幅	上幅	断面積	平均断面積	体積
t 1.20							3.70	0.80	4.50	9.81	9.11	10.93						
u 2.20							3.60	0.80	4.40	9.36	9.59	21.10						
t' 0							0			0								
u' 2.20							1.60	2.30	2.30	3.68	1.84	4.05						
v' 0.60							0			0	1.84	1.10						
計						51.74						97.09						

練積

右岸 $\frac{3.00+1.40}{2} \times 2.00 \times 2 = 8.80$

左岸 $\frac{4.00+1.60}{2} \times 3.00 \times 2 = 16.80$

計 25.60

様式－4

岩盤清掃（掘削面仕上げ）面積計算表

（工種）No5 抽石コンクリートダム

（工事名）

測点	距離	土質区分	軟岩(II)掘削面																					
		区分	高さ	延長	幅	平均幅	面積	高さ	延長	幅	平均幅	面積	高さ	延長	幅	平均幅	面積
c					3.20												
d	3.00		(2.286) 1.50	3.85	4.10	3.65	10.23										
e	2.00		(1.414) 2.00	2.83	5.30	4.70	13.30										
f	1.50		(1.803) 1.00	1.80	5.90	5.60	10.08										
g	0.50		(1.008) 4.00	4.03	8.30	7.10	28.61										
h	9.00		(1.000) 0	9.00	8.30	8.30	74.70										
l	0.50		(1.008) 4.00	4.03	5.90	7.10	28.61										
m	2.50		(2.693) 1.00	2.69	5.30	5.60	15.06										
p	5.00		(2.693) 2.000	5.38	4.10	4.70	25.33										
q	0.60		(1.667) 0.45	0.75	3.83	3.97	2.98										
計							210.90										

様式－2

構造数量計算表（II）

（工種）ふとん籠堰　　（工事名）

区分	計算式		区分	計算式	
	ふとん籠（1.2×2.0×0.5）			中詰石	
1段目（最下段）	6.0 + 6.0 = 12.0	12 m		6.0 × 6.0 × 0.5 = 18.0	18.0 m³
2段目	8.0 + 8.0 = 16.0	16 m		5.0 × 8.0 × 0.5 = 20.0	20.0 m³
3段目	10.0 + 10.0 = 20.0	20 m		4.0 × 10.0 × 0.5 = 20.0	20.0 m³
4段目	10.0 + 10.0 = 20.0	20 m		3.0 × 10.0 × 0.5 = 15.0	15.0 m³
	小計	68 m		小計	73.0 m³

ふとん籠，中詰石量

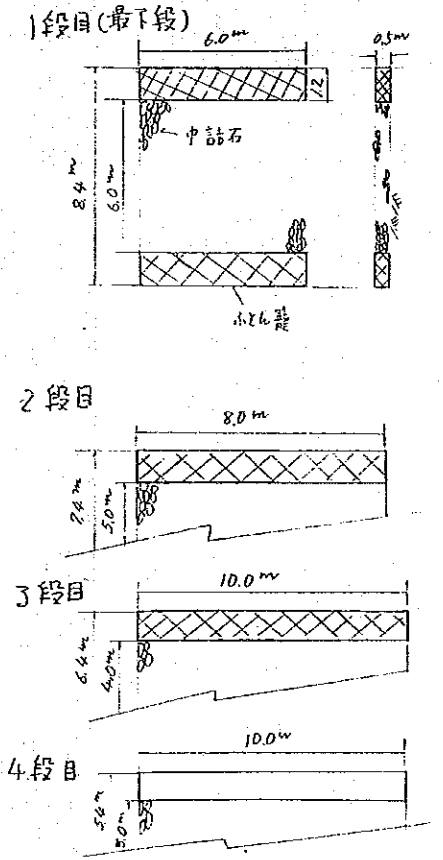

様式－2

構造数量計算表 (II)

(工種) ふとん籠堰　　(工事名)

区分	計算式	
	ふとん籠 (1.2×2.0×0.5)	
5段目	12.0 + 12.0 = 24.0	24 m
6段目	12.0 + 12.0 = 24.0	24 m
7段目	14.0 + 14.0 = 28.0	28 m
8段目(最上段)	2.0 m × 10 ヶ	20 m
	小計	96 m
	計	164 m
		(82ヶ)
	164 × 1.2 × 0.5 =	

区分	計算式	
	中詰石	
5段目	2.0 × 12.0 × 0.5 = 12.0	12.0 m³
6段目	1.0 × 12.0 × 0.5 = 6.0	6.0 m³
	小計	18.0 m³
	計	91.0 m³

ふとん籠，中詰石量

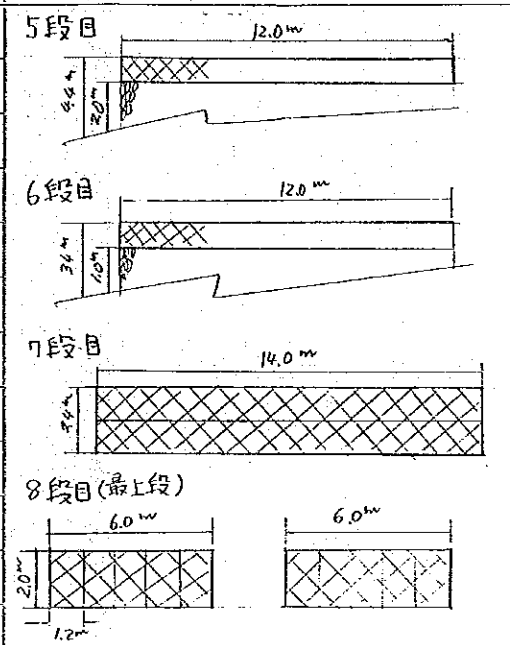

様式－2

構造数量計算表（II）

（工種）ふとん籠堰　　（工事名）

区分	計算式	
	吸い出し防止材（稲わら等）	
	1束　径 10cm 長 80cm	
	0.5×14.0 + 1.0×12.0 + 1.0×10.0 + 0.5×8.0	33.0m²
	1.0×12.0 + 1.0×10.0 + 0.5×8.0 + 0.5×6.0	29.0m²
	計	62.0m²
	稲わら等量	
	62.0m² × 0.1²/4 × π m²/0.1m = 4.867	5.0m³
	62.00m² ≒ 0.1 ≒ 0.8	77束
	敷均し面積	
	8.4×6.0 + 7.4×(8.0−6.0) + 6.4×	
	(10.0−8.0) + 4.4(12.0−10.0) + 2.4×	
	(14.0−12.0) = 91.6	92m²

区分	計算式	
	ふとん籠 1コ当り鉄線量	
	枠る補強線 φ5mm	
	2.0m×8 + 1.2m×10 + 0.5×10 = 33.0m	
	33.0m × 154.135 g/m = 5086.46g	5.1kg
	金網 φ3.2mm 間隔 130mm	
	{(1.2m/(√2×0.13) + 1)×√2×5 + (2.0m/(√2×0.13) + 1)×√2×5 +	
	(2.0m/(√2×0.13) + 1)×√2×1.2} × 2 × 2枚 = 135.5m	
	135.5m × 63.134 g/m = 8554.66	8.6kg

吸い出し防止材 面積

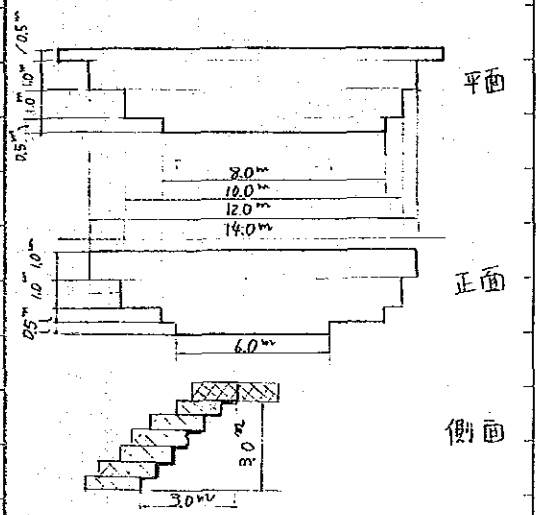

ふとん籠展開図

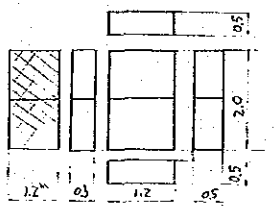

枠る補強線 φ5mm
網 φ3.2mm
間隔 130mm

掘削量計算表

様式－3

（工種）布田麓ダム（2－1）　　（工事名）

21

測点	距離	土質区分	砂質土掘削																	
		区分	断面				平均断面積	体積	断面				平均断面積	体積	断面				平均断面積	体積
			高さ	下幅	上幅	断面積			高さ	下幅	上幅	断面積			高さ	下幅	上幅	断面積		
a	0					0														
b	0.70		1.60	2.80	4.40	5.76	2.88	2.02												
b'	0		2.60	3.20	5.80	7.54														
c	1.00		1.60	3.20	4.80	3.84	5.69	5.69												
c'	0		2.60	5.20	7.80	10.14														
d	1.50		1.10	5.20	6.30	3.47	6.81	10.23												
d'	0		2.10	7.20	9.30	17.33														
e	1.00		1.10	7.20	8.30	8.53	12.93	12.93												
f	0.50		0.80	7.20	8.00	6.08	7.31	3.66												
f'	0		1.30	8.20	9.50	11.51														
g	0.50		0.90	8.20	9.10	7.79	9.65	4.83												
g'	0		1.40	9.20	10.60	13.86														
h	1.00		0.80	9.20	10.00	7.68	10.77	10.77												
i	1.00		0			0	3.84	3.84												
j	0		0			0														
k	1.00		0.80	9.20	10.00	7.68	3.84	3.84												
l	1.00		0.80	9.20	10.00	7.68	7.68	7.68												
l'	0		0.80	8.20	8.50	2.51														
m	1.50		3.80	8.20	11.50	32.51	17.51	26.27												
n	0.50		3.60	8.20	11.80	36.00	34.26	17.13												
n'	0		3.10	7.20	10.30	27.13														
o	0.50		3.40	7.20	10.60	30.26	28.70	14.35												
o'	0		2.40	5.20	7.60	15.36														
p	0.50		2.70	5.20	7.90	17.69	16.53	8.27												
p'	0		1.70	3.20	4.90	6.89														
q	1.00		2.30	3.20	5.50	10.01	8.45	8.45												
q'	0		1.80	2.80	4.60	6.66														

掘削量計算表

様式－3

（工種）布団管ダム（2－2）　　（工事名）

測点	距離	区分	土質区分	断面 高さ	断面 下幅	断面 上幅	断面 断面積	平均断面積	体積	断面 高さ	断面 下幅	断面 上幅	断面 断面積	平均断面積	体積	断面 高さ	断面 下幅	断面 上幅	断面 断面積	平均断面積	体積
1	12	0.50		2.10	2.80	4.90	8.09	7.08	3.69												
	12'	0		1.60	2.80	4.40	5.76														
	8	0.60		0			0	2.88	1.73												
計									145.88												

様式－5

（間詰）埋戻量計算表

（工種）布団篭ダム（2－1）　　（工事名）

種別	土砂埋戻																				
区分	断面				平均	体積	断面				平均	体積	断面				平均	体積
測点 / 距離	高さ	下幅	上幅	断面積	断面積		高さ	下幅	上幅	断面積	断面積		高さ	下幅	上幅	断面積	断面積	
a	0				0													
b	0.70	1.60	2.00	2.00	3.20	1.60	1.12											
(c)	1.50	0			0	1.60	2.40											
b'	0	2.80	0.80	4.44	6.81													
c	1.00	1.60	0.80	5.60	5.12	5.97	5.97											
c'	0	2.60	0.80	8.60	10.70													
d	1.50	1.10	0.80	4.10	2.70	6.70	10.05											
d'	0	2.10	0.80	7.10	8.30													
e	1.00	1.10	0.80	4.10	2.70	5.50	5.50											
f	0.50	0.80	0.80	3.20	1.60	2.15	1.08											
f'	0	1.30	0.80	4.70	3.58													
g	0.50	0.90	0.80	3.50	1.94	2.76	1.38											
g'	0	1.40	0.80	5.00	4.06													
h	1.00	0.80	0.80	3.20	1.60	2.88												
i	1.00	0			0	0.80	0.80											
i'	0	0			0													
k	1.00	0.80	0.80	3.20	1.60	0.80	0.80											
l	1.00	0.80	0.80	3.20	1.60	1.60	1.60											
l'	0	0.30	0.80	1.70	0.38													
m	1.50	1.80	0.80	6.20	6.30	3.84	5.01											
n	0.50	2.80	0.80	7.70	9.78	8.04	4.02											
n'	0	1.80	0.80	6.20	6.30													
o	0.50	2.80	0.80	7.70	9.78	8.04	4.02											
o'	0	1.80	0.80	4.70	6.88													
p	0.50	1.80	0.80	6.20	6.30	6.82	3.16											
p'	0	0.80	0.80	3.20	1.60													
q	1.00	1.80	0.80	3.82	3.71	2.66	2.66											

様式－5

間詰 埋戻 量計算表

（工種）布団篭ダム（ろ－2）　　（工事名）

測点	距離	断面 高さ	断面 下幅	断面 上幅	断面 断面積	平均断面積	体積	断面 高さ	断面 下幅	断面 上幅	断面 断面積	平均断面積	体積	断面 高さ	断面 下幅	断面 上幅	断面 断面積	平均断面積	体積
(8)	0	1.80	0.80	2.62	2.22														
ル	0.50	1.80	0.80	2.60	3.06	2.64	1.32												
(ロ)	0	0			0														
(ル)	1.30	1.30	2.00	2.00	2.60	1.30	1.69												
ろ	0.60	0			0	1.30	0.78												
計							53.86												

様式－2

構造数量計算表 (II)

(工種) 丸太杭アースダム　　(工事名)

区分	計算式	
面積	$9.50\times0.50+\frac{9.50+4.00}{2}\times3.00$	25.00
体積	$9.50\times0.50\times\frac{1.50+3.00}{2}$	10.69
	$\frac{3.00}{6}\{(2\times4.00+9.50)1.20+(4.00+2\times9.50)3.00\}$	139.50
計		150.19
	法面除草	
下流法面	25.00×1.803	45.08
天端	1.50×7.5	11.25
計		56.33

区分	計算式	
	排水路 $l=7.00$	
空積(A)	$1.00\times7.00\times1.118\times2$	15.65
〃 (B)	1.00×7.00	7.00
	土留杭 $l=2.0^m$	
	11.0×2	22

掘削量計算表

様式－3

（工種）丸太杭アースダム

（工事名）

測点	距離	区分	土質区分 砂質土掘削 断面 高さ	下幅	上幅	断面積	平均断面積	体積	断面 高さ	下幅	上幅	断面積	平均断面積	体積	断面 高さ	下幅	上幅	断面積	平均断面積	体積
a	0		0			0														
b	1.70		1.40	2.30	3.70	4.20	2.10	3.57												
b'	0		1.90	3.80	5.70	9.03														
c	2.50		1.20	12.80	14.00	16.08	12.56	31.40												
d	1.00		0.50	12.80	13.30	6.58	11.31	11.31												
e	2.00		0.50	12.80	13.30	26.10	16.82	33.64												
f	1.00		1.50	12.80	14.30	20.33	28.22	28.22												
g	3.00		1.50	3.80	5.30	6.83	13.58	40.74												
小計								140.88												
h	0																			
i	1.00		1.00				0.50													
j	0.50		2.00				0.75													
k	1.00		2.00				2.00													
l	0.50		1.00				0.75													
m	1.00		0				0.50													
							(4.50)													
小計			4.50 ×	7.00				31.50												
計								174.38												

様式－5

間詰 埋戻 量計算表

（工種）丸太杭アースダム

（工事名）

測点	距離	断面 高さ	断面 下幅	断面 上幅	断面 断面積	平均断面積	体積	断面 高さ	断面 下幅	断面 上幅	断面 断面積	平均断面積	体積	断面 高さ	断面 下幅	断面 上幅	断面 断面積	平均断面積	体積
a	0	0																	
b	1.70	1.40	1.50	1.50	2.10	1.05	1.79		堤体工積										
c	1.00	0			0	1.05	1.05												
b'	0	1.40 0.50	2.80 0.80	4.20 2.80	5.80														
c'	1.00	1.70	0.80	7.60	7.14	6.47	6.47												
d	1.50	1.20	0.80	5.60	3.84	5.49	8.24												
e	1.00	0.50	0.80	2.80	0.90	2.37	2.37												
f	2.00	0.50	0.80	2.80	0.90	0.90	1.80												
g	1.00	1.50	0.80	6.80	5.70	3.30	3.30												
h	2.00	1.50	0.80	6.80	11.40	8.55	17.10												
i	1.00	0.50 1.00	0.80 2.80	2.80 2.80	4.20	7.80	7.80												
h'	0	0																	
i'	1.00	1.00	1.50	1.50	1.50	0.75	0.75												
計							50.67												

切盛土量・敷砂利計算書

路線名幹線東道京家湾側　　No. 1

測点No.	区間距離 m	切取量 断面積 m²	切取量 体積 m³	盛土量 断面積 m²	盛土量 体積 m³	敷砂利 平面積 m²	計画勾配 %
		0.24					
1	677	0.24	162.5	0.0			0～6.0
9	100	2.67	145.5	1.125	56.25	988.0	9.7
10	147	0.12	205.1				9.7
12	76	0.24	13.68				6.6
13	55	3.62	106.15	4.00	110.0	220.0	10.
14	62	0.24	119.66			648.0	10.1
15	180	0.24	43.20				5.0～10.1
17	150	2.52	207.0	1.05	78.75		5.0～6.7
18	60	0.24	82.8				6.7
19	95	0.24	22.8				3.7
20	135	2.52	186.0				1.1
21	400	2.52	1008.0				2.0
22	100	3.795	315.75	0.45	22.5		7.0
23	100	3.62	370.75	0.65	55.0	400	8.0
24	45	7.095	241.09				6.7
25	80	0.24	283.4				6.90
26	220	0.24	52.8				4.0
27	45	5.95	139.7				6.8
28	100	0.12	303.5				6.8
29	75	3.97	153.4	0.55	20.63		8.3
30	70	0.24	147.35			580	8.3
31	155	0.24	37.2				7.6
32	200	7.32	756.0	0.45	45.0		7.6
33	200	1.695	901.5	0.5	100.0	800	10.5
34	300	1.695	508.5	0.5	150.0		7.3
35	95	0.24	91.9				7.3

切盛土量・敷砂利計算書

路線名 幹線車道名家湾側　　No 2

測点No.	区間距離 m	切取量 断面積 m²	切取量 体積 m³	盛土量 断面積 m²	盛土量 体積 m³	敷砂利 平面積 m²	計画勾配 %
36							
	400	0.995	248.0				4.5
37							
	250	11.46	1556.9	1.125	140.6	1000	10.4
38							
	128	11.46	1166.9	1.125	144.0		3.4
38A							
	132	44.0	3660.4			528	8.4
39							
	30	9.35	533.5			120	5.0
40							
	28	9.35	261.8			112	2.0
40A							
	87	360	1972.7			348	8.7
41							
	20	22.5	585.0				10
42							
	20	15.84	383.4			280	10
43							
	30	5.24	322.2				10
44							
	35	10.2	270.0			140	4.4
45							
	130	26.3	2374.1			740	9.5
46							
	55	6.0	888.25				9.5
47							
	35	0.0	105.0				0.0
48							
	5302		20836.68		977.6	6904	

切盛土量・敷砂利計算書

路線名 幹線車道常家谷側　　No 1

測点No.	区間距離 m	切取量 断面積 m²	切取量 体積 m³	盛土量 断面積 m²	盛土量 体積 m³	敷砂利 平面積 m²	計画勾配 %
		0.24				800	
1	700	0.24	168.0				2.1～10
8	100	1.84	104.0				2.1
9	300	1.84	552.0	0.0			2.1～4.3
12	22	0.745	28.4	0.2	2.2		4.3
13	8	0.24	1.92				7.8
14	96	0.12	17.28				7.8
15	156	0.12	18.72				2.5～5.4
19	37	3.86	73.63				4.1
20	45	0.24	92.25				6.9
21	197	0.24	47.28				1.6～3.8
24	82	3.62	158.26				3.8
25	53	3.62	191.86				0.6
26	18	2.48	56.2				5.6
27	84	2.48	208.3				5.6
28	111	3.62	339.7				5.6
29	66	3.64	240.3				5.6
30	100	26.76	1520.0				1.0～10.5
31	23	12.4	449.5				10.5
32	18	3.78	145.6	1.5	13.5		10.5
33	20			3.55	50.5	552	10.5
34	30			9.22	191.6		10.5
35	19	0.24	2.28			76	2.0
36	16	11.3	92.3				8.4
37	20	2.8	140.0			204	8.4
38	15	5.4	59.3				8.4
39	15	5.4	81.0				2.6

切盛土量・敷砂利計算書

路線名 幹線車道常家谷側　　No. 2

測点No	区間距離 m	切取量 断面積 m²	切取量 体積 m³	盛土量 断面積 m²	盛土量 体積 m³	敷砂利 平面積 m²	計画勾配 %
40							
	32	5.4	172.8				2.6
41							
	80	3.92	419.4				2.6
42							
	30	2.12	90.6	0.75	11.3		12.0
43							
	20	1.0	20.0			300	12.0
44							
	25	3.45	86.3				12.0
45							
	20	0.24	36.9			80	0
46							
	42	7.12	154.6	0.75	15.8		9.0
47							
	50	7.12	356.0	0.75	37.5	368	9.0
48							
	440	5.0	2666.4	0.25	220.		1.0
49							
	500	5.0	2500.0	0.25	125		
50							
	500	0.24	1310.0		62.5		
51							
	500	4.12	1090.0	0.75	187.5		
52							
	500	4.12	2060.0	0.75	375.0		
53							1.1～3.3
	500	0.24	1090.0				
54							
	500	5.75	1497.5				
55							
	500	0.80	1637.5				
56							
	1000	0.80	800				
58							
	100	0.24	62.0				
59							
	354	0.24	84.9				
63							
	46	0.72	22.1				
64							
	100	0.20	46.0			400	12.5
65							
	100	6.92	356.0	0.25	12.5		7.8
66							
	35	0.24	125.3				7.8
67							
	85	13.3	575.5				4.1
68							
	65	11.2	795.6				7.8
69							
	45	6.12	389.7	2.0	45.0		7.8

切盛土量・敷砂利計算書

路線名 幹線車道常家岑側　　No. 3

測点No.	区間距離 m	切取量 断面積 m²	切取量 体積 m³	盛土量 断面積 m²	盛土量 体積 m³	敷砂利 平面積 m²	計画勾配 %
70							
71	55	2.7	242.6	0.5	68.8	380	3.6
72	95	12.6	756.8				9.5
73	20	5.7	182.3			420	6.7
74	85	8.3	592.9				6.7
75	45	5.3	306.0			180	11.1
76	45	4.6	222.8				6.2
77	145	10.0	1450.0			180	9.1
78	12	10.0	120.0			580	
79	12	12.5	134.3				
80	60	15.7	846.0	0.25	7.5		
81	20	20.5	361.8				7.6
82	20	3.7	242.0	4.6	46.0		
83	40	5.4	182.0	2.7	146.0		
84	136	7.8	897.6			1260	
85	15	0.24	60.3				
86	38	0.7	17.9			352	13
87	50	8.3	225.0	9.7	242.0		13
90	49	3.5	85.8				
91	16	10.0	108.0	3.6	28.8		
92	30	11.5	321.9				7.5
93	20	11.3	22.8	0.5	0.5		
94	10	8.1	97.0	2.7	16.0	428	
	9530		30698.0		1905.5	6560.0	

切盛土量・敷砂利計算書

路線名 作業車道　　No 1

測点No.	区間 距離 m	切取量 断面積 m²	切取量 体積 m³	盛土量 断面積 m²	盛土量 体積 m³	敷砂利 平面積 m²	計画勾配 %
		0.0		0.0			
1	540	2.8	756.0	0.234	63.2		
2	500	5.0	1955.0	0.29	131.0		
3	670	8.4	4489.0		97.2		
4	400	0.0	1680.0				
5	400	8.4	1680.0				
6	100	15.8	1210.0				
7	50	0.0	395.0				
8	550	0.0	0.0				
9	800	0.0	0.0				
10	700	0.0	0.0				
11							
	4710		12165.0		291.4		