PLACA NO. 2 - 438

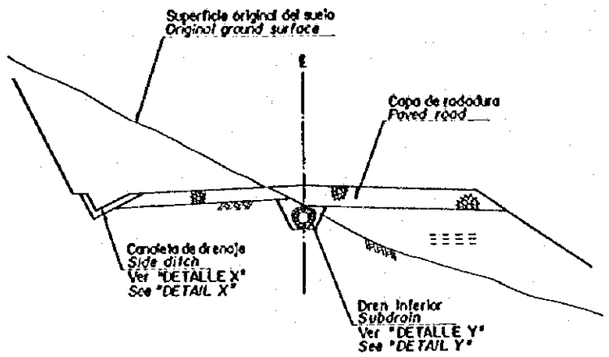

SECCION TIPICA (I) ESCALA A
TYPICAL SECTION (I) SCALE A

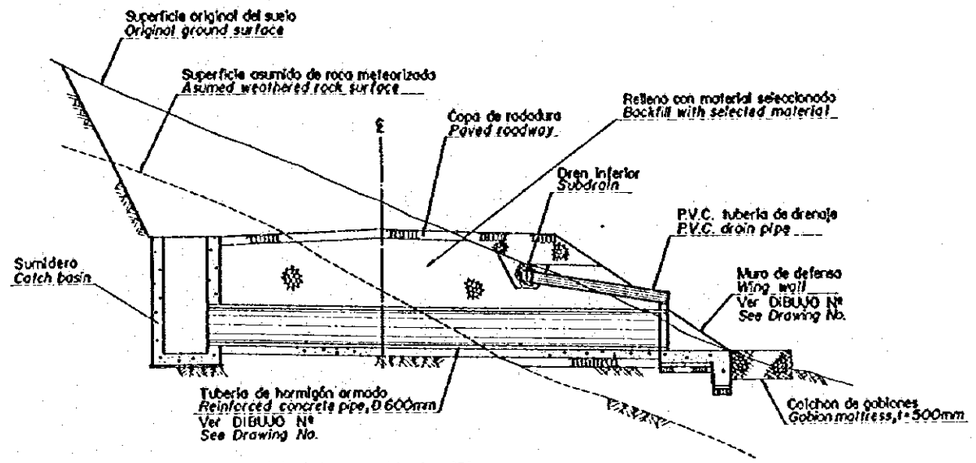

SECCION TIPICA (II) ESCALA A
TYPICAL SECTION (II) SCALE A

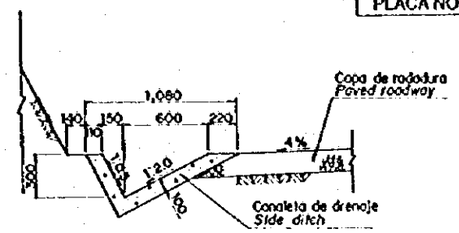

DETALLE X ESCALA B
DETAIL X SCALE B

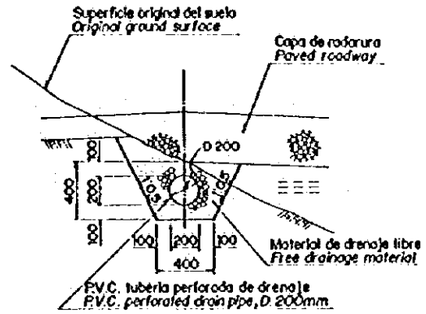

DETALLE Y ESCALA B
DETAIL Y SCALE B

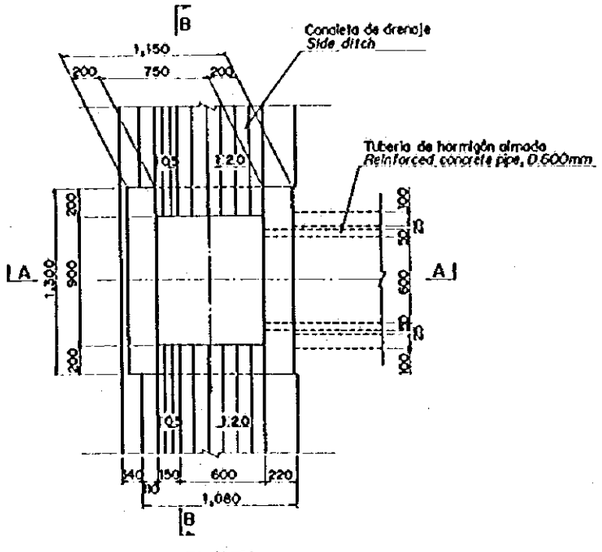

PLANTA
PLAN

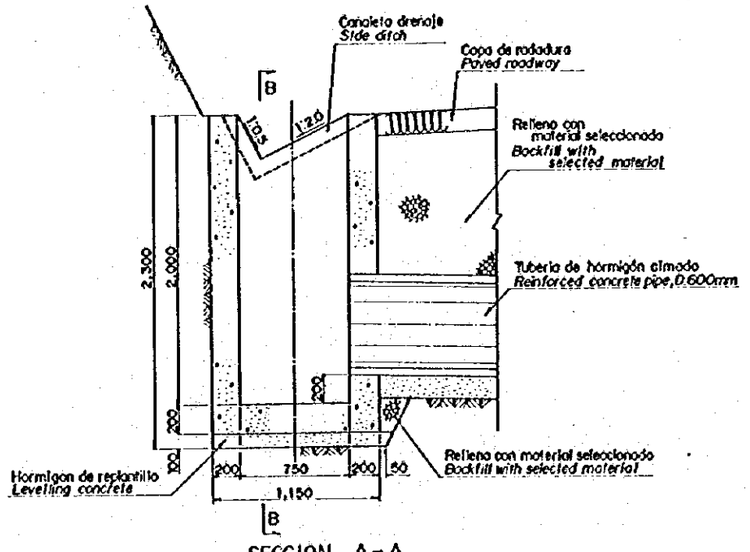

SECCION A-A
SECTION A-A

DETALLE DE SUMIDERO ESCALA B
CATCH BASIN DETAIL SCALE B

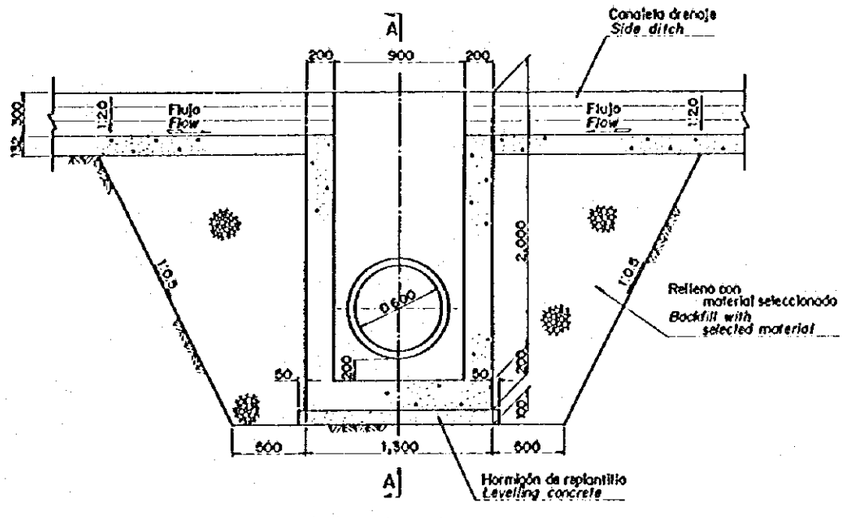

SECCION B-B
SECTION B-B

Requerimientos del hormigón
1) Clases de mezclas de hormigón
- Alcantarillo de tubería y muro de defensa ——— Clase E
- Cunieta de drenaje y sumidero ——— Clase F
- Hormigon de replantillo ——— Clase H

2) Acabados del hormigón
- Superficies expuestas a corrientes de agua ——— F3 o U3
- Otra superficies expuestas seran ——— F2 o U2
- Todos los otros superficies ——— F1 o U1

Concrete requirements
1) Class of concrete mixes
- *Pipe culvert and wing walls ——— Class E*
- *Side ditch and catch basin ——— Class F*
- *Levelling concrete ——— Class H*

2) Concrete finishes
- *Surfaces exposed to running water ——— F3 or U3*
- *Other exposed surfaces ——— F2 or U2*
- *All other surfaces ——— F1 or U1*

ESCALA A *SCALE A* 0 — 5m (1 :)
ESCALA B *SCALE B* 0 — 2m (1 :)

REV. Nº	REVISADO	APROBADO	FECHA

CRM CENTRO DE REHABILITACIÓN DE MANABI

Estudio de Diseño Detallado de los Trasvases de Agua para las Cuencas de Los Ríos Chone - Portoviejo
The Detailed Design Study on the Water Transbasin Schemes for Chone - Portoviejo River Basins

REPUBLICA DEL ECUADOR

TITULO: CAMINO DE ACCESO / *ACCESS ROAD*

DETALLES OBRAS DE DRENAJE
DRAINAGE WORKS DETAILS

LEVANTO:	APROBADO:
DIBUJO:	FECHA:
DISEÑO:	DIBUJO Nº
REVISO:	2-AST-001
ENTREGO:	
FECHA:	

PLACA NO. 2 - 439

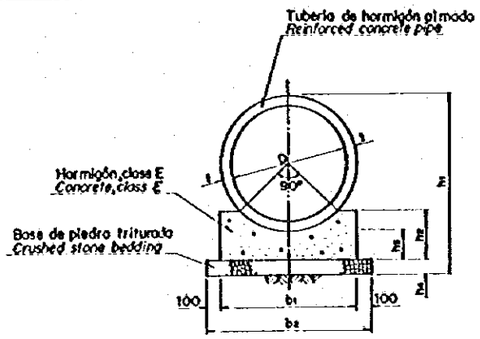

TIPO A
TYPE A

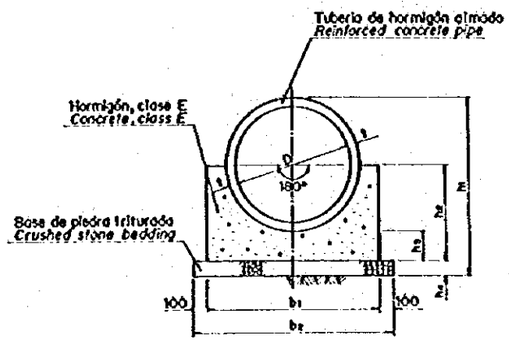

TIPO B
TYPE B

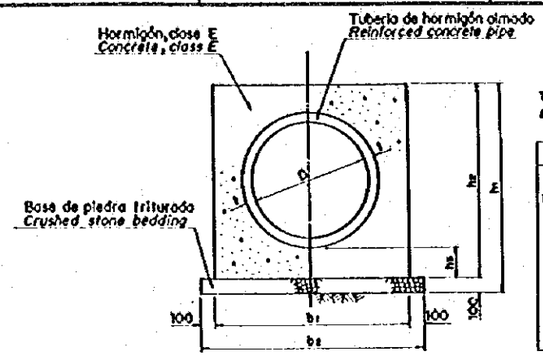

TIPO C
TYPE C

SECCIONES TIPICA
TYPICAL SECTIONS

TABLA DE DIMENSION PARA SECCIONES TIPICA
DIMENSION TABLE FOR TYPICAL SECTIONS

(mm)

D	ø600			ø800			ø1,000		
t	50			66			82		
Tipo/Type	A	B	C	A	B	C	A	B	C
b1	750	900	1,000	950	1,200	1,340	1,200	1,450	1,580
b2	950	1,100	1,200	1,150	1,400	1,540	1,400	1,650	1,780
h1	1,000	1,000	1,200	1,282	1,282	1,540	1,564	1,564	1,780
h2	260	500	1,000	340	670	1,340	380	790	1,580
h3	150	150	150	200	200	200	200	200	200
h4	150	150	-	150	150	-	200	200	-

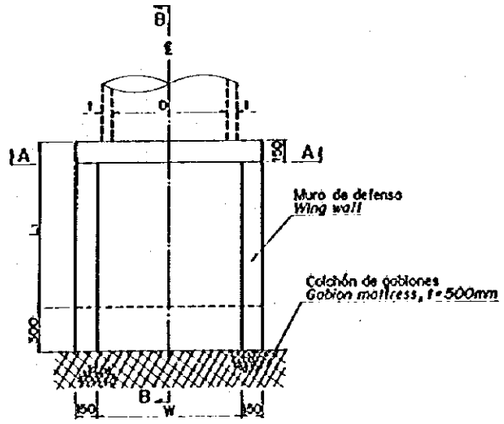

PLANTA
PLAN

TABLA DE DIMENSION PARA PARTE DE ENTRADA
DIMENSION TABLE FOR INLET PART

(mm)

D	Ø600	Ø800	Ø1,000
t	50	66	82
W	800	1,000	1,200
L1	1,125	1,449	1,773
H	800	1,000	1,200

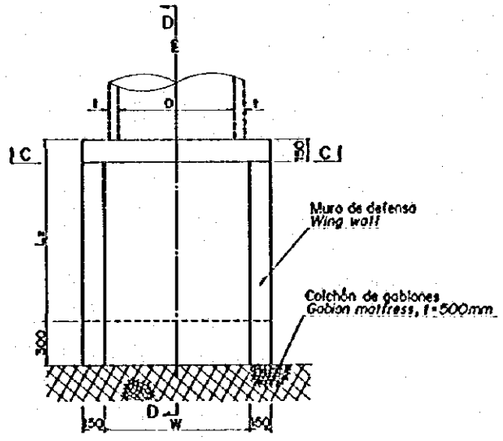

PLANTA
PLAN

TABLA DE DIMENSION PARA PARTE DE SALIDA
DIMENSION TABLE FOR OUTLET PART

(mm)

D	Ø600	Ø800	Ø1,000
t	50	66	82
W	800	1,000	1,200
L2	1,200	1,543	1,896
H	800	1,000	1,200

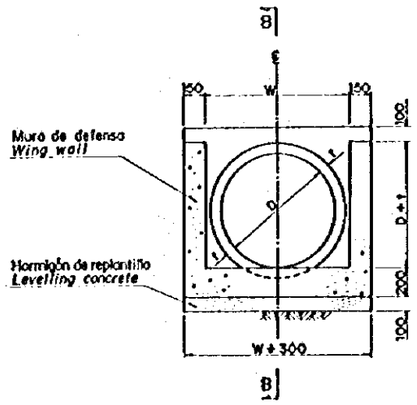

SECCION A - A
SECTION A - A

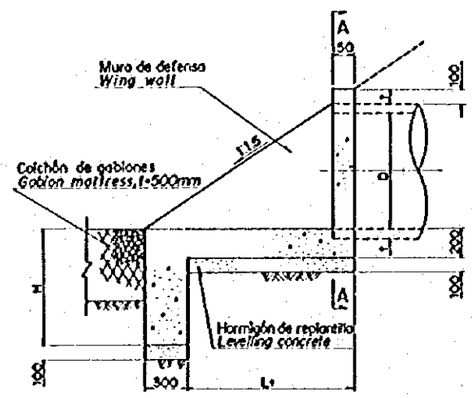

SECCION B - B
SECTION B - B

PARTE DE ENTRADA
INLET PART

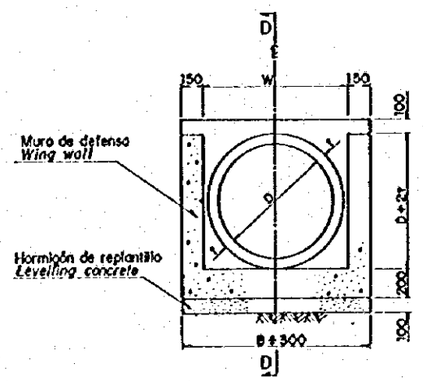

SECCION C - C
SECTION C - C

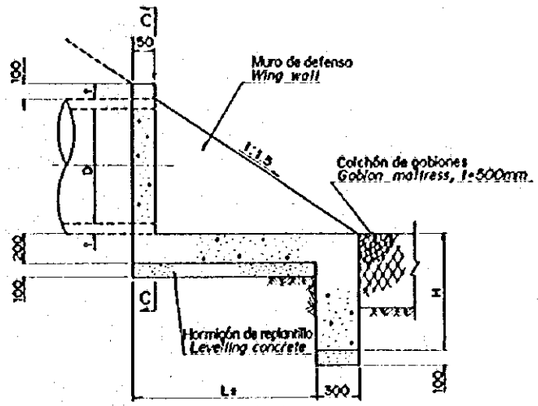

SECCION D - D
SECTION D - D

PARTE DE SALIDA
OUTLET PART

Requerimientos del hormigón
1) Clases de mezclas de hormigón
Alcantarilla de tubería y muro de defensa ——— Clase E
Hormigón de replantillo ——— Clase H

2) Acabados del hormigón
Superficies expuestas a corrientes de agua ——— F3 o U3
Otra superficies expuestas serán ——— F2 o U2
Todas los otros superficies ——— F1 ó U1

Concrete requirements
1) Class of concrete mixes
Pipe culvert and wing walls ——— Class E
Levelling concrete ——— Class H

2) Concrete finishes
Surfaces exposed to running water ——— F3 or U3
Other exposed surfaces ——— F2 or U2
All other surfaces ——— F1 or U1

ESCALA / *SCALE* 0 1 2m 1 : 1

REV. Nº	REVISADO	APROBADO	FECHA

CRM CENTRO DE REHABILITACIÓN DE MANABI

Estudio de Diseño Detallado de los Trasvases de Agua para las Cuencas de Los Ríos Chone - Portoviejo
The Detailed Design Study on the Water Transbasin Schemes for Chone - Portoviejo River Basins

REPUBLICA DEL ECUADOR

TITULO: CAMINO DE ACCESO / *ACCESS ROAD*

DETALLES ALCANTARILLA DE TUBERIA DE HORMIGON
PIPE CULVERT DETAILS

LEVANTO:	APROBADO:
DIBUJO:	FECHA:
DISEÑO:	DIBUJO Nº
REVISO:	2-AST-002
ENTREGO:	
FECHA:	

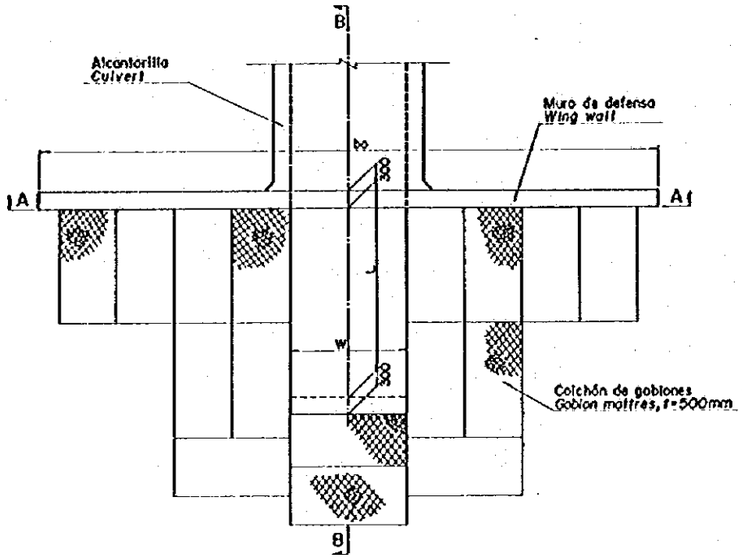

PLANTA
PLAN

TABLA DE DIMENSIONES PARA SECCIONES TIPICA
DIMENSION TABLE FOR TYPICAL SECTIONS

(mm)

Tipo/Type	1.2 x 1.2	1.5 x 1.5	2.0 x 2.0 (I)	2.0 x 2.0 (II)	2.0 x 2.0 (III)	2.0 x 2.5 (I)	2.0 x 2.5 (II)
b	1,200	1,500	2,000	2,000	2,000	2,500	2,500
B	1,700	2,100	2,600	2,600	2,700	3,100	3,200
h	1,200	1,500	2,000	2,000	2,000	2,000	2,000
H	1,750	2,150	2,650	2,750	2,650	2,750	2,650
t1	250	300	300	350	400	350	400
t2	300	350	350	400	450	400	450
t3	250	300	300	300	350	300	350
t1	150	150	150	150	150	200	200
t2	150	150	150	150	150	200	200
t3	150	150	150	150	150	200	200
t4	150	150	150	150	150	200	200

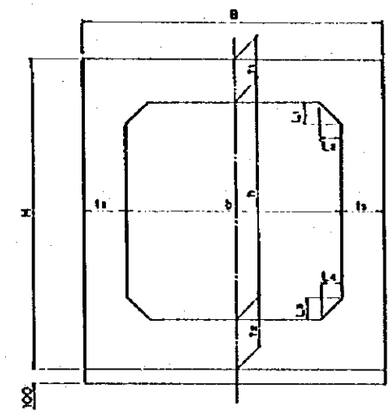

SECCION TIPICA
TIPICAL SECTION

TABLA DE DIMENSIONES PARA MURO DE DEFENSA
DIMENSION TABLE FOR WING WALL

(mm)

Tipo/Type	1.2 x 1.2	1.5 x 1.5	2.0 x 2.0 (I)	2.0 x 2.0 (II)	2.0 x 2.0 (III)	2.0 x 2.5 (I)	2.0 x 2.5 (II)
b0	7,350	8,700	10,700	10,850	11,000	11,350	11,500
b1	1,050	975	975	900	825	900	825
b2	3,300	3,450	3,950	3,800	3,650	4,300	4,150
h1	1,350	1,750	2,250	2,350	2,450	2,350	2,450
h2	2,050	2,450	2,950	3,050	3,150	3,050	3,150
W	1,200	1,500	2,000	2,000	2,000	2,500	2,500
L	2,025	2,550	3,300	3,375	3,400	3,375	3,400
H	1,000	1,200	1,600	1,600	1,600	1,600	1,600
T	300	350	350	400	450	400	450

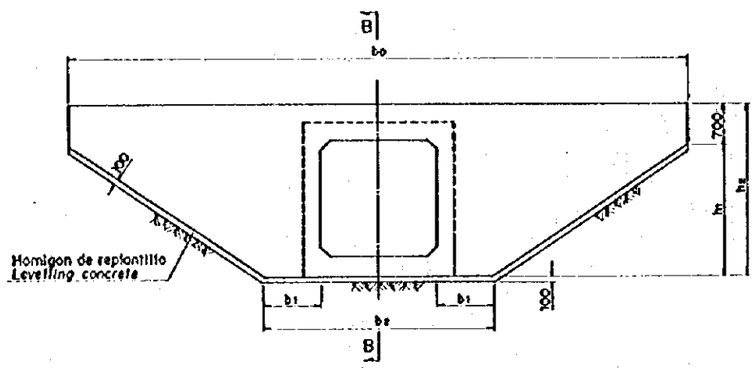

SECCION A-A
SECTION A-A

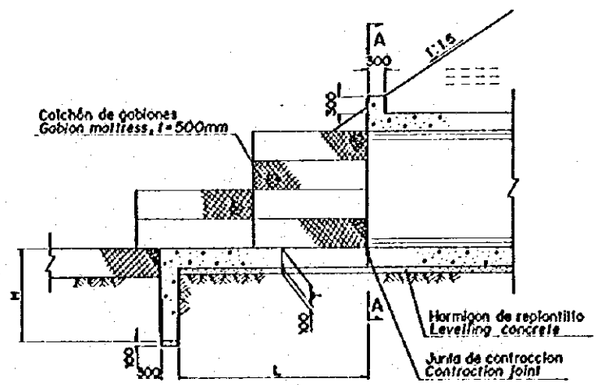

SECCION B-B
SECTION B-B

Requerimientos del hormigon
1) Clases de mezclas de hormigon
Alcantarilla de tuberia y muro de defensa —— Clase E
Hormigon de replantillo —— Clase H

2) Acabados del hormigon
Superficies expuestas a corrientes de agua —— F3 o U3
Otra superficies expuestas seran —— F2 o U2
Todas las otras superficies —— F1 o U1

Concrete requirements
1) Class of concrete mixes
Pipe culvert and wing walls —— Class E
Levelling concrete —— Class H

2) Concrete finishes
Surfaces exposed to running water —— F3 or U3
Other exposed surfaces —— F2 or U2
All other surfaces —— F1 or U1

ESCALA
SCALE
0 — 5m
(:)

REV. Nº	REVISADO	APROBADO	FECHA

CRM
CENTRO DE REHABILITACIÓN DE MANABI

Estudio de Diseño Detallado de los Trasvases de Agua para las Cuencas de Los Ríos Chone - Portoviejo
The Detailed Design Study on the Water Transfer Schemes for Chone - Portoviejo River Basins

REPUBLICA DEL ECUADOR

TITULO : CAMINO DE ACCESO / *ACCESS ROAD*

DETALLES ALCANTARILLA DE CAJON
BOX CULVERT DETAILS

LEVANTO :	APROBADO :
DIBUJO :	FECHA :
DISEÑO :	DIBUJO Nº
REVISO :	2-AST-003
ENTREGO :	
FECHA :	

SEVERINO TRAMO 1

N°/No.	Estacion *Station*	Cota entrada (m) *Entrance El. (m)*	Cota salida (m) *Exit El. (m)*	Cota camino (m) *Road El. (m)*	Longitud (m) *Length (m)*	Tipo *Type*
D-1	0+100.00	414.650	412.900	416.588	10.000	ø600mm (A)
D-2	0+588.00	394.900	394.820	396.537	8.000	ø600mm (A)
D-3	0+920.00	371.050	367.600	376.600	27.000	ø600mm (C)
D-4	1+699.48	340.450	339.225	346.552	24.500	ø600mm (C)
D-5	2+387.48	310.300	304.300	312.302	16.900	ø600mm (B)
D-6	2+808.48	276.900	270.600	282.197	25.700	ø600mm (C)
D-7	3+460.00	229.650	221.400	234.000	33.300	ø600mm (C)

SEVERINO TRAMO 2

N°/No.	Estacion *Station*	Cota entrada (m) *Entrance El. (m)*	Cota salida (m) *Exit El. (m)*	Cota camino (m) *Road El. (m)*	Longitud (m) *Length (m)*	Tipo *Type*
D-1	1+313.07	136.800	125.000	145.006	48.300	ø800mm (C)
D-2	3+048.99	98.750	97.670	101.019	36.000	2.0 x 2.0 m (I)
D-3	3+186.00	96.500	94.800	98.279	12.100	1.2 x 1.2 m
D-4	3+487.00	90.100	88.470	94.869	16.300	1.2 x 1.2 m
D-5	3+640.00	85.800	60.000	96.399	85.900	ø600mm (C)
D-6	3+865.00	96.250	95.113	100.887	17.500	ø600mm (B)
D-7	3+988.00	86.200	81.900	92.559	31.600	ø600mm (C)
D-8	4+050.00	82.200	80.300	89.199	33.000	2.0 x 2.0 m (II)
D-9	4+182.50	94.600	92.350	98.199	22.400	ø600mm (B)

CAÑA DULCE

N°/No.	Estacion *Station*	Cota entrada (m) *Entrance El. (m)*	Cota salida (m) *Exit El. (m)*	Cota camino (m) *Road El. (m)*	Longitud (m) *Length (m)*	Tipo *Type*
D-1	0+060.00	144.900	143.664	150.825	20.600	1.2 x 1.2 m
D-2	1+059.77	118.950	118.491	123.485	15.300	ø800mm (B)
D-3	1+850.00	86.110	84.520	98.830	53.000	2.0 x 2.0 m (III)
D-4	2+268.00	98.200	97.000	105.687	24.000	2.0 x 2.0 m (II)
D-5	2+500.00	117.950	117.118	121.000	10.400	ø600mm (A)

LA SECA

N°/No.	Estacion *Station*	Cota entrada (m) *Entrance El. (m)*	Cota salida (m) *Exit El. (m)*	Cota camino (m) *Road El. (m)*	Longitud (m) *Length (m)*	Tipo *Type*
D-1	0+414.50	192.600	191.875	196.660	14.500	ø800mm (B)
D-2	0+879.50	188.850	188.388	194.785	15.400	2.0 x 2.0 m (I)
D-3	2+014.00	180.110	178.407	191.100	26.200	2.0 x 2.0 m (III)
D-4	2+700.00	185.850	185.454	188.125	9.900	ø800mm (A)
D-5	3+100.00	190.500	189.360	193.200	11.400	ø800mm (A)
D-6	3+450.00	191.400	190.390	193.200	10.100	ø800mm (A)

LOS CUYUYES

N°/No.	Estacion *Station*	Cota entrada (m) *Entrance El. (m)*	Cota salida (m) *Exit El. (m)*	Cota camino (m) *Road El. (m)*	Longitud (m) *Length (m)*	Tipo *Type*
D-1	0+160.00	109.800	109.430	114.800	18.500	ø800mm (B)
D-2	0+920.00	125.250	120.000	127.600	23.500	ø800mm (B)
D-3	1+600.00	119.100	115.740	131.546	42.000	1.2 x 1.2 m
D-4	1+860.00	135.800	134.930	137.400	14.500	ø800mm (A)
D-5	2+260.00	119.550	117.398	126.100	26.900	ø600mm (C)
D-6	2+645.00	119.925	119.556	121.750	8.200	ø800mm (A)
D-7	2+900.00	120.900	115.800	130.600	42.500	1.2 x 1.2 m
D-8	2+960.00	125.750	121.190	135.400	45.600	1.5 x 1.5 m
D-9	4+133.50	123.300	118.296	133.320	41.700	2.0 x 2.0 m (III)
D-10	4+660.00	125.900	125.660	128.600	8.000	1.5 x 1.5 m
D-11	5+286.41	132.550	132.354	134.664	9.800	ø1000mm (A)
D-12	6+150.00	147.300	139.300	150.518	29.300	ø600mm (C)
D-13	6+320.00	137.105	137.015	143.209	6.000	2.5 x 2.5 m (I)
D-14	6+860.00	158.300	156.228	164.413	25.900	ø800mm (C)
D-15	7+105.00	160.600	159.332	167.700	31.700	ø600mm (C)
D-16	7+460.00	161.800	152.900	167.667	40.000	ø1000mm (C)
D-17	7+895.00	171.600	167.820	179.400	42.000	ø800mm (C)
D-18	8+545.00	182.900	181.213	189.975	24.100	ø1000mm (C)
D-19	8+660.00	181.900	180.630	184.800	12.700	ø1000mm (A)
D-20	9+590.00	143.900	141.980	150.469	19.200	2.0 x 2.0 m (II)
D-21	11+086.69	167.700	167.063	169.536	9.100	1.5 x 1.5 m
D-22	11+230.00	162.950	161.354	171.069	26.600	2.0 x 2.0 m (II)
D-23	13+596.25	165.600	162.200	171.652	32.000	1.5 x 1.5 m
D-24	14+378.00	124.600	122.000	132.300	36.300	1.2 x 1.2 m
D-25	14+453.00	115.000	114.500	117.100	19.000	ø800mm (A)
D-26	14+584.41	111.900	110.500	115.299	15.500	ø600mm (B)

POZA HONDA INLET

N°/No.	Estacion *Station*	Cota entrada (m) *Entrance El. (m)*	Cota salida (m) *Exit El. (m)*	Cota camino (m) *Road El. (m)*	Longitud (m) *Length (m)*	Tipo *Type*
D-1	0+049.50	162.250	159.794	168.287	30.700	ø600mm (C)
D-2	0+402.00	130.300	128.870	136.840	28.600	ø600mm (C)
D-3	0+493.91	119.300	117.230	129.398	41.400	ø600mm (C)

REV. Nº	REVISADO	APROBADO	FECHA

CRM CENTRO DE REHABILITACIÓN DE MANABI

Estudio de Diseño Detallado de los Trasvases de Agua para las Cuencas de Los Ríos Chone - Portoviejo
The Detailed Design Study on the Water Transfer Schemes for Chone - Portoviejo River Basins

REPUBLICA DEL ECUADOR

TITULO: CAMINO DE ACCESO / *ACCESS ROAD*

TABLA DE DIMENSION PARA ALCANTARILLA
DIMENSION TABLE FOR CULVERT

LEVANTO: DIBUJO: DISEÑO: REVISO: ENTREGO: FECHA:

APROBADO: FECHA: DIBUJO Nº

2-AST-004

PLACA NO. 2-442

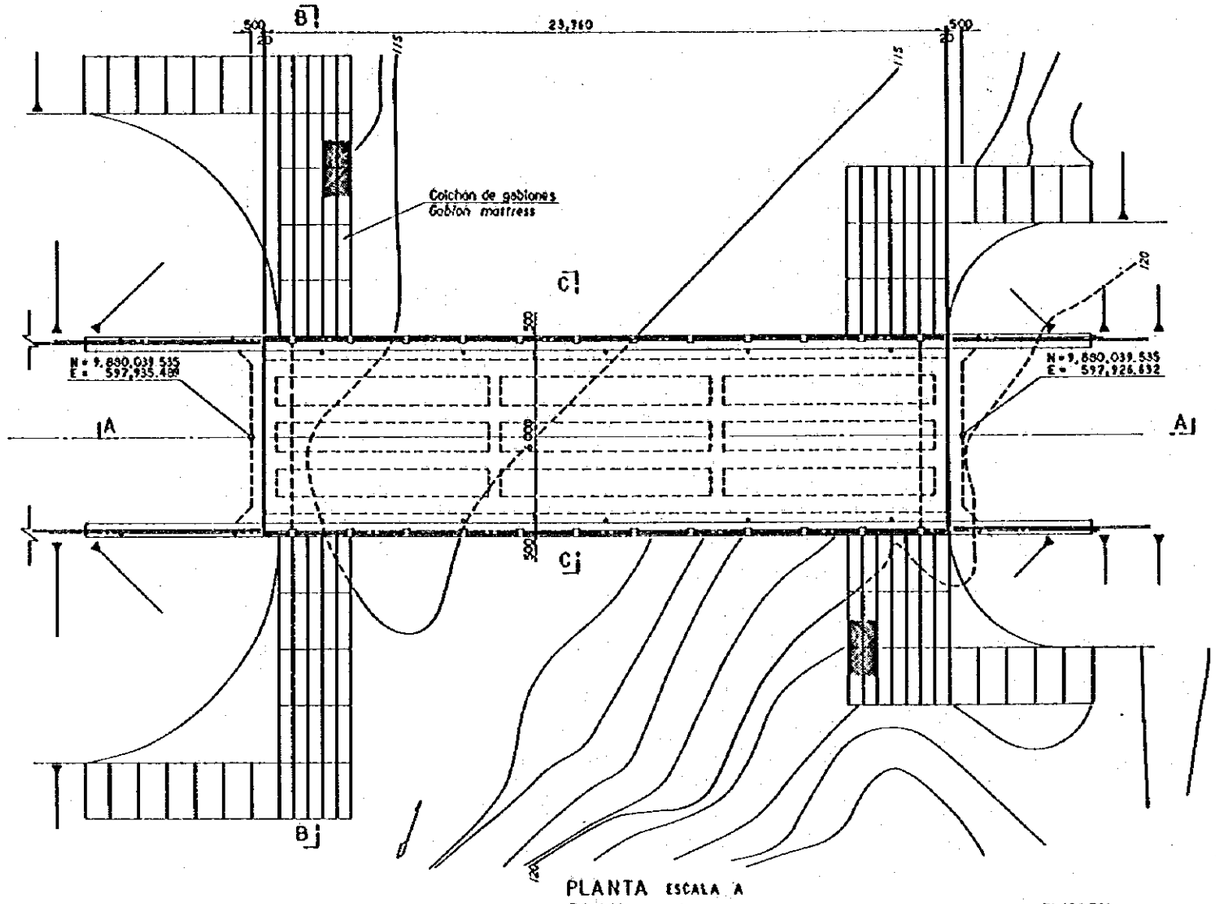

PLANTA ESCALA A
PLAN SCALE A

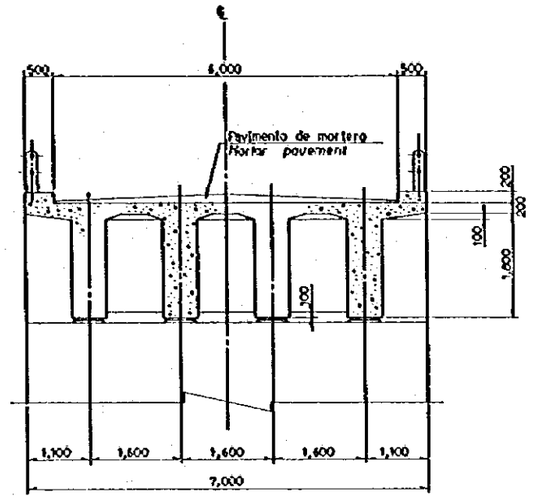

SECCION B – B ESCALA B
SECTION B – B SCALE B

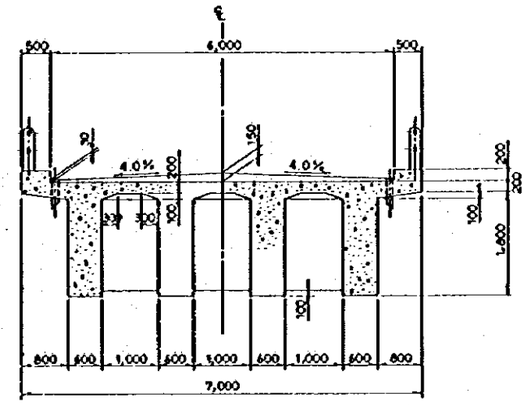

SECCION C – C ESCALA B
SECTION C – C SCALE B

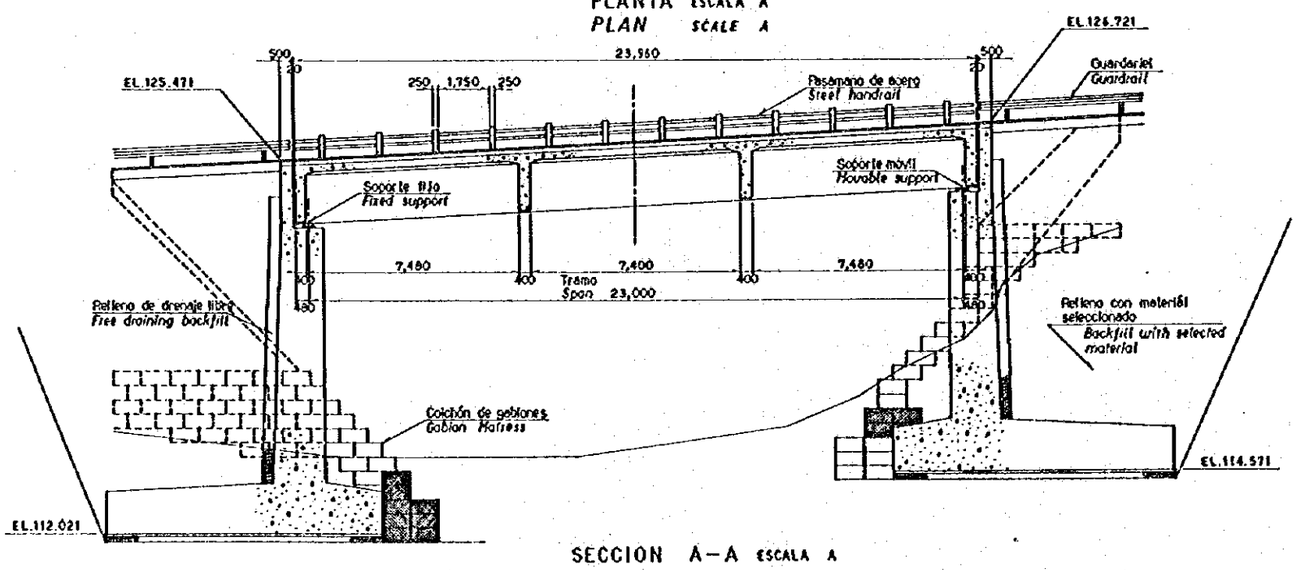

SECCION A – A ESCALA A
SECTION A – A SCALE A

Requerimientos del hormigón

1) Clases de mezclas de hormigón
- Loza de puente y vigas ------- Clase A
- Estribos del puente ---------- Clase E

2) Acabados del hormigón
- Superficies expuestas ---------- F2 o U2
- Todas las otras superficies ------- F1 o U1

Concrete requirements

1) Class of concrete mixes
- *Bridge slab and girders* ------- *Class A*
- *Bridge abutments* ---------- *Class E*

2) Concrete finishes
- *Exposed surfaces* ---------- *F2 or U2*
- *All other surfaces* ---------- *F1 or U1*

ESCALA A *SCALE A* 0 — 10 m (1 :)

ESCALA B *SCALE B* 0 — 5 m (1 :)

REV. Nº	REVISADO	APROBADO	FECHA

CRM CENTRO DE REHABILITACIÓN DE MANABÍ

Estudio de Diseño Detallado de los Trasvases de Agua para las Cuencas de Los Ríos Chone - Portoviejo
The Detailed Design Study on the Water Transfers Scheme for Chone - Portoviejo River Basins

REPÚBLICA DEL ECUADOR

TÍTULO: CAMINO DE ACCESO / *ACCESS ROAD*

DETALLES PUENTE (LOS CUYUYES) 1/2
BRIDGE DETAILS (LOS CUYUYES) 1/2

LEVANTÓ:	APROBADO:
DIBUJÓ:	FECHA:
DISEÑÓ:	DIBUJO Nº
REVISÓ:	2-AST-005
ENTREGÓ:	
FECHA:	

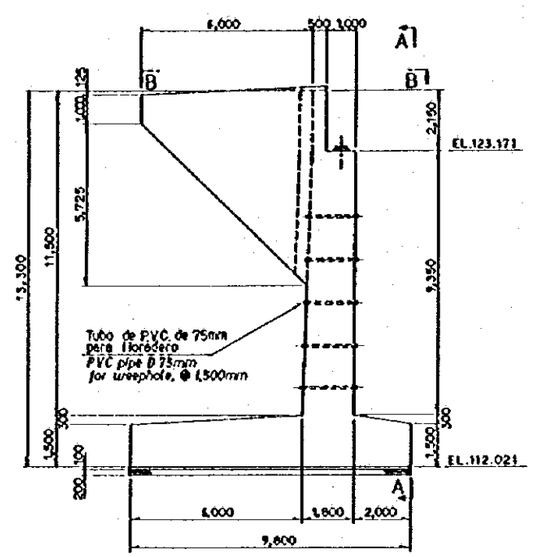

ESTRIBO IZQUIERDO ESCALA A
LEFT ABUTMENT SCALE A

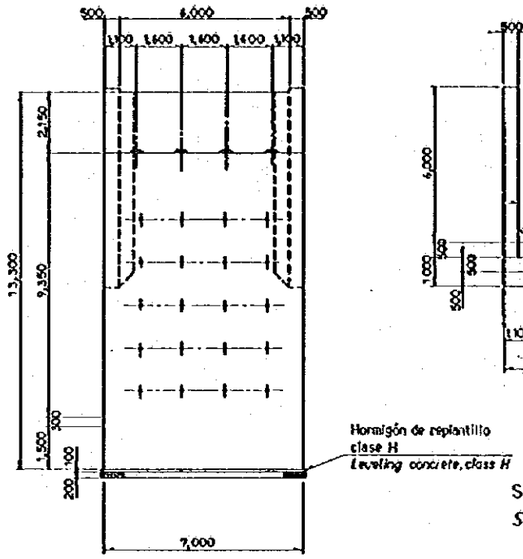

SECCION A – A ESCALA A
SECTION A – A SCALE A

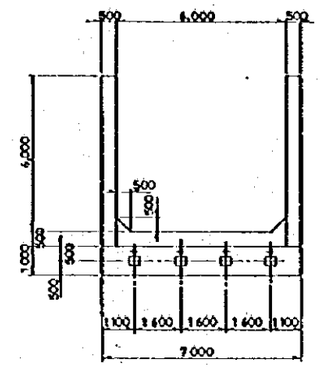

SECCION B – B ESCALA A
SECTION B – B SCALE A

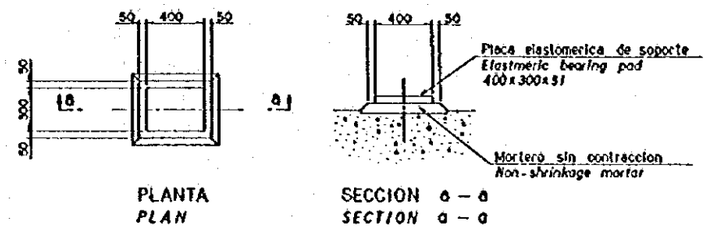

PLANTA
PLAN

SECCION a – a
SECTION a – a

DETALLE DE SOPORTE ESCALA B
BEARING DETAIL SCALE B

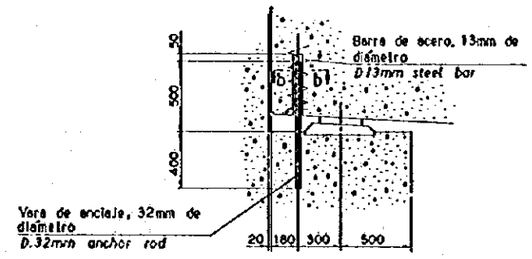

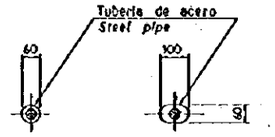

TIPO FIJO
FIXED TYPE

TIPO MOVIL
MOVABLE TYPE

SECCION b – b ESCALA C
SECTION b – b SCALE C

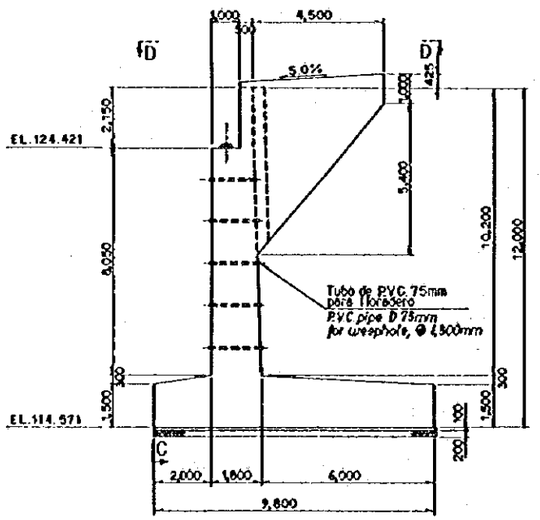

ESTRIBO DERECHO ESCALA A
RIGHT ABUTMENT SCALE A

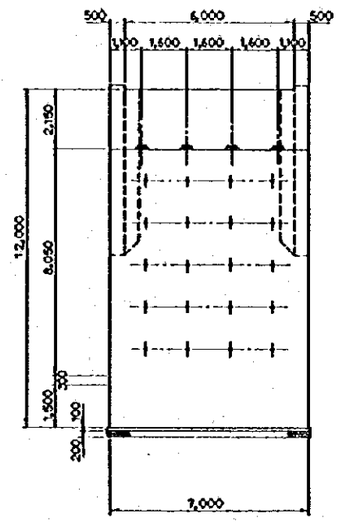

SECCION C – C ESCALA A
SECTION C – C SCALE A

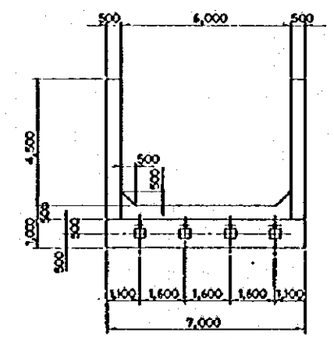

SECCION D – D ESCALA A
SECTION D – D SCALE A

VARA DE ANCLAJE ESCALA B
ANCHOR ROD SCALE B

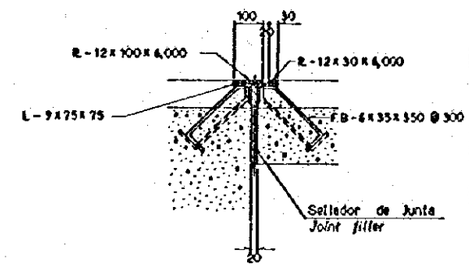

DETALLE DE JUNTA DE EXPANSION ESCALA C
EXPANSION JOINT DETAIL SCALE C

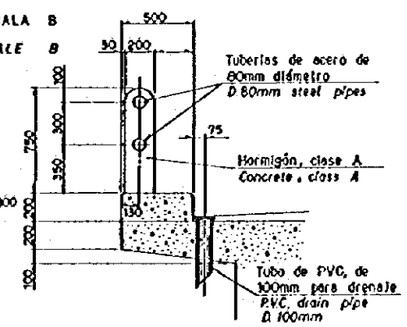

DETALLE DE PASAMANO ESCALA B
HANDRAIL DETAILE SCALE B

ESCALA A / *SCALE A* 0 – 10m (1 :)

ESCALA B / *SCALE B* 0 – 5m (1 :)

REV. Nº	REVISADO	APROBADO	FECHA

CRM CENTRO DE REHABILITACION DE MANABI

Estudio de Diseño Detallado de los Trasvases de Agua para las Cuencas de Los Ríos Chone - Portoviejo
The Detailed Design Study on the Water Transfer Schemes for Chone - Portoviejo River Basins

REPUBLICA DEL ECUADOR

TITULO : CAMINO DE ACCESO / *ACCESS ROAD*

DETALLES PUETE (LOS CUYUYES) 2/2
BRIDGE DETAILS (LOS CUYUYES) 2/2

LEVANTO :	APROBADO :
DIBUJO :	FECHA :
DISEÑO :	DIBUJO Nº
REVISO :	2-AST-006
ENTREGO :	
FECHA :	

PLACA NO. 2 - 444

LEYENDA *LEGEND*	
CB	INTERRUPTOR AUTOMATICO *CIRCUIT BREAKER*
CCPD	DIVISOR CAPACITIVO DE POTENCIAL PARA CARRIER *COUPLING CAPACITOR POTENCIAL DEVICE*
CPD	DIVISOR CAPACITIVO DE POTENCIAL *CAPACITOR TRANSFORMER*
CT	TRANSFORMADOR CORRIENTE *CURRENT TRANSFORMER*
DS	SECCIONADOR *DISCONNECTING SWITCH*
DS w EB	SECCIONADOR CON CUCHILLA DE PUESTA A TIERRA *DISCONNECTING SWITCH WITH EARTH BLADE*
LA	PARARRAYOS *LIGHTNING ARRESTER*
LT	TRAMPA DE ONDA *LINE TRAP*
SI	AISLADOR SOPORTE *SUPPORT INSULATOR*

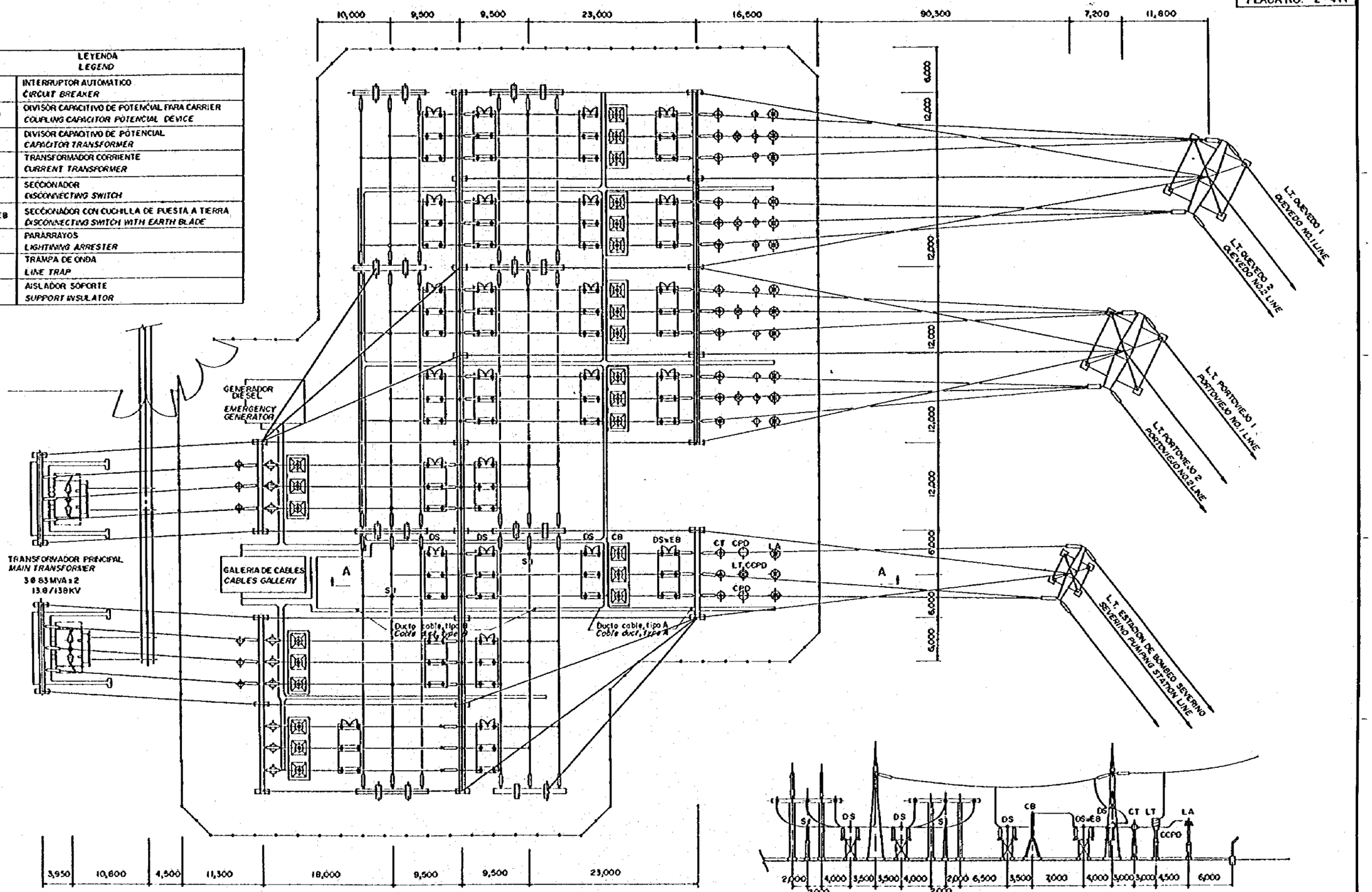

CORTE A-A
SECTION A-A

Nota:
Los ubicaciones y dimensiones de las estructuras civiles ilustradas en este dibujo serán ordenados por la fiscalización de acuerdo con el diseño final de los equipos.

Note:
Locations and dimensions of civil structures shown on this drawing will be directed by the Supervisor in accordance with the final design of the equipment.

ESCALA A / *SCALE A* 0 12.5 25m (1:250)

ESCALA B / *SCALE B* (1)

REV. Nº	REVISADO	APROBADO	FECHA

CRM
CENTRO DE REHABILITACION DE MANABI

Estudio de Diseño Detallado de los Trasvases de Agua para las Cuencas de Los Ríos Chone - Portoviejo
The Detailed Design Study on the Water Transfer Schemes for Chone - Portoviejo River Basins

REPUBLICA DEL ECUADOR

TITULO:
PATIO DE DISTRIBUCION DE 138KV DAULE-PERIPA
DAULE-PERIPA 138KV SWITCHGEAR YARD

LEVANTO:	APROBADO:
DIBUJO:	FECHA:
DISEÑO:	DIBUJO Nº
REVISO:	2 - DP - 001
ENTREGO:	
FECHA:	

TAPA JUNTA P.V.C
P.V.C. WATER STOP

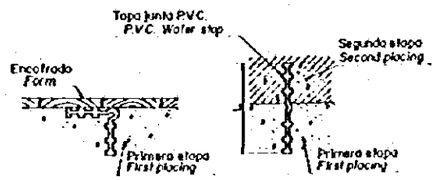

PRIMERA POSICION
FIRST PLACEMENT

POSICION FINAL
FINAL POSITION

TIPO "A"
TYPE "A": L = 300
TIPO "B"
TYPE "B": L = 200
TIPO "C"
TYPE "C": L = 150

VARILLA DE ANCLAJE
ANCHOR BAR

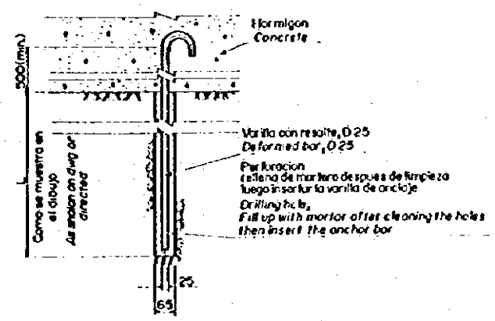

CANALETA DE DRENAJE (Tipo A & D)
DRAIN DITCH (Type A to D)

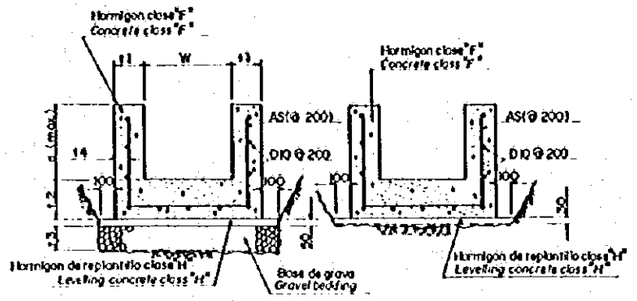

EN SUELO O CIMENTACION DE RELLENO
ON SOIL OR BACKFILL FOUNDATION

EN CIMENTACION EN ROCA
ON ROCK FOUNDATION

DIMENSION TABLE

TYPE	W (mm)	d (max) (mm)	l1 (mm)	l2 (mm)	l3 (mm)	l4 (mm)	AS
A	300	500	60	100	100	40	D10
B	500	800	100	120	120	40	D14
C	700	1,000	150	180	150	50	D14
D	1,000	1,500	200	250	200	50	D16

UNION DE TAPA JUNTA
JOINT OF WATER STOP

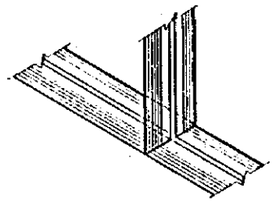

T VERTICAL.
UPRIGHT T

TOPE
BUTT

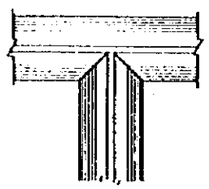

T LISA
FLAT T

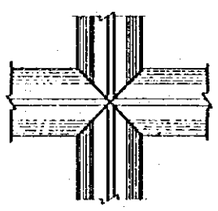

X LISA
FLAT X

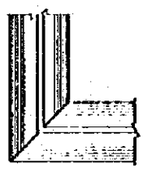

L LISA
FLAT L

JUNTA DE CONTRACCION
CONTRACTION JOINT

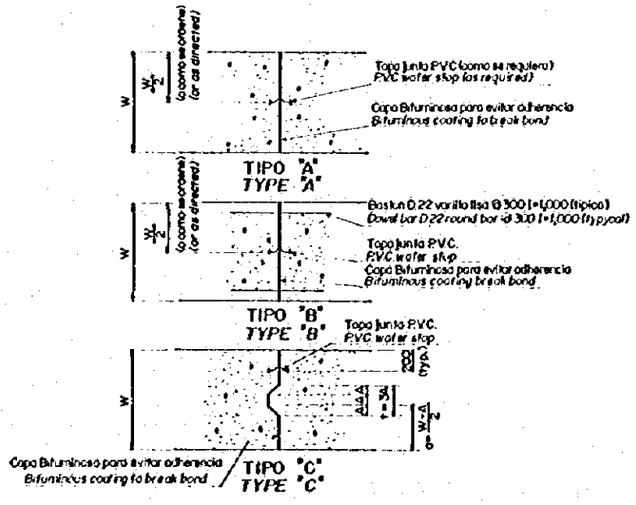

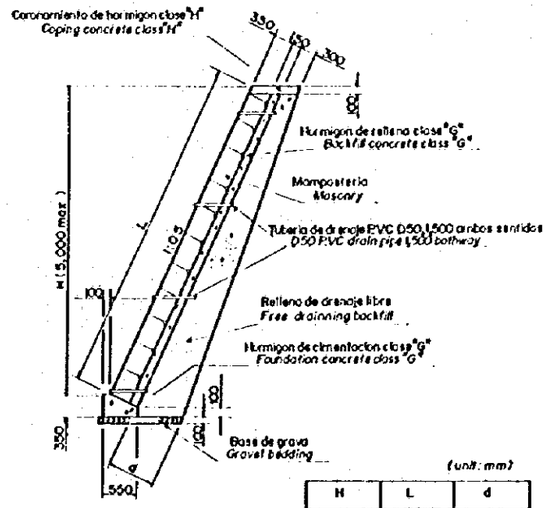

(unit: mm)

H	L	d
1,000	1,118	400
2,000	2,236	500
3,000	3,354	600
4,000	4,473	700
5,000	5,590	800

ESCALA A
SCALE A

ESCALA B
SCALE B

REV. Nº	REVISADO	APROBADO	FECHA

CRM
CENTRO DE REHABILITACIÓN DE MANABI

Estudio de Diseño Detallado de los Trasvases de Agua para las Cuencas de Los Ríos Chone - Portoviejo
The Detailed Design Study on the Water Transbasin Schemes for Chone - Portoviejo River Basins

REPUBLICA DEL ECUADOR

TITULO: ESTACION DE BOMBEO SEVERIO/SEVERIO PUMPING STATION

NORMAS DE DISEÑO
STANDARD DESIGN (1/3)

LEVANTO:	APROBADO:
DIBUJO:	FECHA:
DISEÑO:	DIBUJO Nº
REVISO:	2-MS-001
ENTREGO:	
FECHA:	

PLACA NO. 2 - 446

REVESTIMIENTO DE CESPED
SOD FACING

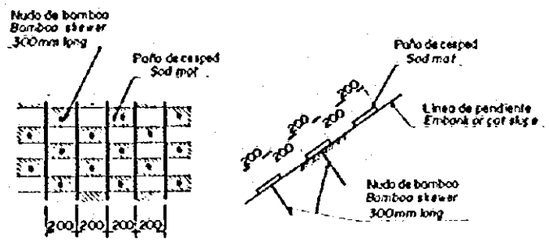

HORMIGON LANZADO PARA PROTECCION DE PENDIENTE
SHOTCRETE SLOPE PROTECTION

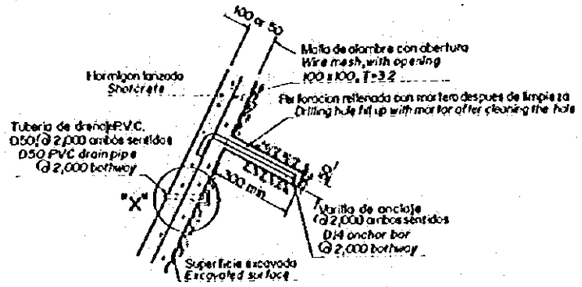

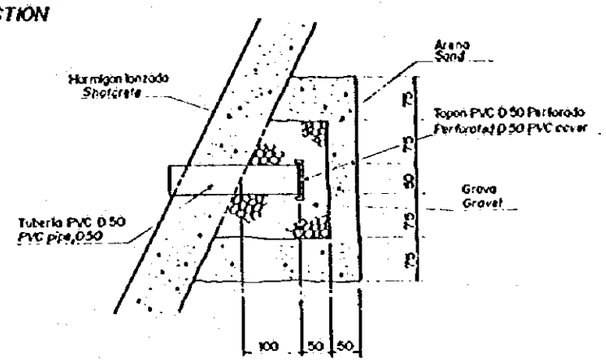

DETALLE "X"
DETAIL "X"

COLCHON DE GAVIONES
GABION MATTRESS

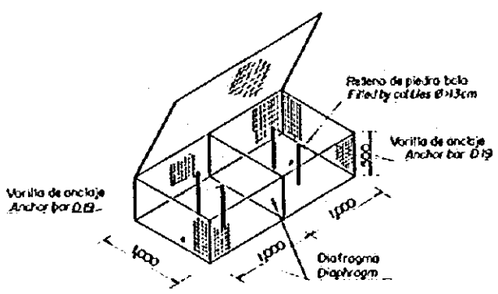

FORMA DE GAVION
SHAPE OF GABION

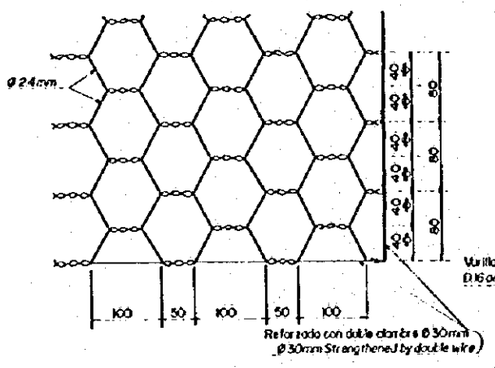

FORMA DE LA MALLA DE ALAMBRE
SHAPE OF WIRE MESH

ESCALINATA
STEEL LADDER

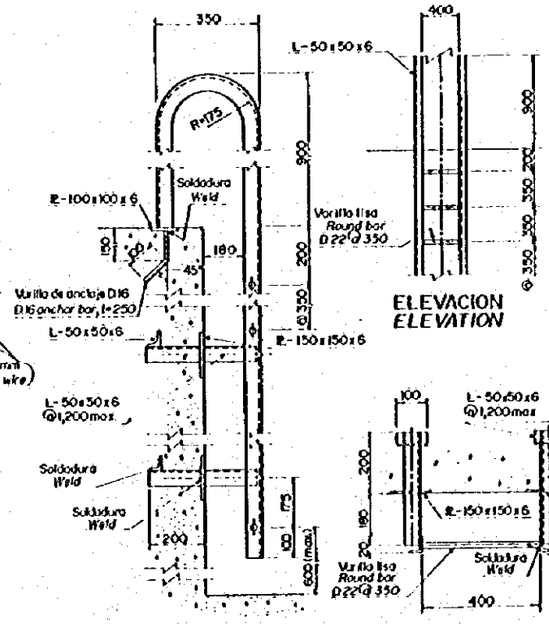

DETALLE DE SECCION
SECTION DETAIL

DETALLE DE PLANTA
PLAN DETAIL

PELDAÑO
STEP LADDER

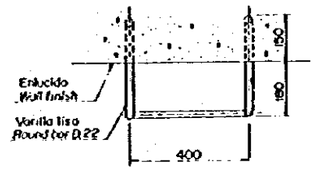

DETALLE DE PLANTA
PLAN DETAIL

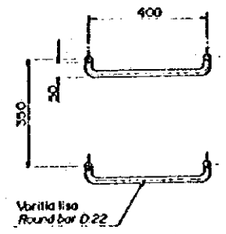

ELEVACION
ELEVATION

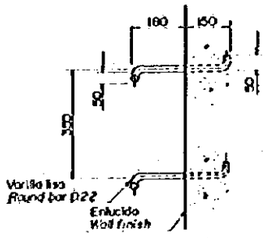

DETALLE DE SECCION
SECTION DETAIL

ESCALA A
SCALE A

ESCALA B
SCALE B

REV. Nº	REVISADO	APROBADO	FECHA

CRM
CENTRO DE REHABILITACIÓN DE MANABÍ

Estudio de Diseño Detallado de los Trasvases de Agua para las Cuencas de Los Ríos Chone - Portoviejo
The Detailed Design Study on the Water Transfer Schemes for Chone - Portoviejo River Basins

REPUBLICA DEL ECUADOR

TITULO ESTACION DE BOMBEO SEVERO D/SEVERO PUMPING STATION

NORMAS DE DISEÑO
STANDARD DESIGN (2/3)

LEVANTO :
DIBUJO :
DISEÑO :
REVISO :
ENTREGO :
FECHA :

APROBADO :
FECHA :
DIBUJO Nº
2-MS-002

PLACA NO. 2 - 447

PASAMANO DE TUBO DE ACERO (TIPO A)
STEEL PIPE HANDRAIL (TYPE A)

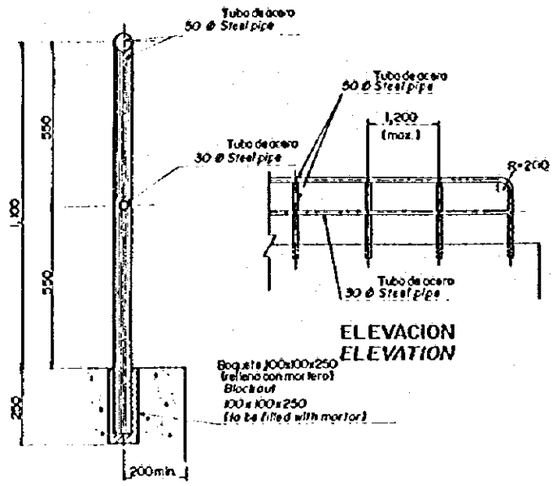

ELEVACION
ELEVATION

DETALLE DE SECCION
SECTION DETAIL

PASAMANO DE TUBO DE ACERO (TIPO B)
STEEL PIPE HANDRAIL (TYPE B)

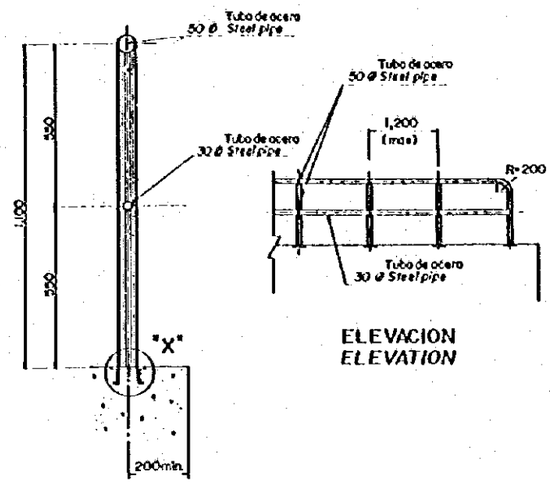

ELEVACION
ELEVATION

DETALLE DE SECCION
SECTION DETAIL

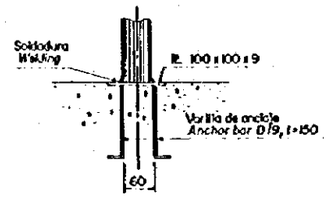

DETALLE "X"
DETAIL "X"

CERCA DE MALLA DE ALAMBRE
WIRE NET FENCE

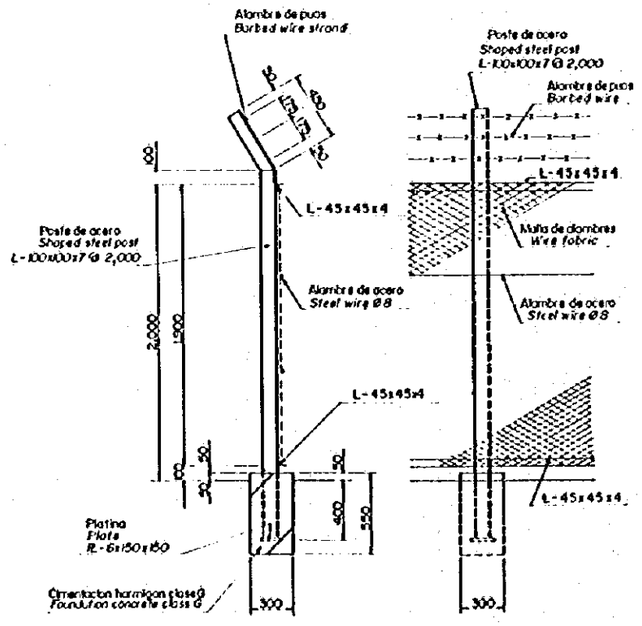

SECCION
SECTION

ELEVACION
ELEVATION

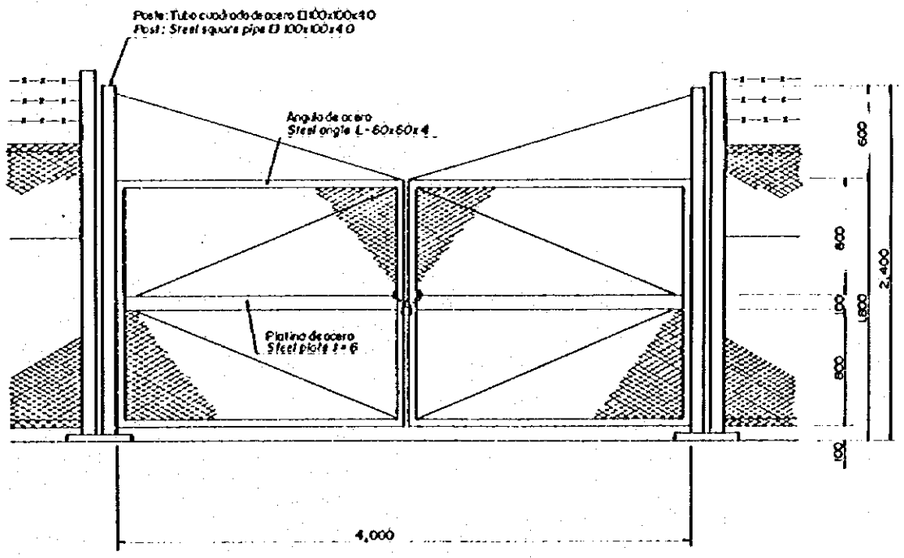

PORTON
GATE

ESCALA A
SCALE A (:)

ESCALA B
SCALE B (:)

REV. Nº	REVISADO	APROBADO	FECHA

CRM
CENTRO DE REHABILITACION DE MANABI

Estudio de Diseño Detallado de los Trasvases de Agua para las Cuencas de Los Ríos Chone - Portoviejo
The Detailed Design Study on the Water Transfer in Chone - Portoviejo River Basins

REPUBLICA DEL ECUADOR

TITULO: ESTACION DE BOMBEO SEVERIO/SEVERIO PUMPING STATION

NORMAS DE DISEÑO
STANDARD DESIGN (3/3)
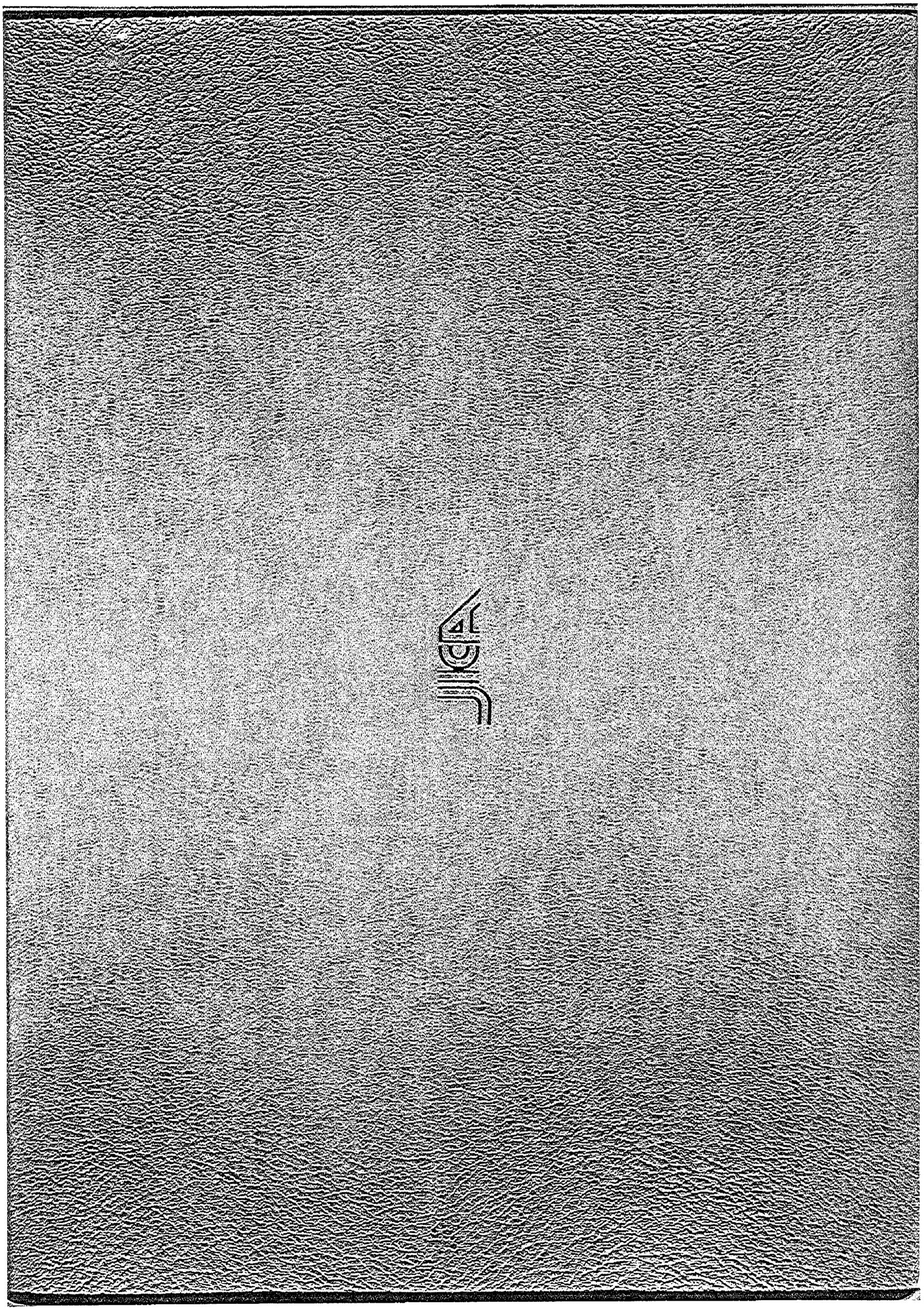
LEVANTO :	APROBADO :
DIBUJO :	FECHA :
DISEÑO :	DIBUJO Nº
REVISO :	2-MS-003
ENTREGO :	
FECHA :