中華人民共和国　浙江省幹線道路網計画調査		
図　面　名　称	原図縮尺	図面番号
平面縦断図　本線 (31/34)	H=1:10,000 V=1:500	32

平　面　図

縦　断　図

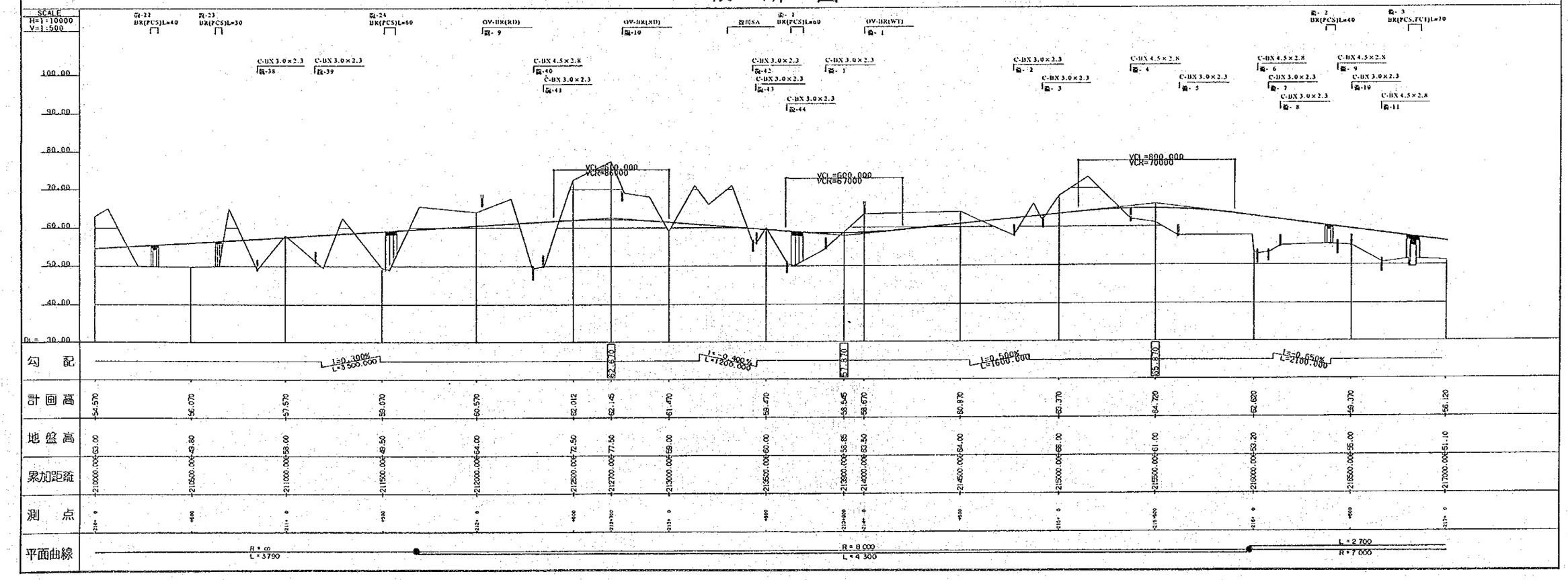

中華人民共和国　浙江省幹線道路網計画調査		
図　面　名　称	原図縮尺	図面番号
平面縦断図　本線 (32/34)	H=1:10,000 V=1:500	33

平　面　図

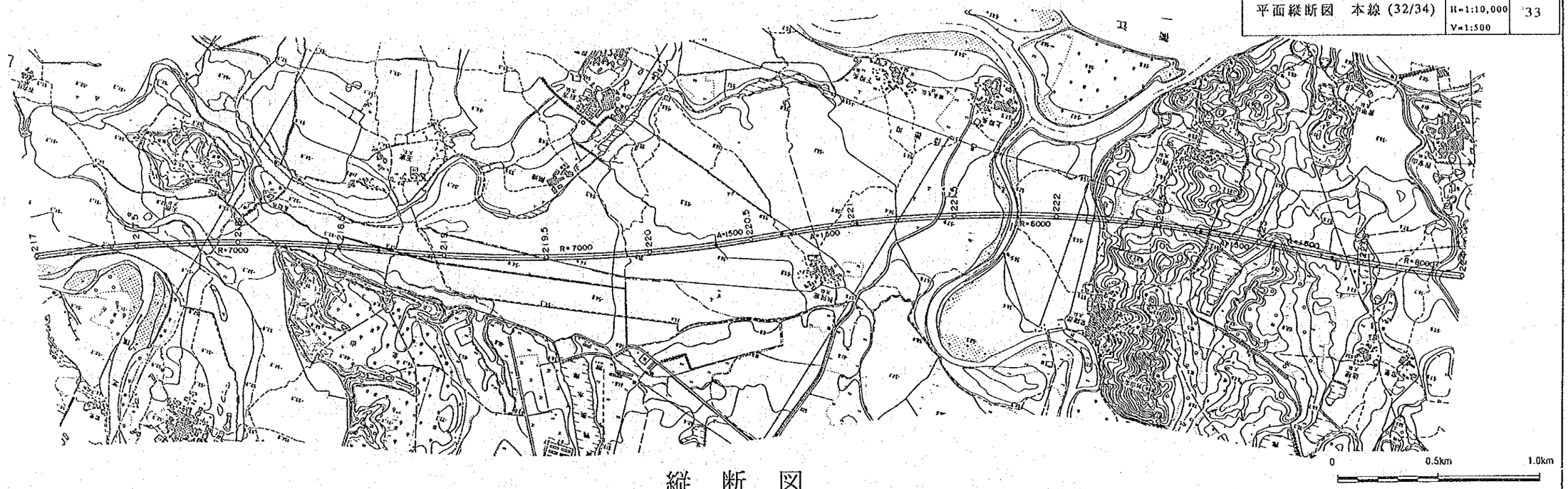

縦　断　図

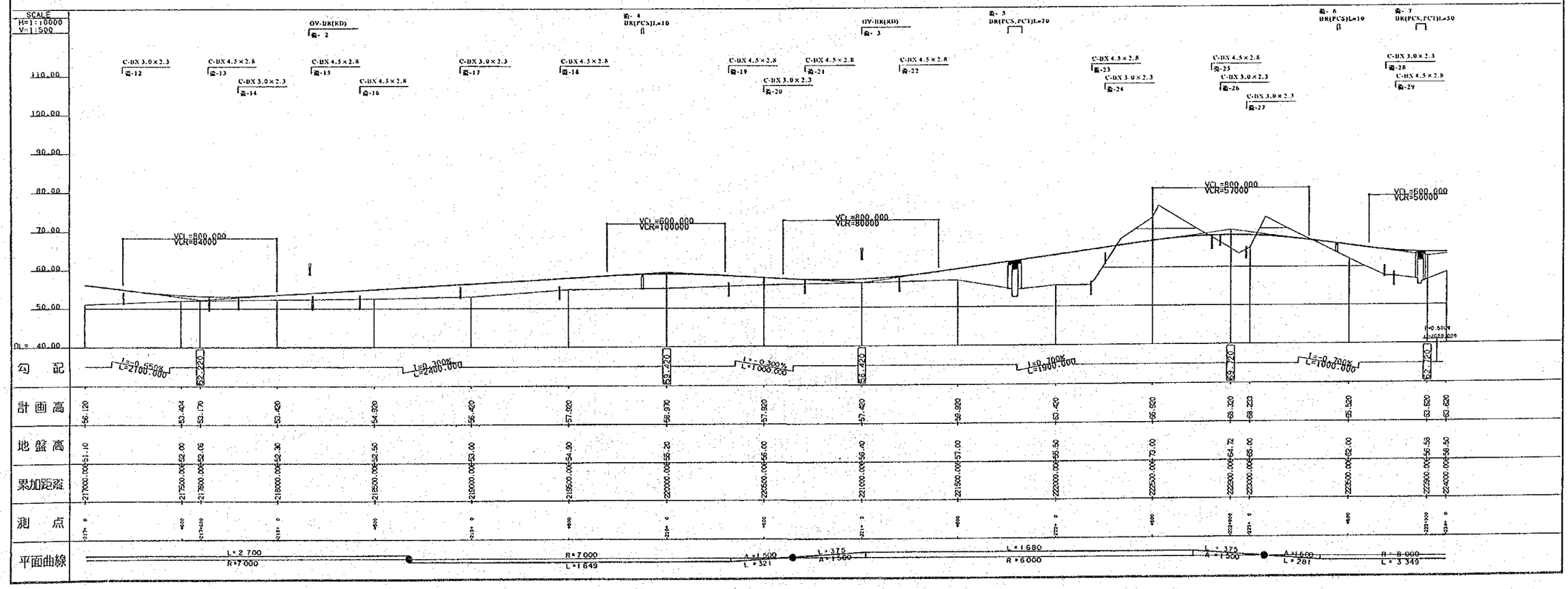

中華人民共和国　浙江省幹線道路網計画調査		
図　面　名　称	原図縮尺	図面番号
平面縦断図　本線 (33/34)	H=1:10,000 V=1:500	34

平　面　図

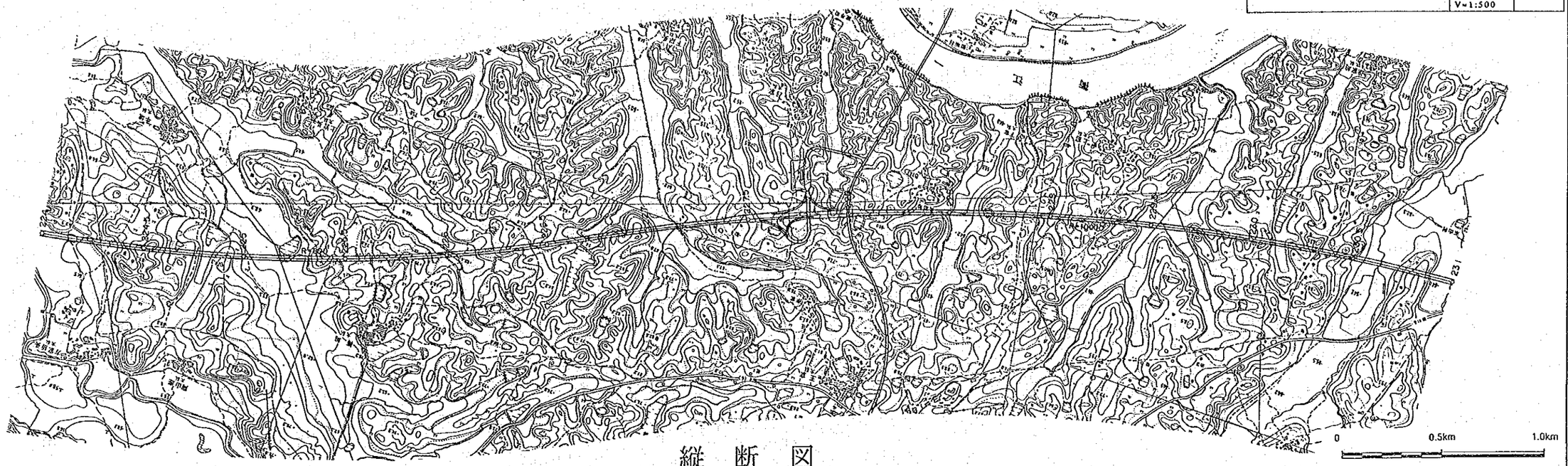

縦　断　図

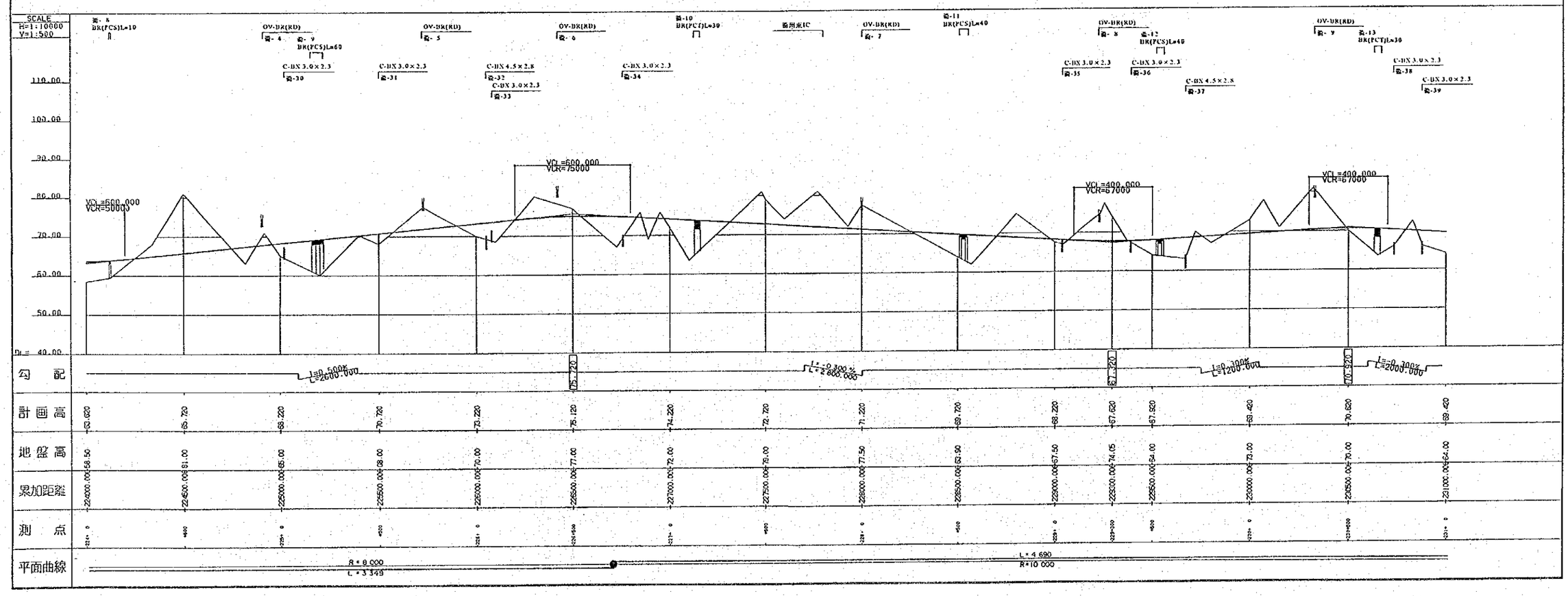

中華人民共和国　浙江省幹線道路網計画調査		
図面名称	原図縮尺	図面番号
平面縦断図　本線 (34/34)	H=1:10,000 V=1:500	35

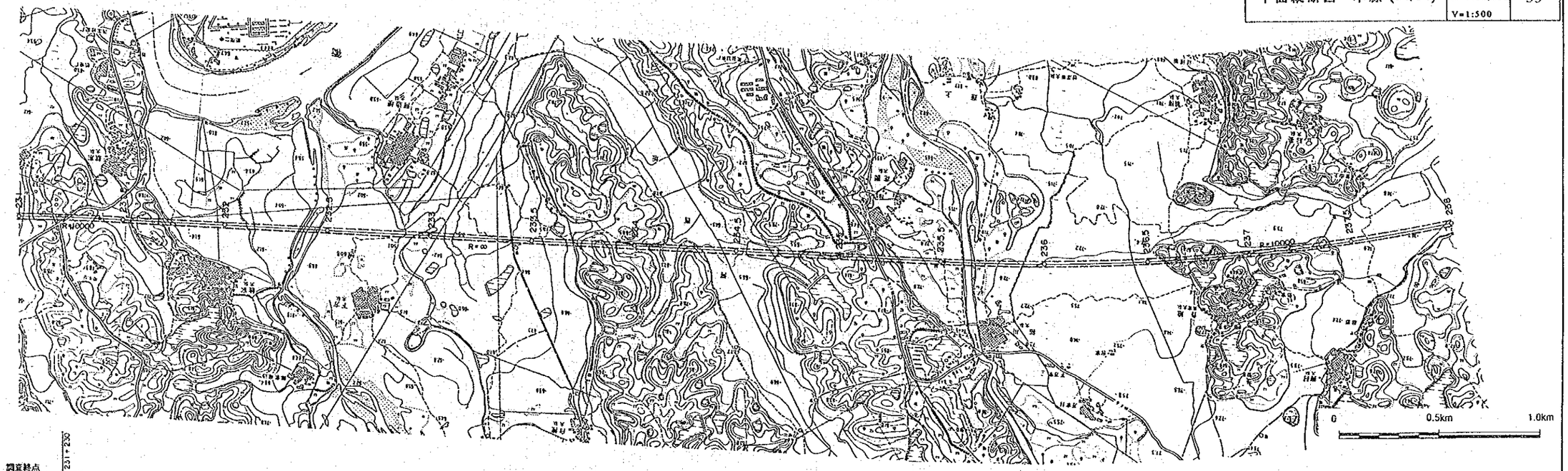

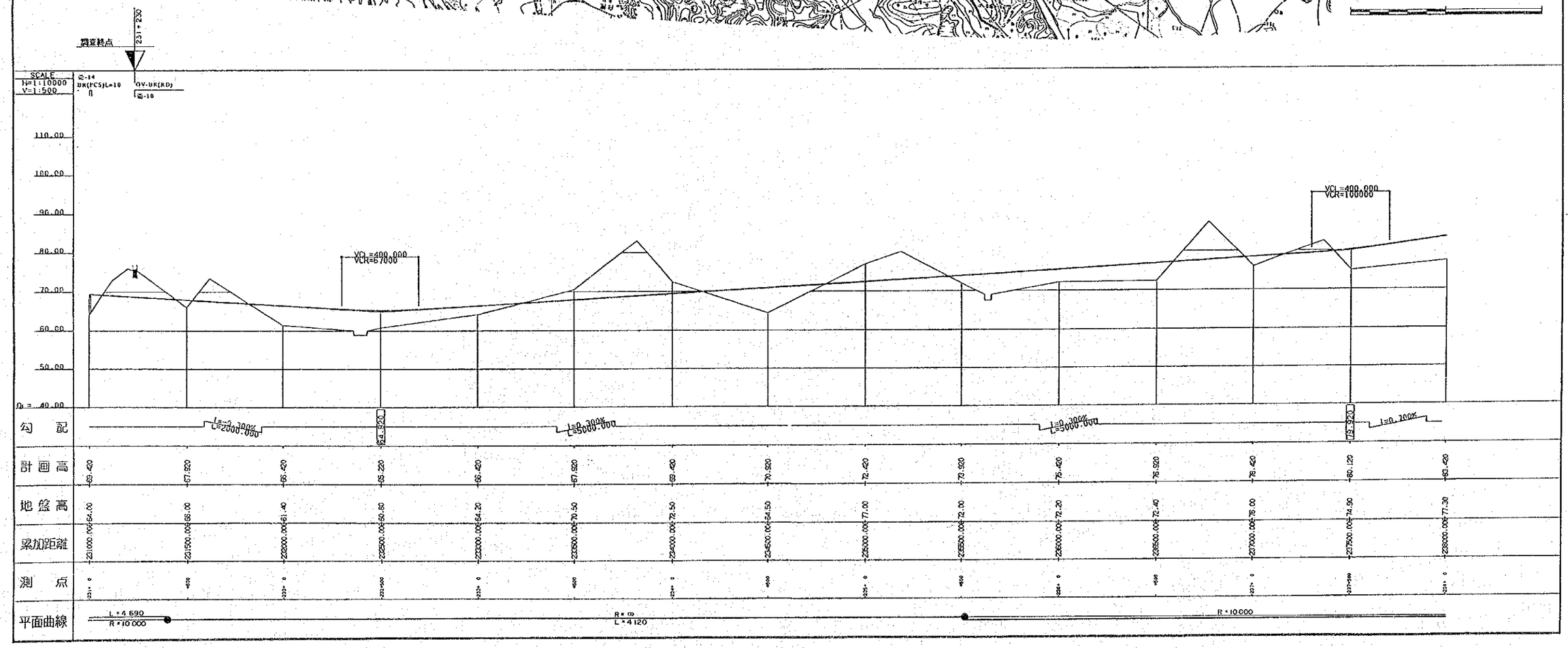

中華人民共和国　浙江省幹線道路網計画調査		
図面名称	原図縮尺	図面番号
標準横断図　土工部(1)	1:100	36

平　地
（盛土部）

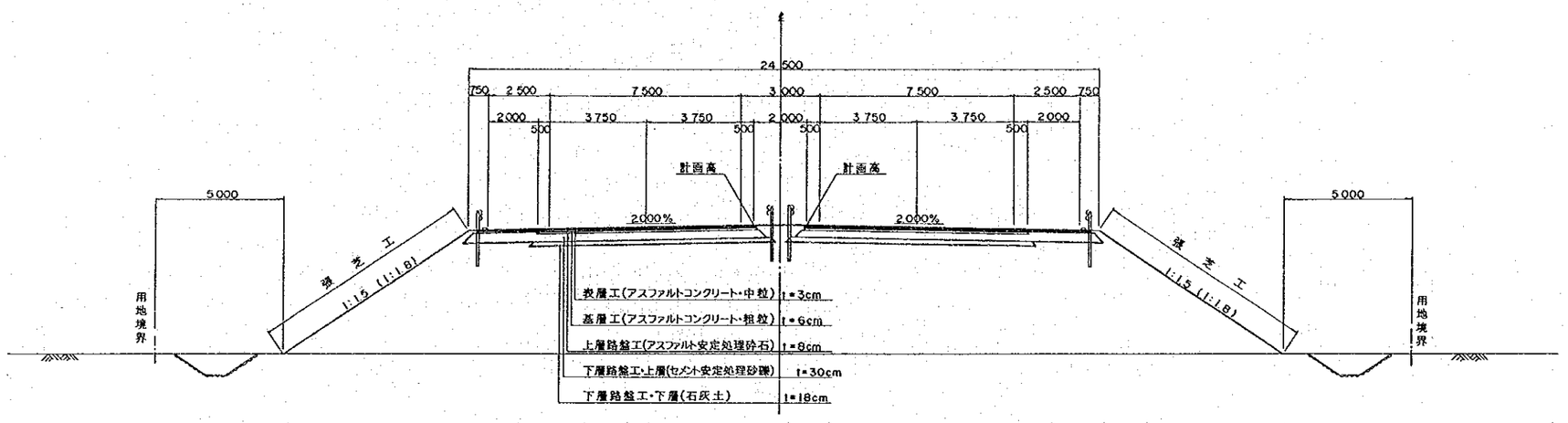

注）（ ）内の数値は、5+0～22+360間に適用する。

丘陵地
（片切・片盛部）

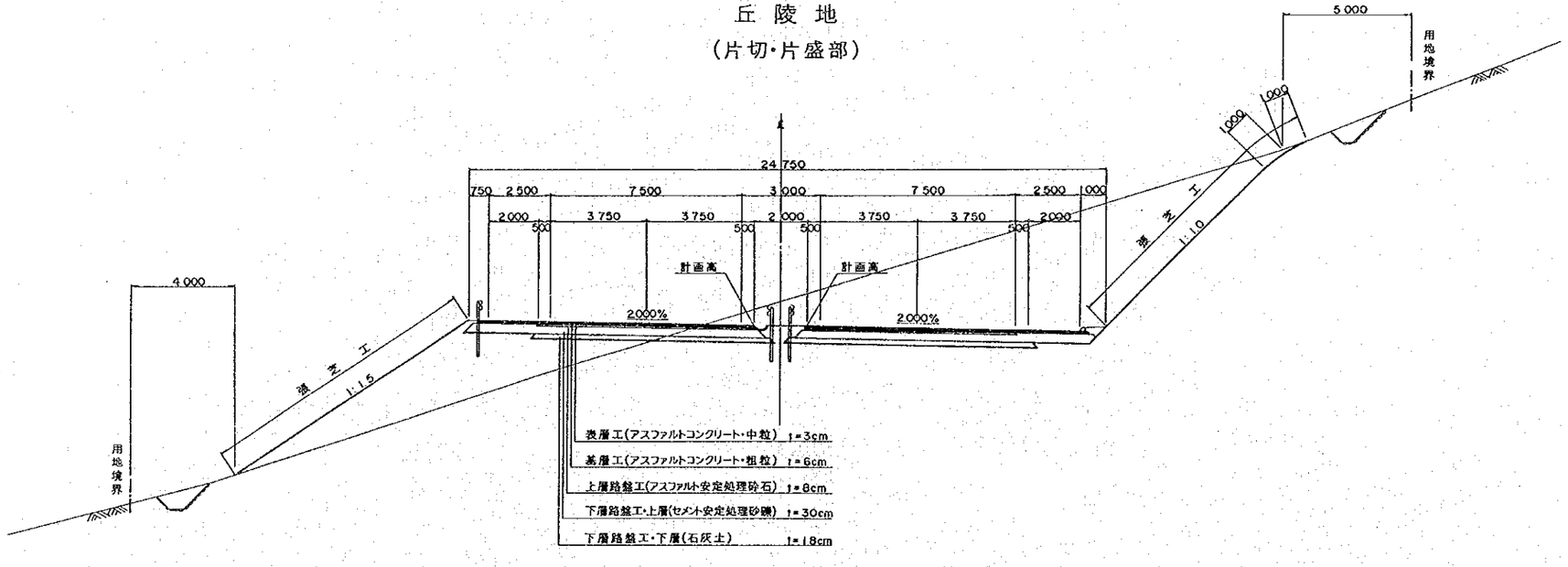

中華人民共和国　浙江省幹線道路網計画調査		
図　面　名　称	原図縮尺	図面番号
標準横断図　土工部(2)	1:100	37

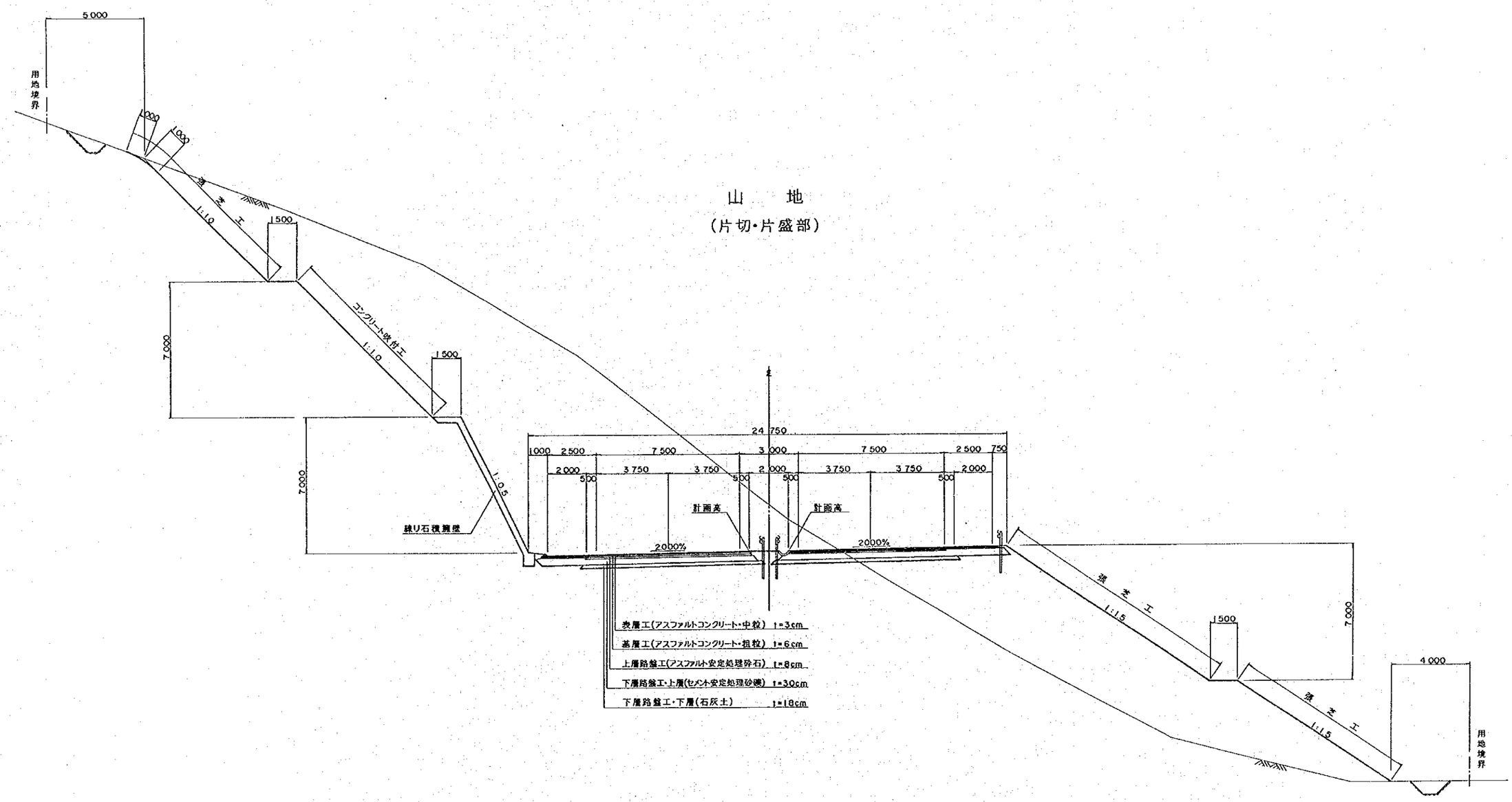

中華人民共和国　浙江省幹線道路網計画調査		
図　面　名　称	原図縮尺	図面番号
標準横断図　橋梁・トンネル部	1:100	38

橋　梁　部

（ＰＣＴ桁橋）

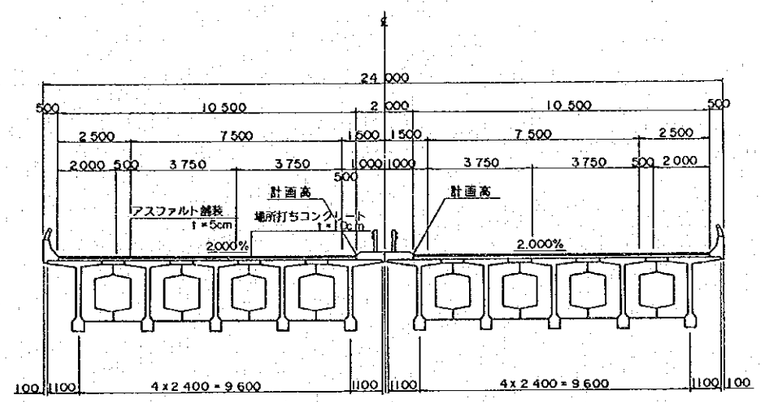

トン　ネ　ル　部

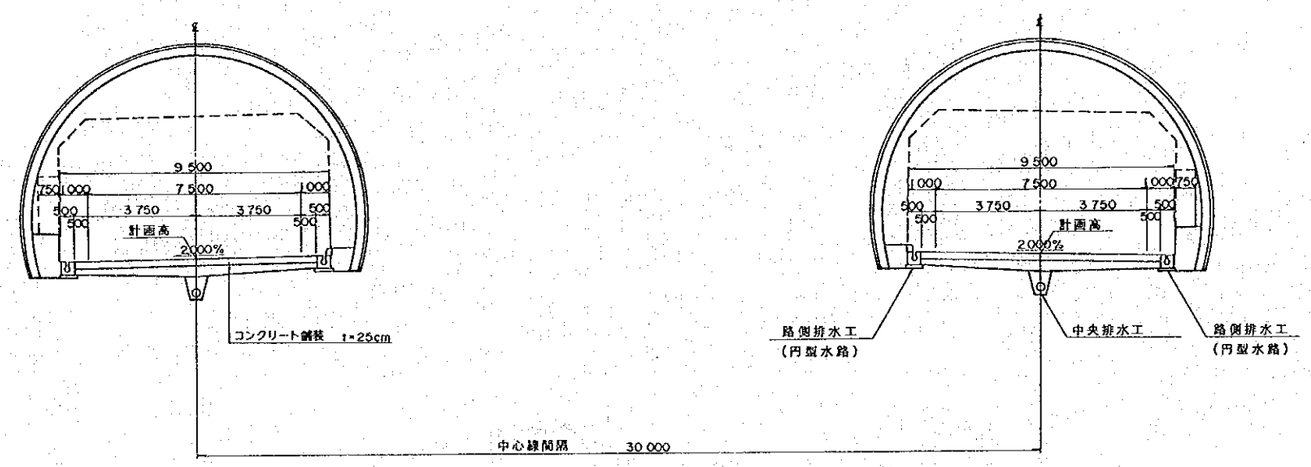

中華人民共和国　浙江省幹線道路網計画調査		
図　面　名　称	原図縮尺	図面番号
郷村道用函渠標準設計図(1) トラジ通道用函渠	1:100 1:50	39

郷村道用函渠　TYPE－1

(4.5 x 2.8)

側面図

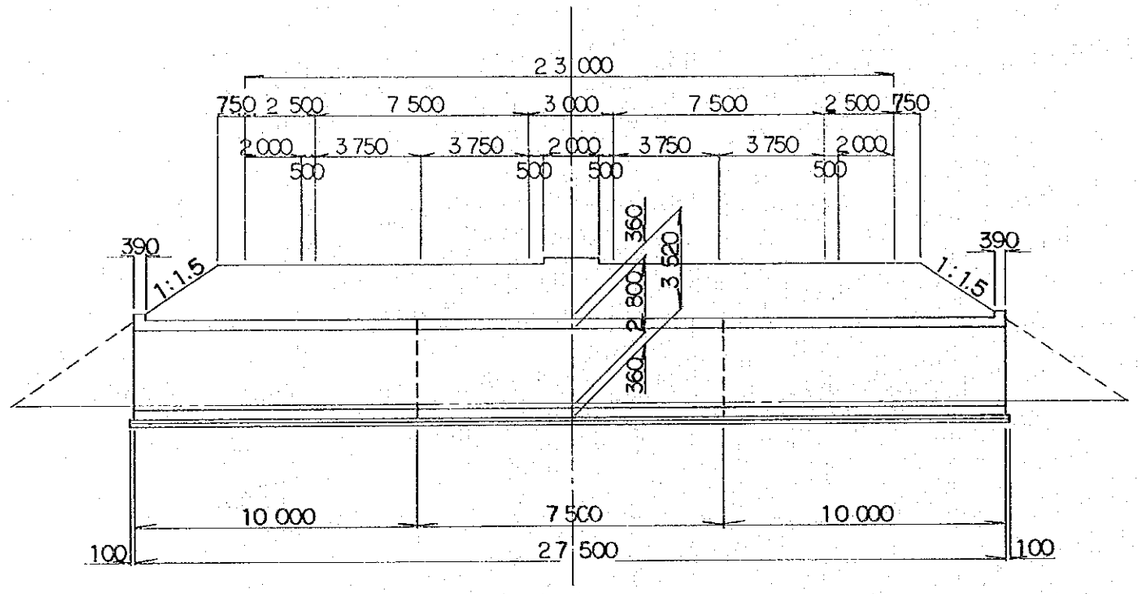

断面図

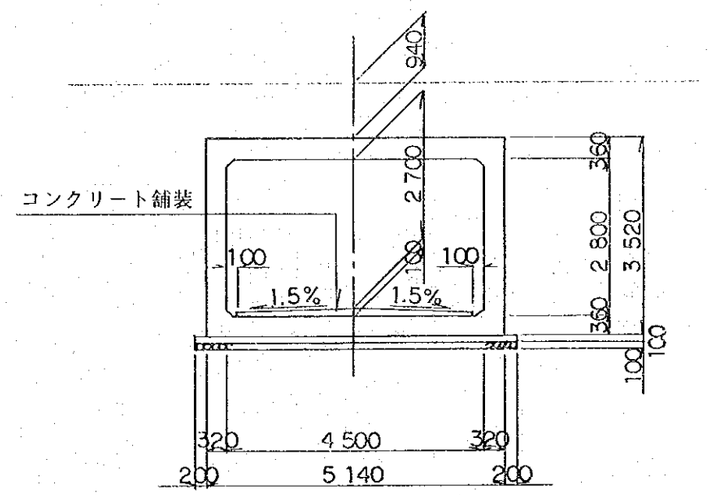

翼　壁

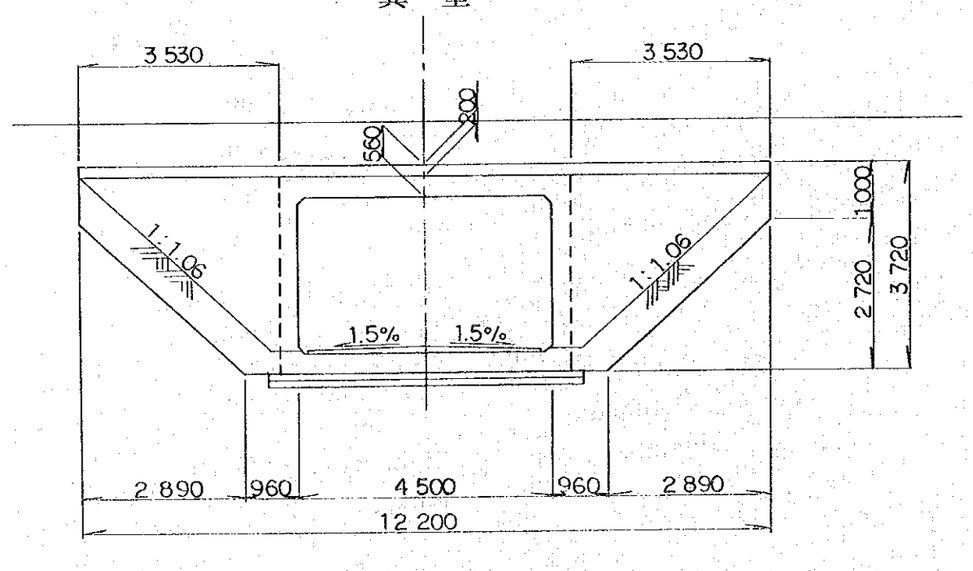

数量総括表

項　　目	種　別	単位	数　量	摘　要
CONCRETE	25号	m^3	164.4	
鉄　筋	I級鋼筋	kg	637.9	
	II級鋼筋	kg	17,249.4	
	合　計	kg	17,887.3	
LEVERING CONCRETE	10号	m^3	25.6	
切込砕石		m^3	15.3	

中華人民共和国　浙江省幹線道路網計画調査		
図　面　名　称	原図縮尺	図面番号
郷村道用函渠標準設計図(2) 人道用函渠	1:100 1:50	40

郷村道用函渠　TYPE－2

(3.0 x 2.3)

側面図

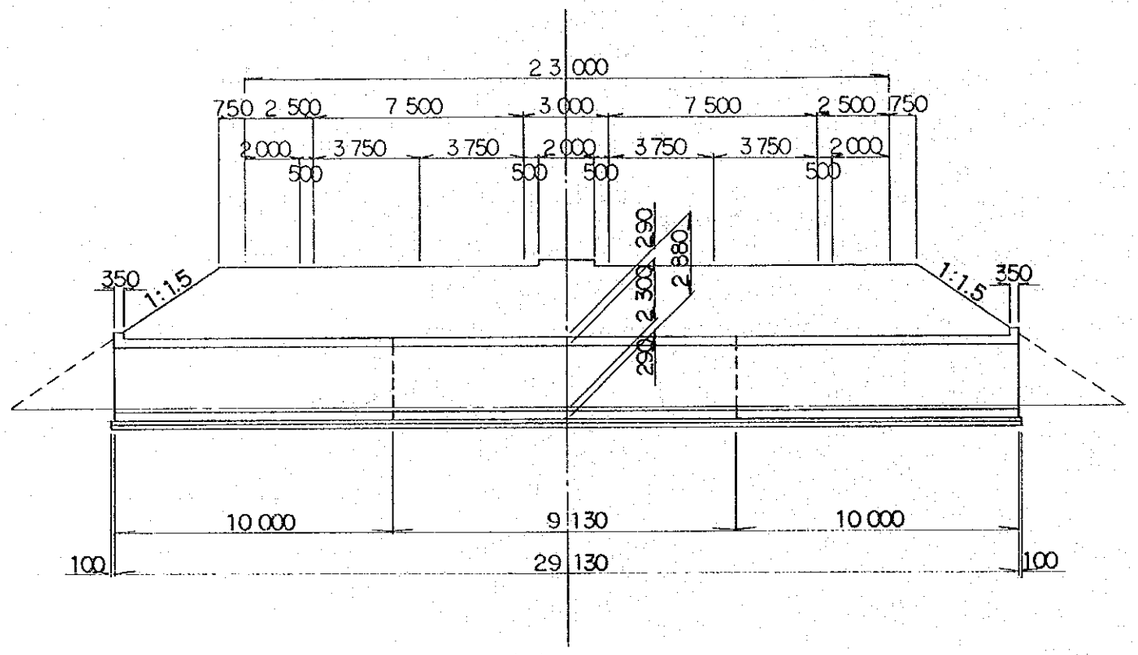

断面図

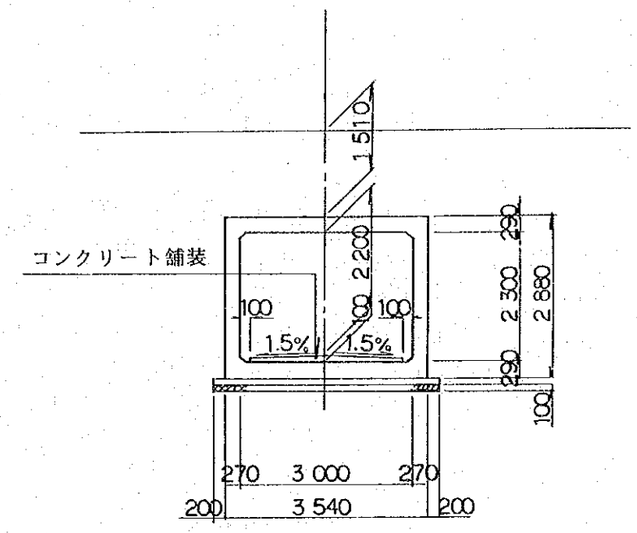

翼　壁

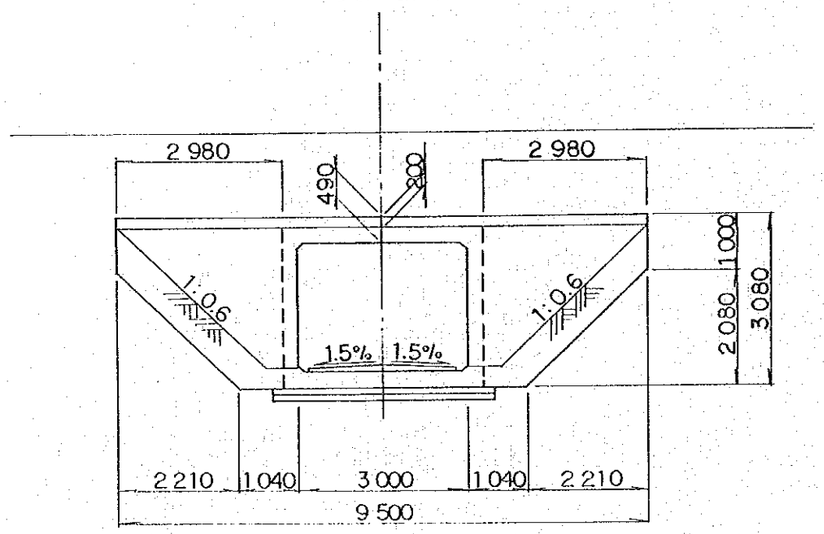

数量総括表

項　目	種　別	単位	数　量	摘　要
CONCRETE	25号	m^3	104.9	
鉄　筋	I級鋼筋	kg	468.9	
	II級鋼筋	kg	10,525.7	
	合　計	kg	10,994.6	
LEVERING CONCRETE	10号	m^3	18.7	
切込砕石		m^3	11.6	

中華人民共和国　浙江省幹線道路網計画調査		
図　面　名　称	原図縮尺	図面番号
水路用函渠標準設計図(1)	1:100,50	41

水路用函渠　TYPE－2

(4.5 x 2.8)

側面図

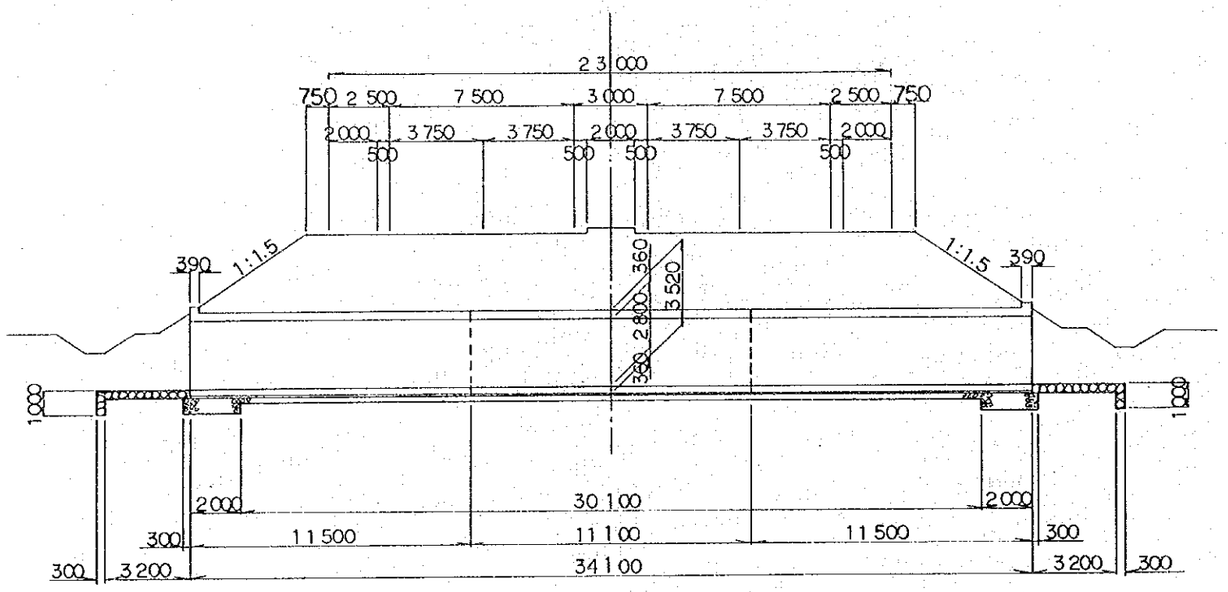

断面図

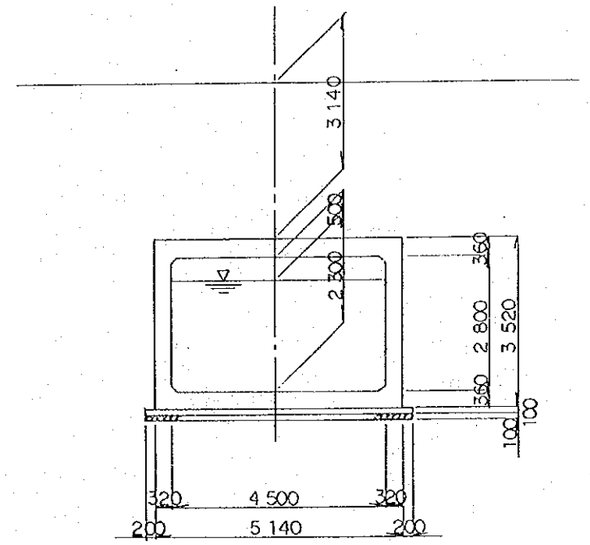

翼　壁

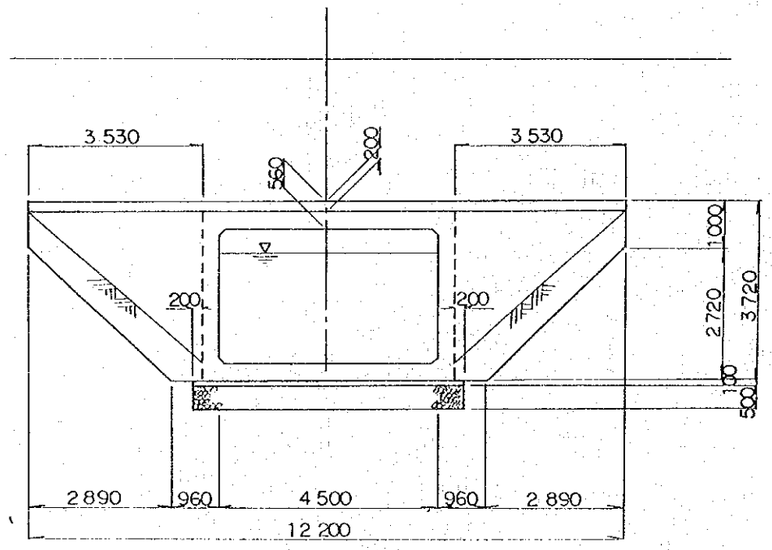

数量総括表

項　　目	種　　別	単位	数　　量	摘　　要
CONCRETE	25号	m^3	200.6	
鉄　　筋	I級鋼筋	kg	777.6	
	II級鋼筋	kg	21,063.4	
	合　計	kg	21,841.0	
LEVERING CONCRETE	10号	m^3	18.8	
切込砕石		m^3	29.4	

中華人民共和国　浙江省幹線道路網計画調査		
図　面　名　称	原図縮尺	図面番号
水路用函渠標準設計図(2)	1:100,50	42

水路用函渠　TYPE－1

(3.0 x 2.3)

側面図

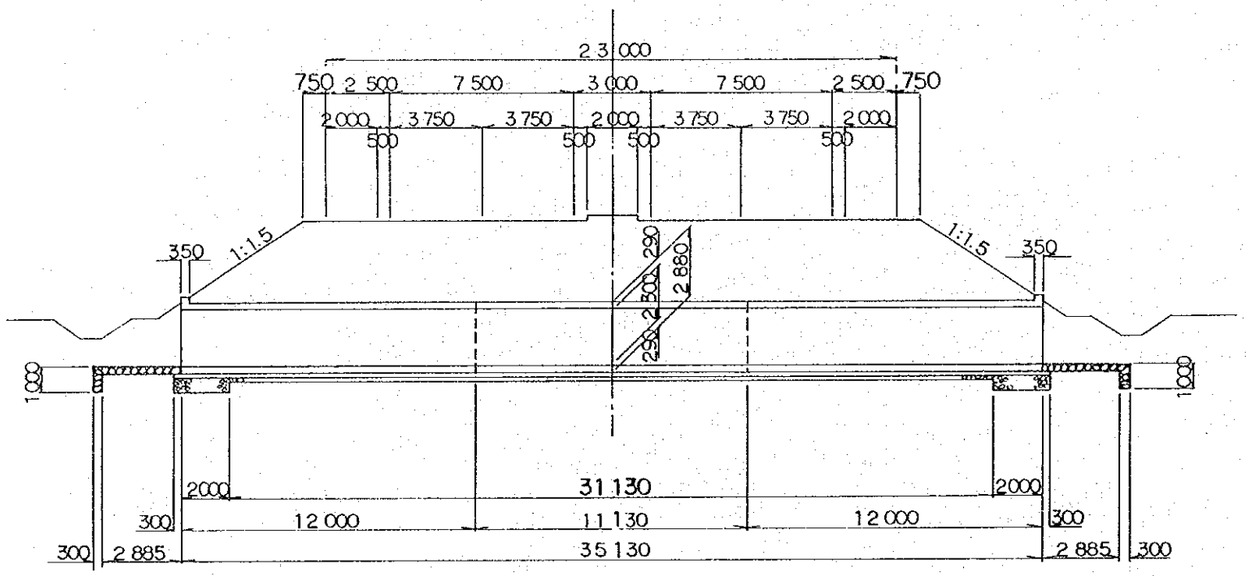

断面図

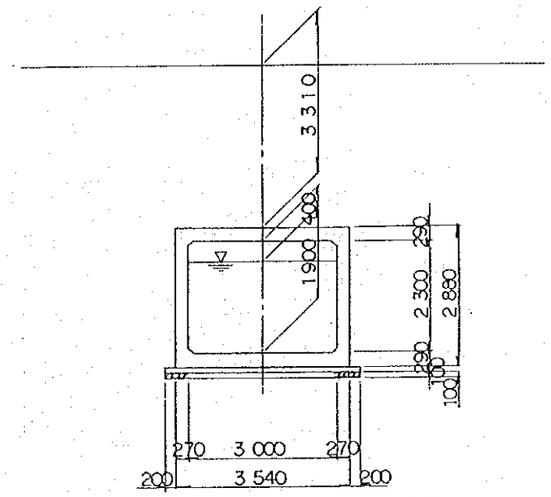

翼　壁

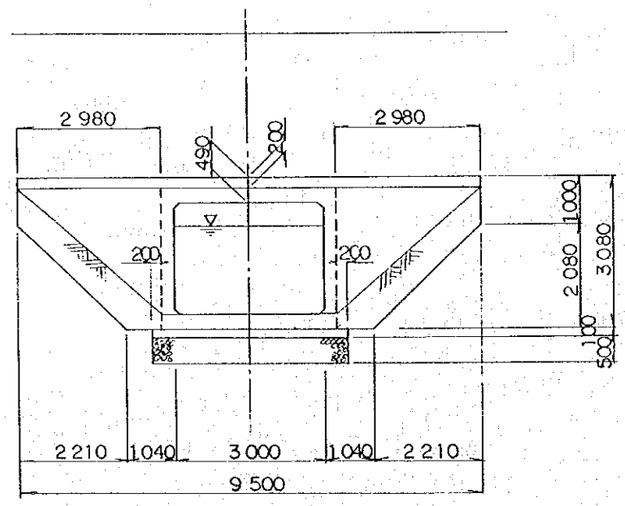

数量総括表

項　　目	種　別	単位	数　量	摘　要
CONCRETE	25号	m^3	124.7	
鉄　筋	I級鋼筋	kg	558.0	
	II級鋼筋	kg	12,510.8	
	合　計	kg	13,068.8	
LEVERING CONCRETE	10号	m^3	13.9	
切込砕石		m^3	21.2	

中華人民共和国　浙江省幹線道路網計画調査		
図面名称	原図縮尺	図面番号
水路用管渠標準設計図	1:100,50	43

水路用管渠

（φ1500）

側面図

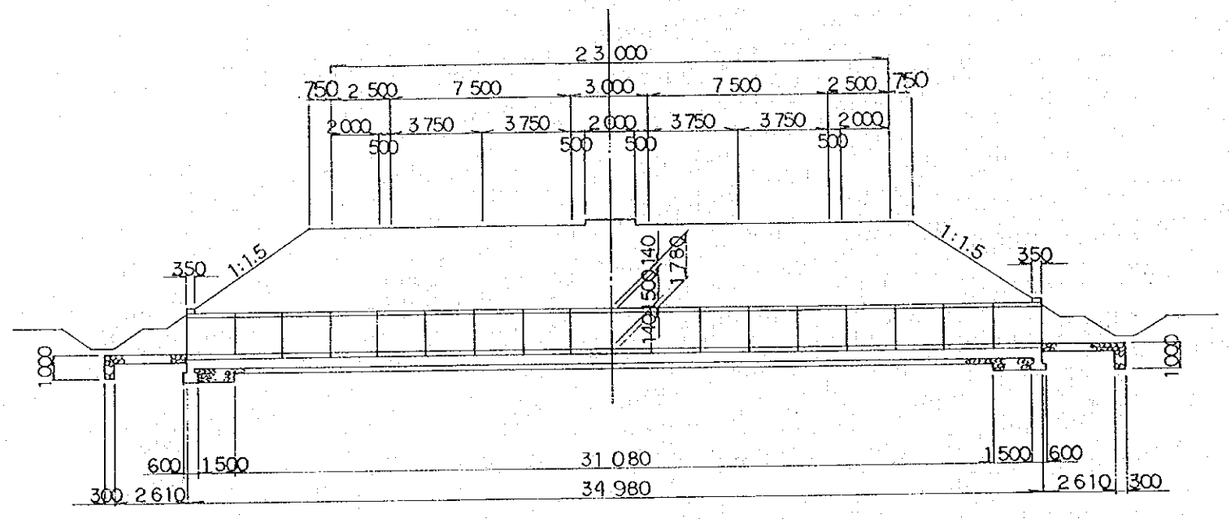

断面図

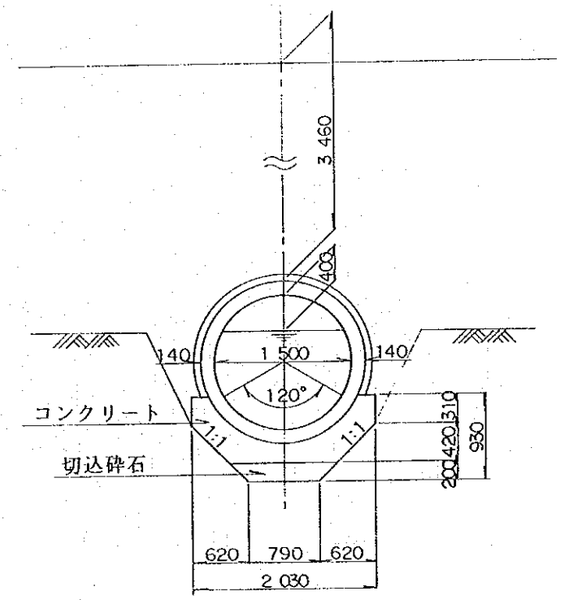

翼壁

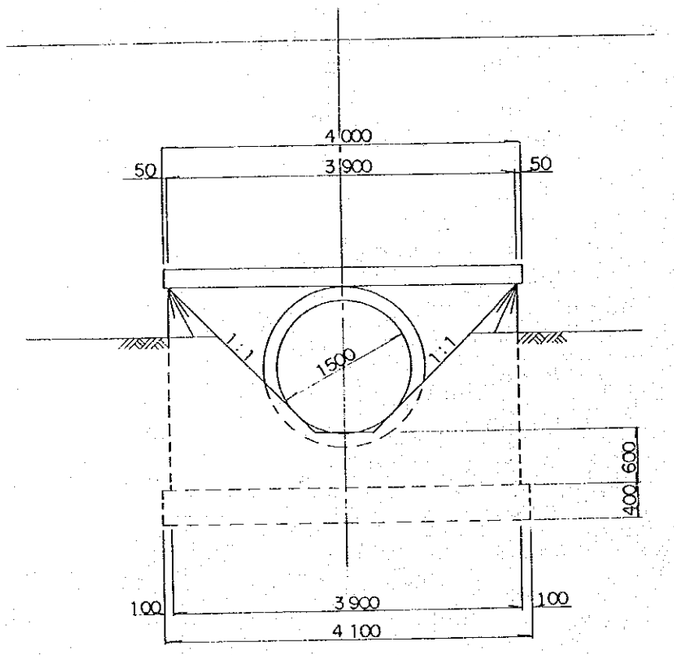

数量総括表

項目	種別	単位	数量	摘要
CONCRETE	30号	m^3	25.2	
	15号	m^3	32.4	
	合計	m^3	57.6	
鉄筋	I級鋼筋	kg	365.4	
	φb 5	kg	832.5	
	合計	kg	1,197.9	
切込砕石		m^3	13.8	

中華人民共和国　浙江省幹線道路網計画調査		
図　面　名　称	原図縮尺	図面番号
練り石積み擁壁標準設計図	1:50	44

練り石積み擁壁

TYPE－A
H＝2.0m

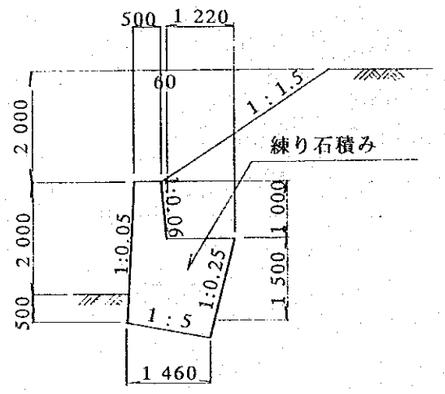

TYPE－B
H＝5.0m

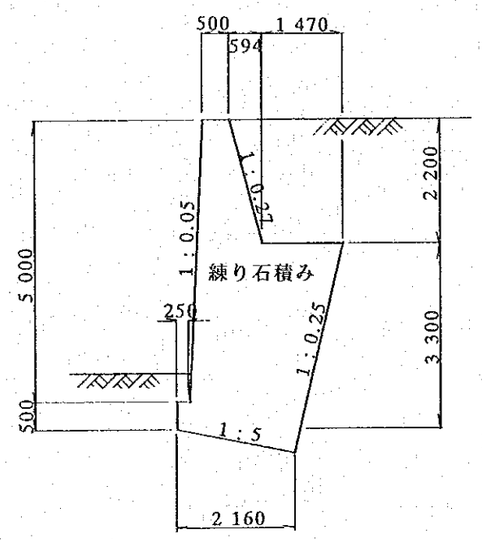

TYPE－C
H＝8.0m

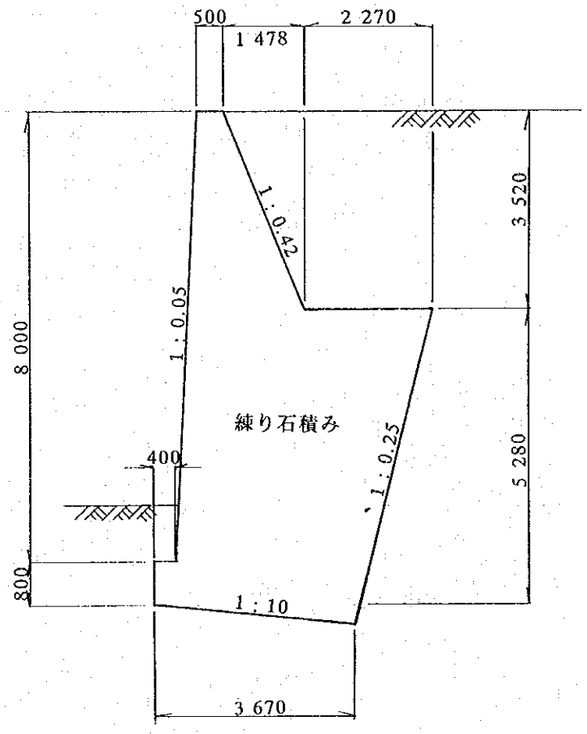

数量総括表　（10m当たり）

項　目	種　別	単位	数　量	摘　要
TYPE－A		m^3	32.9	
TYPE－B		m^3	102.4	
TYPE－C		m^3	262.1	

中華人民共和国　浙江省幹線道路網計画調査		
図　面　名　称	原図縮尺	図面番号
橋梁標準設計図 上部工　PC床版橋	1:50	45

上部工　TYPE－1

スパン長 L＝10m

側面図

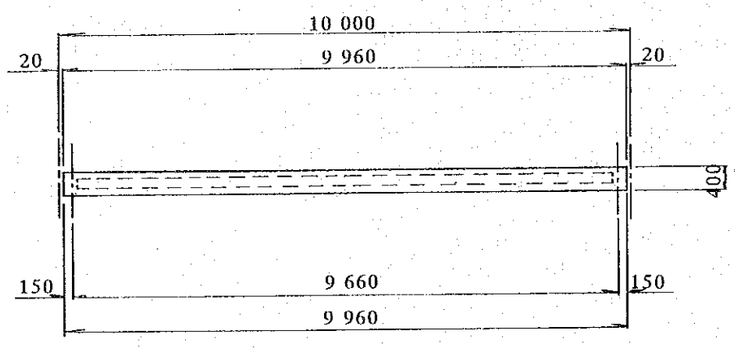

断面図

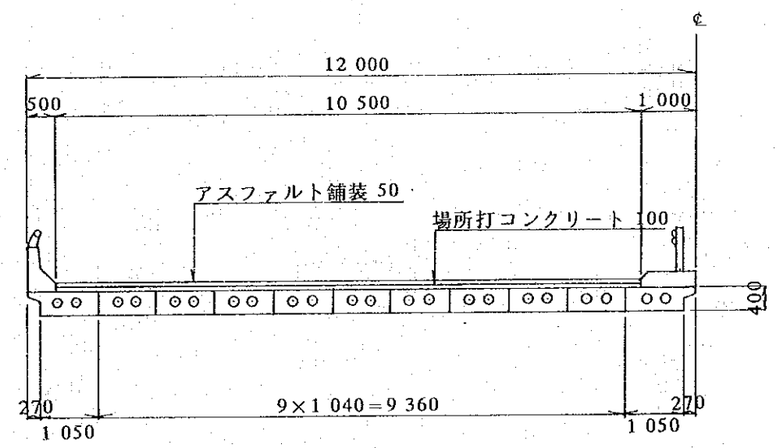

数量総括表

項　目	種　別	単位	数量 片車線当り	数量 全車線当り	摘　要
CONCRETE	40号	m^3	63.7	127.4	
	25号	m^3	5.0	10.0	
	合　計	m^3	68.7	137.4	
鉄　筋	I級鋼筋	kg	1,976.7	3,953.4	
	II級鋼筋	kg	787.3	1,574.6	
	合　計	kg	2,764.0	5,528.0	
PC鋼材		kg	1,326.6	2,653.2	
ASPHALT CONCRETE		m^3	5.3	10.6	

中華人民共和国　浙江省幹線道路網計画調査		
図　面　名　称	原図縮尺	図面番号
構築標準設計図 上部工　PC中空床版橋	1:50	46

上部工　TYPE－2

スパン長 L＝20m

側面図

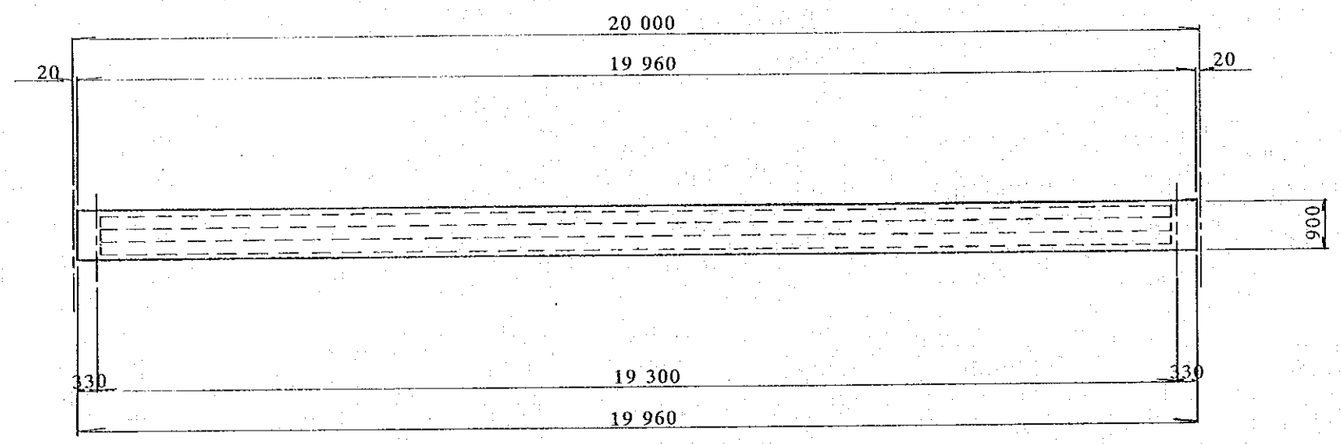

断面図

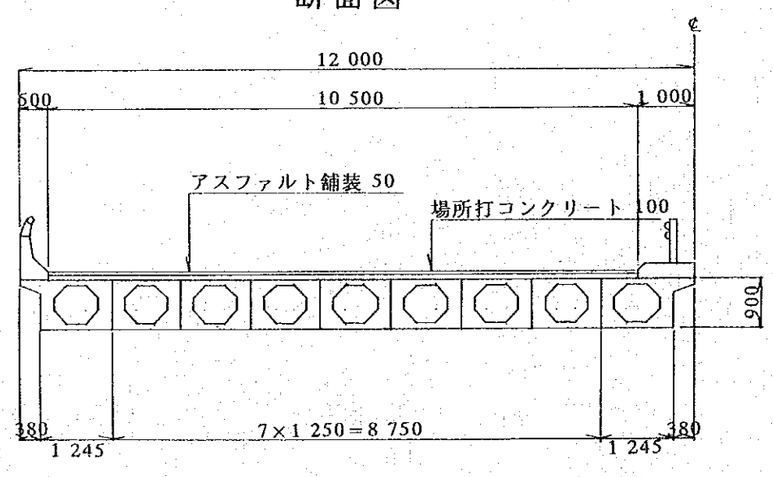

数量総括表

項　目	種　別	単位	数量 片車線当り	数量 全車線当り	摘　要
CONCRETE	40号	m^3	149.7	299.4	
	25号	m^3	10.1	20.2	
	合　計	m^3	159.8	319.6	
鉄　筋	I級鋼筋	kg	7,173.4	14,346.8	
	II級鋼筋	kg	594.7	1,189.4	
	合　計	kg	7,768.1	15,536.2	
PC鋼材		kg	5,850.0	11,700.0	
ASPHALT CONCRETE		m^3	10.5	21.0	

中華人民共和国　浙江省幹線道路網計画調査		
図面名称	原図縮尺	図面番号
橋梁標準設計図 上部工　PC-T桁橋(1)	1:100 1:50	47

上部工　TYPE－3

スパン長 L＝30m

側面図

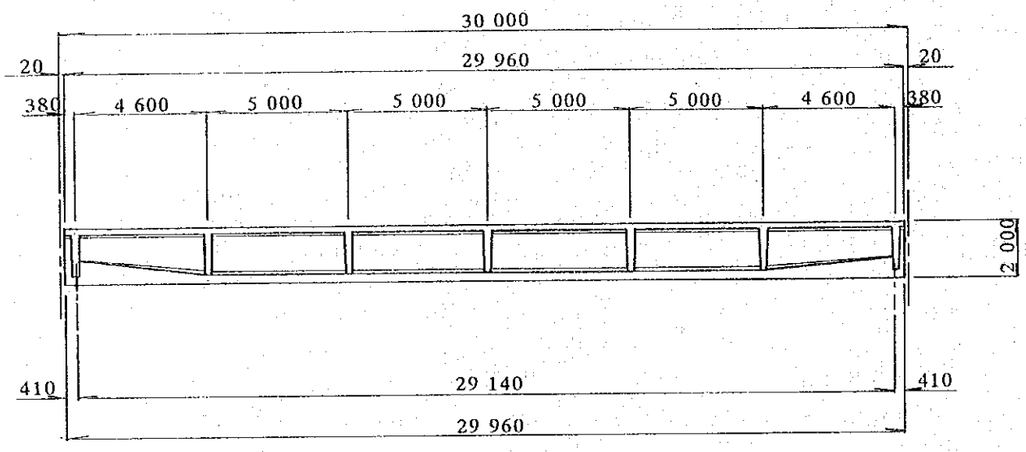

数量総括表

項目	種別	単位	数量 片車線当り	数量 全車線当り	摘要
CONCRETE	40号	m^3	139.3	278.6	
	25号	m^3	46.6	93.2	
	合計	m^3	185.9	371.8	
鉄筋	I級鋼筋	kg	4,660.1	9,320.2	
	II級鋼筋	kg	9,642.3	19,284.6	
	合計	kg	14,302.4	28,604.8	
PC鋼材		kg	5,193.3	10,386.6	
ASPHALT CONCRETE		m^3	15.8	31.6	

断面図

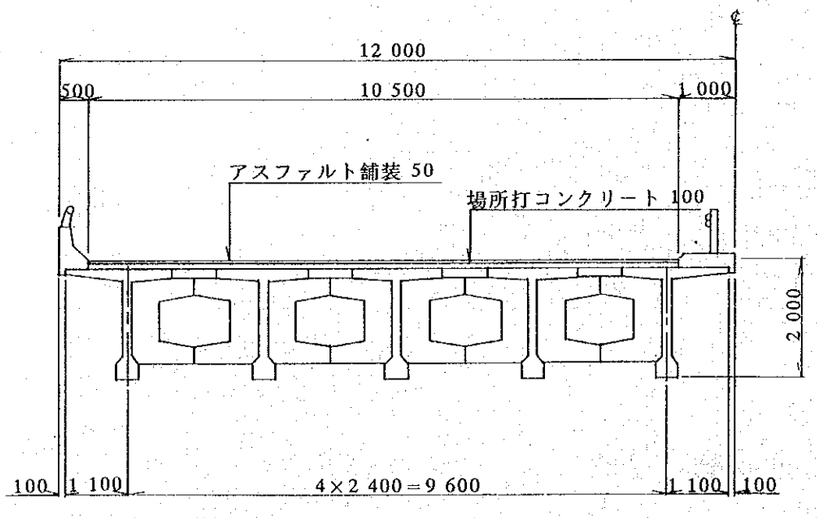

中華人民共和国　浙江省幹線道路網計画調査		
図　面　名　称	原図縮尺	図面番号
橋梁標準設計図 上部工　PC-T桁橋(2)	1:100 1:50	48

上部工　TYPE－4

スパン長 L＝40m

側面図

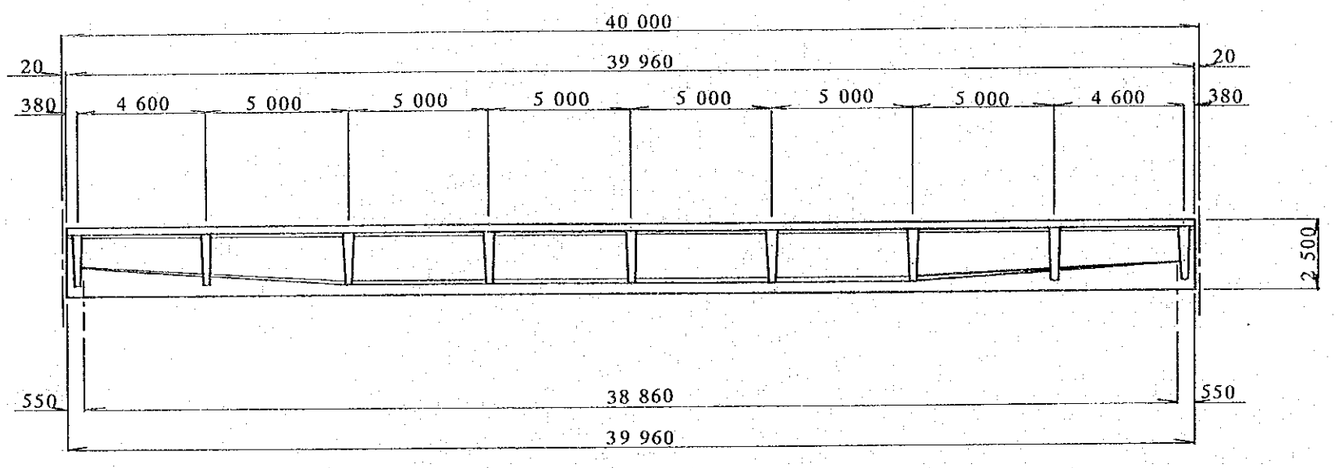

断面図

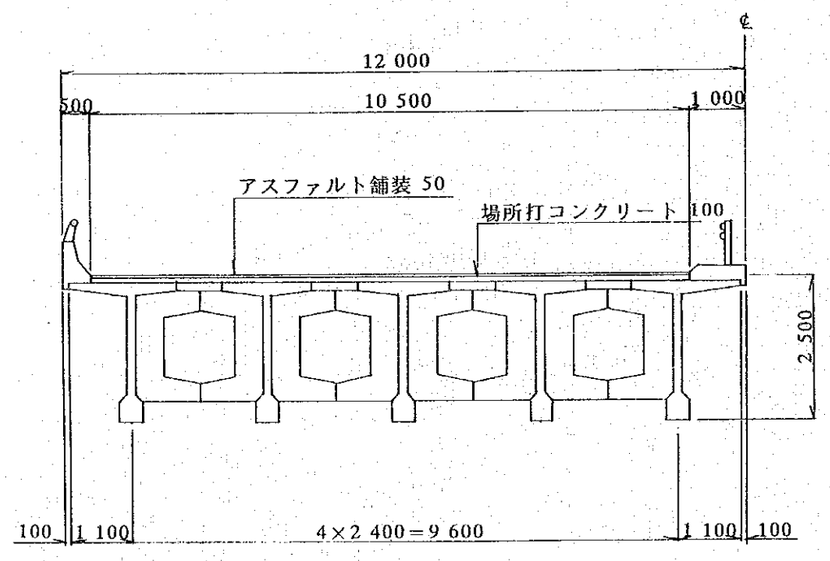

数量総括表

項　目	種　別	単位	数量 片車線当り	数量 全車線当り	摘　要
CONCRETE	40号	m^3	218.5	437.0	
	25号	m^3	62.2	124.4	
	合　計	m^3	280.7	561.4	
鉄　筋	I級鋼筋	kg	7,108.7	14,217.4	
	II級鋼筋	kg	12,812.6	25,625.2	
	合　計	kg	19,921.3	39,842.6	
PC鋼材		kg	9,902.0	19,804.0	
ASPHALT CONCRETE		m^3	21.0	42.0	

中華人民共和国　浙江省幹線道路網計画調査		
図　面　名　称	原図縮尺	図面番号
橋梁標準設計図 下部工　薄壁式橋台	1:50	49

A１タイプ橋台

橋長　L＝１０m

正面図

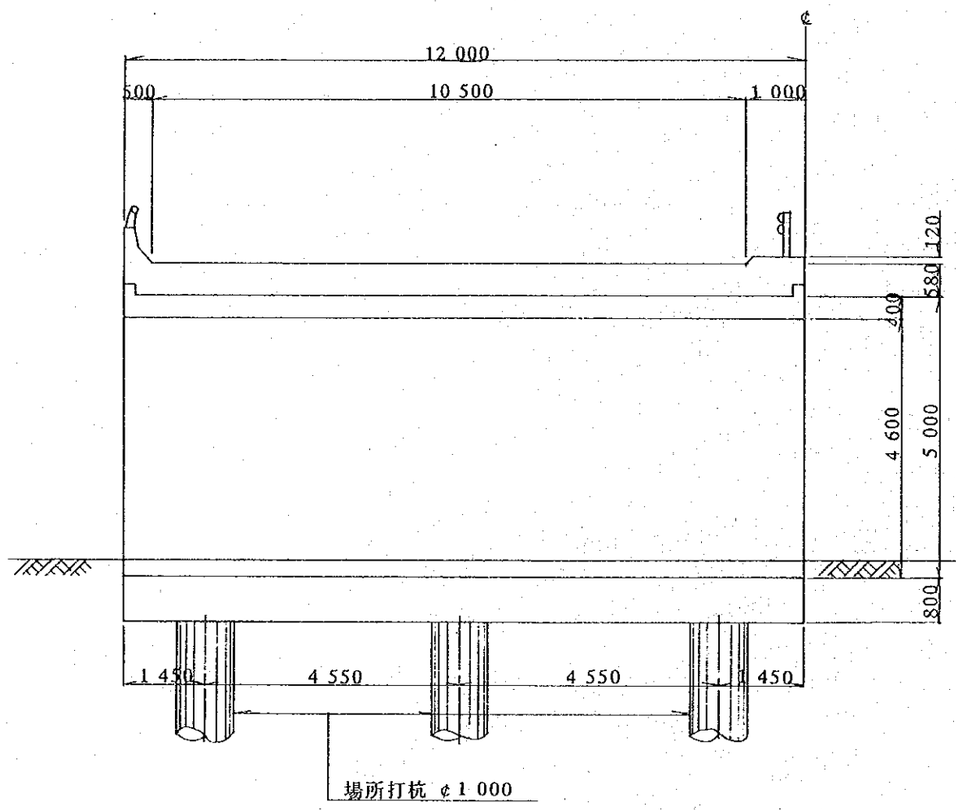

側面図

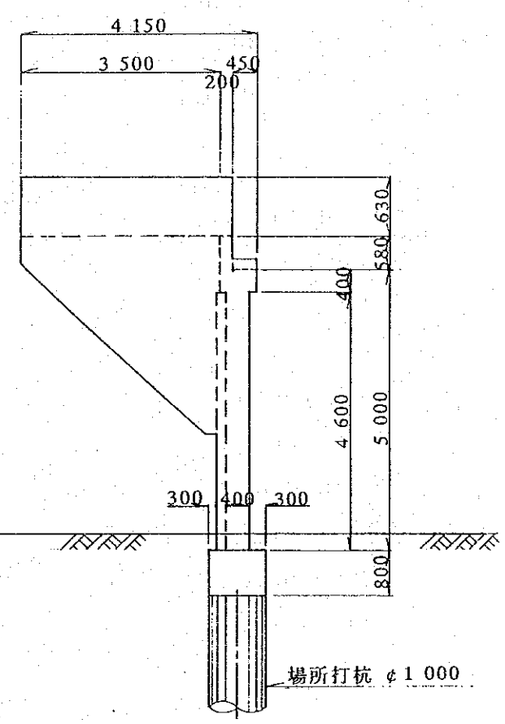

数量総括表

項　目	種　別	単位	数量 片車線当り	数量 全車線当り	摘　要
CONCRETE	２５号	m^3	39.0	78.0	
鉄　筋	Ⅰ級鋼筋	kg	578.5	1,157.0	
	Ⅱ級鋼筋	kg	671.2	1,342.4	
	合　計	kg	1,249.7	2,499.4	
基礎杭	φ1000	ea	3	6	

中華人民共和国　浙江省幹線道路網計画調査		
図面名称	原図縮尺	図面番号
構築標準設計図 下部工　柱式橋台(1)	1:50	50

A２タイプ橋台

スパン長 L＝１０m

正面図

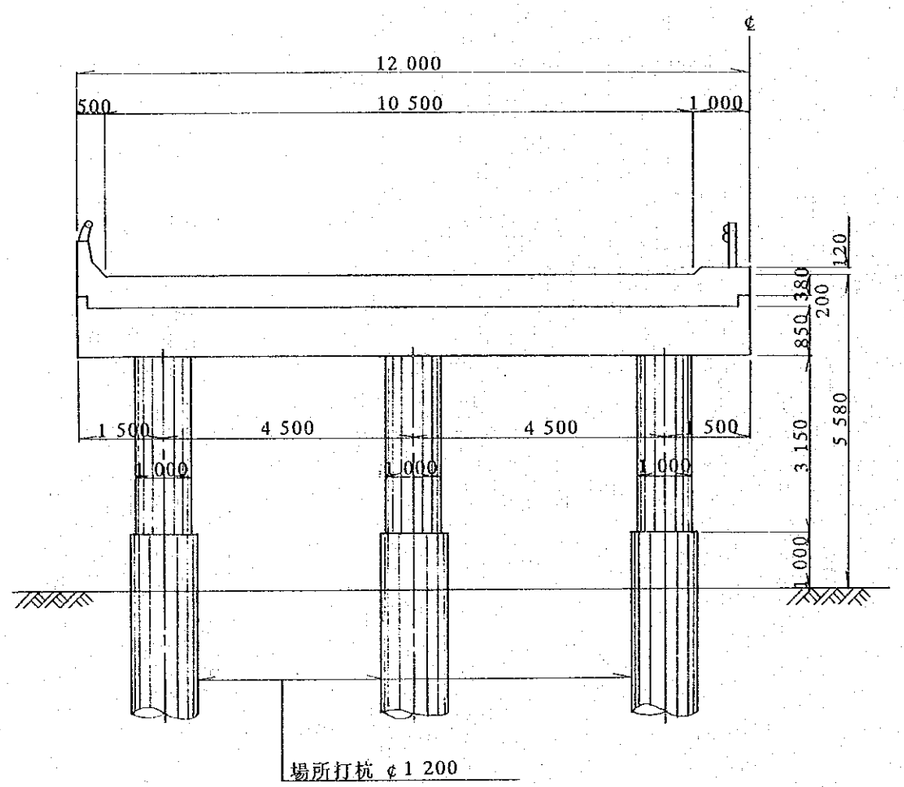

側面図

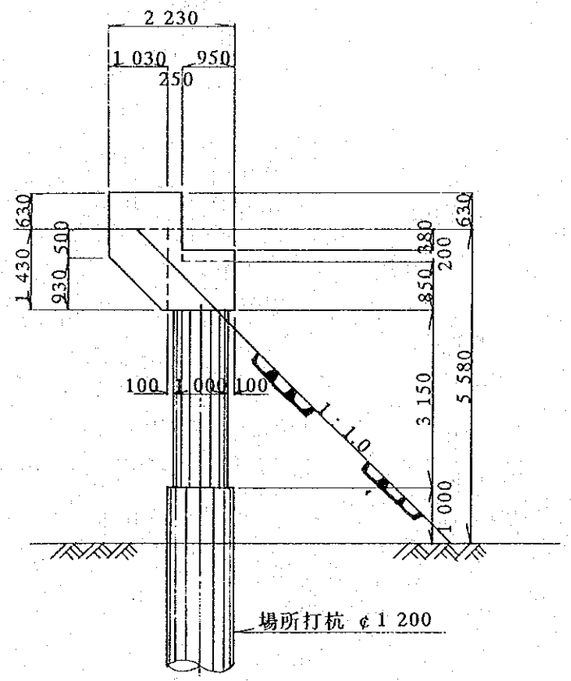

数量総括表

項目	種別	単位	数量 片車線当り	数量 全車線当り	摘要
CONCRETE	２５号	m^3	25.4	50.8	
鉄筋	Ⅰ級鋼筋	kg	917.5	1,835.0	
	Ⅱ級鋼筋	kg	2,345.8	4,691.6	
	合計	kg	3,263.3	6,526.6	
基礎杭	ϕ1200	ea	3	6	

中華人民共和国　浙江省幹線道路網計画調査		
図　面　名　称	原図縮尺	図面番号
構築標準設計図 下部工　柱式橋台(2)	1:30	51

A３タイプ橋台

スパン長 L＝２０m

正面図

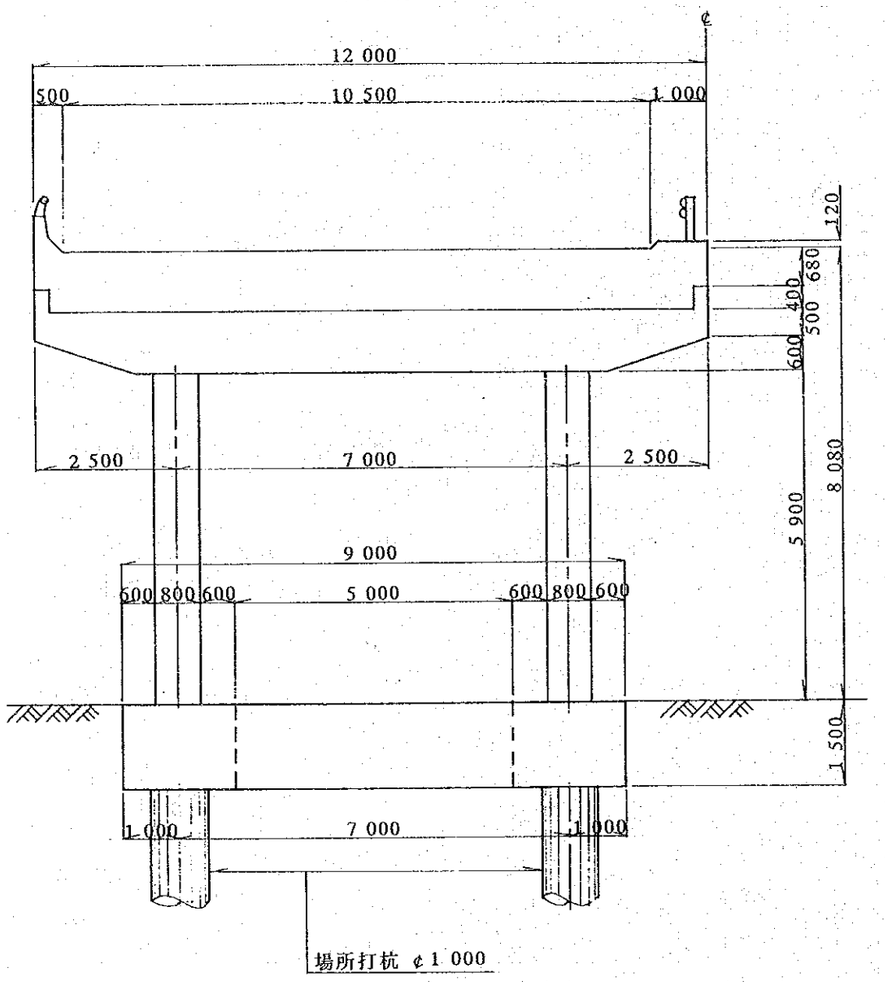

側面図

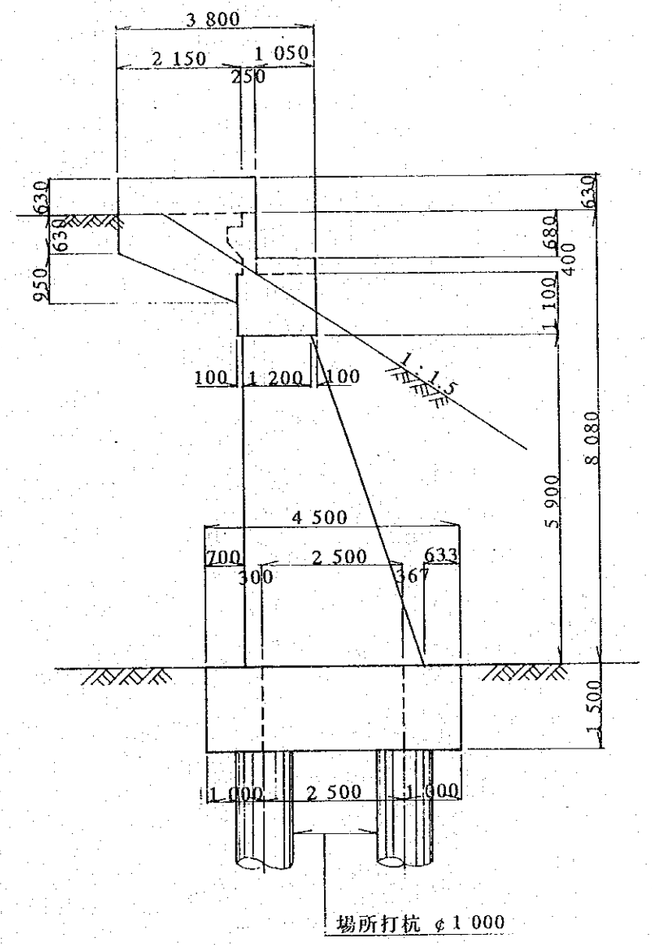

数量総括表

項　目	種　別	単位	数量 片車線当り	数量 全車線当り	摘　要
CONCRETE	２５号	m³	79.3	158.6	
鉄　筋	Ⅰ級鋼筋	kg	462.6	925.2	
	Ⅱ級鋼筋	kg	2,346.7	4,693.4	
	合　計	kg	2,809.3	5,618.6	
基礎杭	φ1000	ea	4	8	

中華人民共和国　浙江省幹線道路網計画調査		
図　面　名　称	原図縮尺	図面番号
橋梁標準設計図 下部工　柱式拡大基礎橋台	1:50	52

A４タイプ橋台

スパン長 L＝３０m

正面図

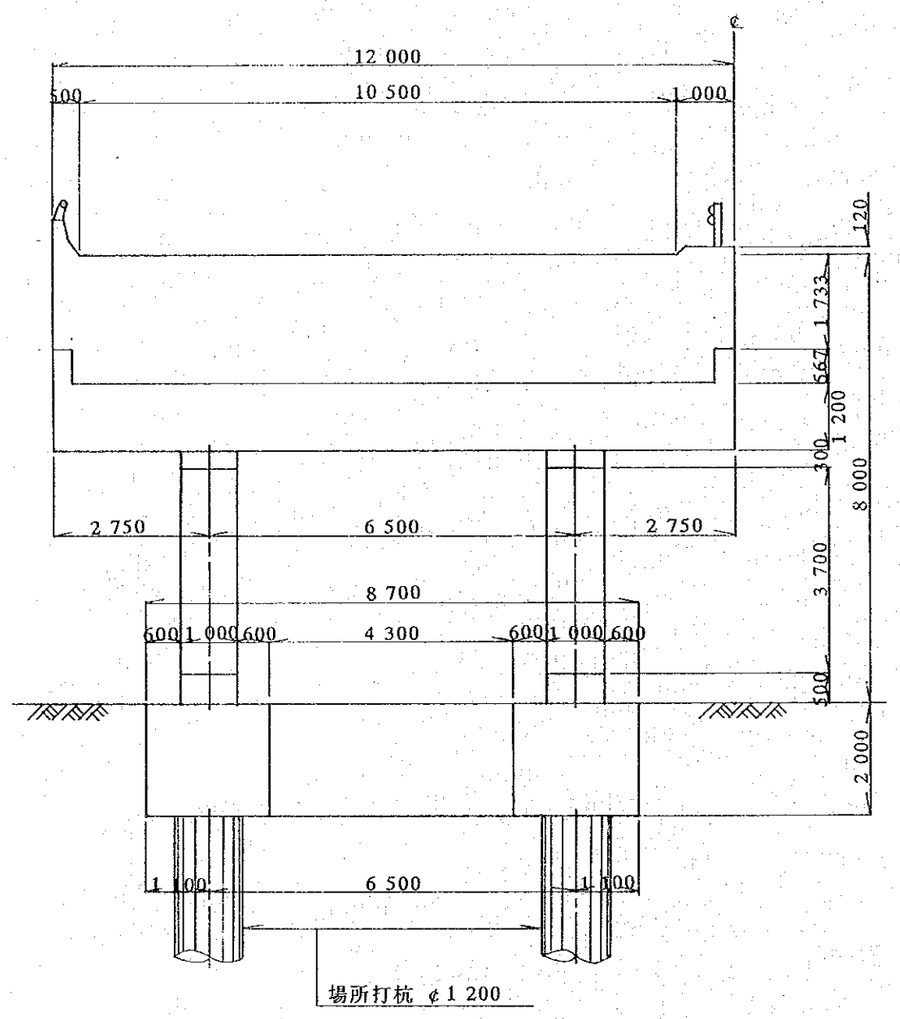

側面図

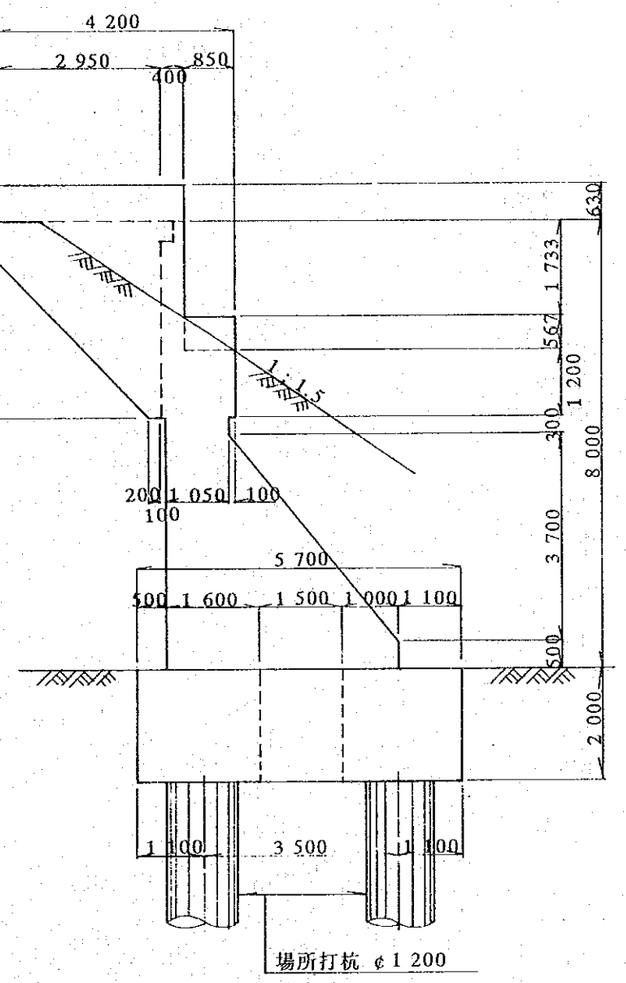

数量総括表

項　目	種　別	単位	数量 片車線当り	数量 全車線当り	摘　要
CONCRETE	２５号	m^3	32.6	65.2	
	２０号	m^3	86.9	173.8	
	合　計	m^3	119.5	239.0	
鉄　筋	Ⅰ級鋼筋	kg	1,282.8	2,565.6	
	Ⅱ級鋼筋	kg	4,311.3	8,622.6	
	合　計	kg	5,594.1	11,188.2	
基礎杭	φ1200	ea	4	8	

中華人民共和国　浙江省幹線道路網計画調査		
図　面　名　称	原図縮尺	図面番号
橋梁標準設計図 下部工　　柱式橋脚(1)	1:50	53

Ｐ１タイプ橋脚

スパン長 L＝１０m

正面図

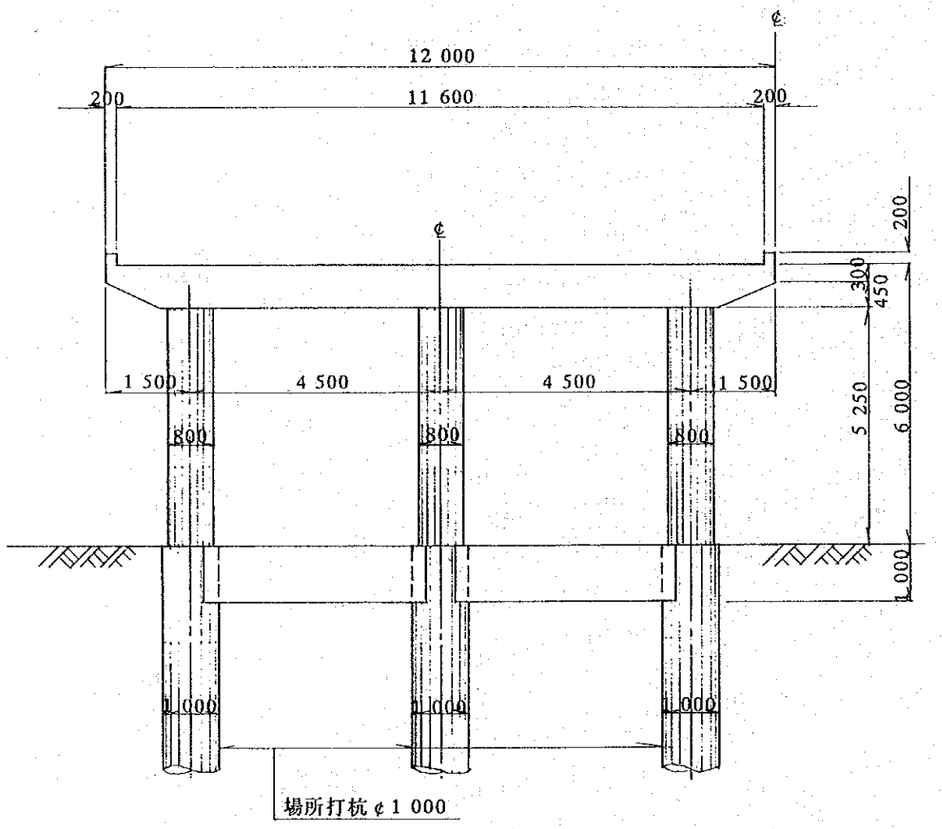

側面図

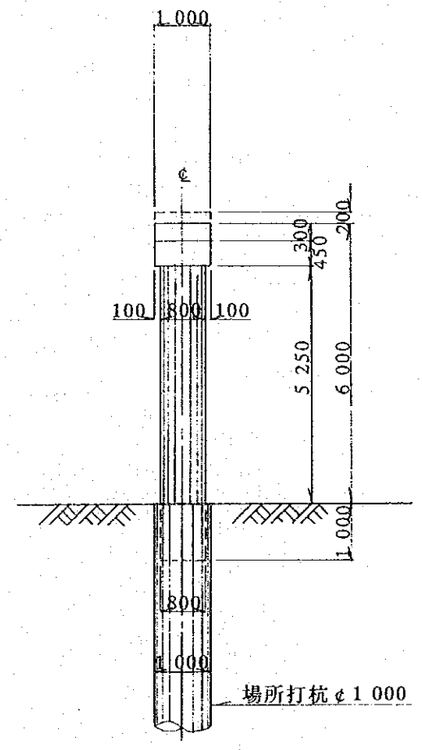

数量総括表

項　目	種　別	単位	数量		摘　要
			片車線当り	全車線当り	
CONCRETE	２５号	m^3	22.1	44.2	
鉄　筋	Ⅰ級鋼筋	kg	399.5	799.0	
	Ⅱ級鋼筋	kg	4,745.4	9,490.8	
	合　計	kg	5,144.9	10,289.8	
基礎杭	φ1000	ea	3	6	

中華人民共和国　浙江省幹線道路網計画調査		
図　面　名　称	原図縮尺	図面番号
橋梁標準設計図 下部工　　柱式橋脚(2)	1:50	54

P２タイプ橋脚

スパン長 L＝２０m

正面図

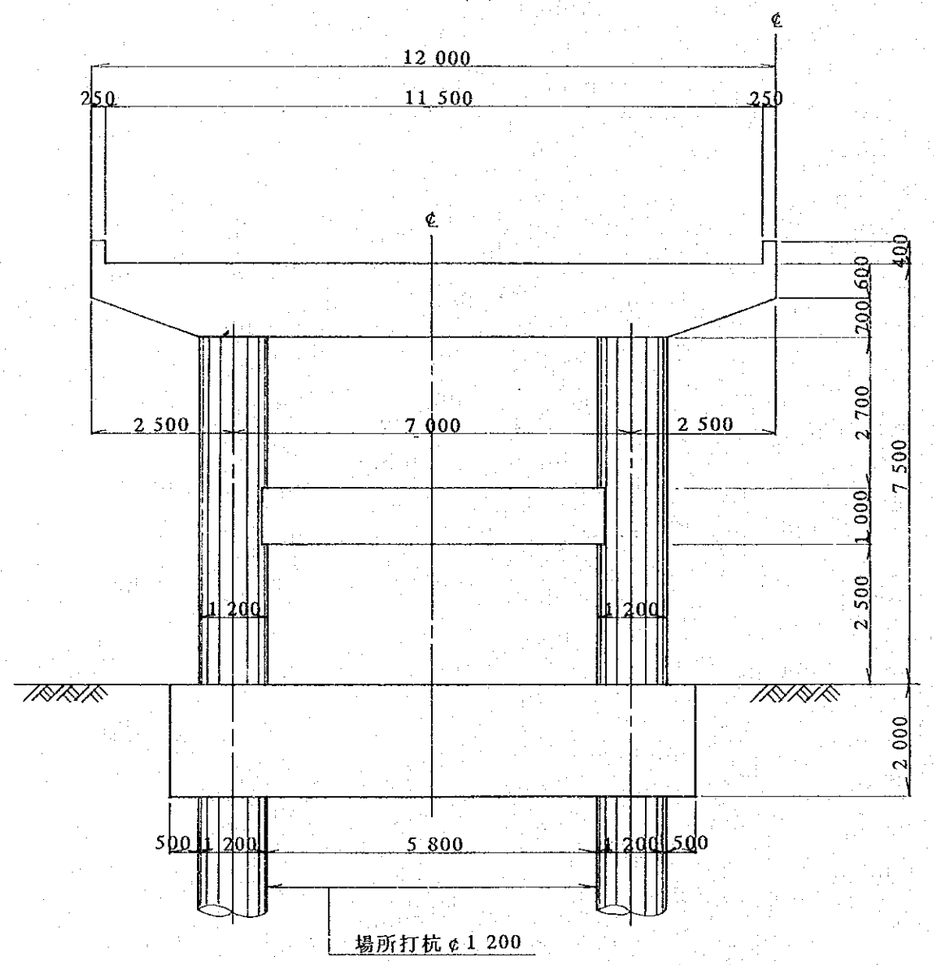

側面図

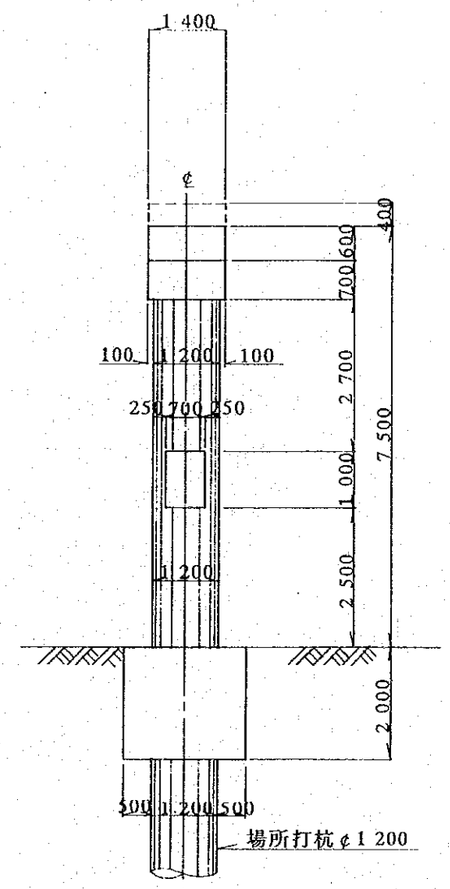

数量総括表

項　目	種　別	単位	数量 片車線当り	数量 全車線当り	摘　要
CONCRETE	２５号	m^3	79.0	158.0	
鉄　筋	Ⅰ級鋼筋	kg	637.8	1,275.6	
	Ⅱ級鋼筋	kg	3,486.1	6,972.2	
	合　計	kg	4,123.9	8,247.8	
基　礎　杭	φ1200	ea	2	4	

中華人民共和国　浙江省幹線道路網計画調査		
図　面　名　称	原図縮尺	図面番号
構築標準設計図 下部工　柱式拡大基礎橋脚(1)	1:50	55

Ｐ３タイプ橋脚

スパン長 Ｌ＝３０ｍ

正面図

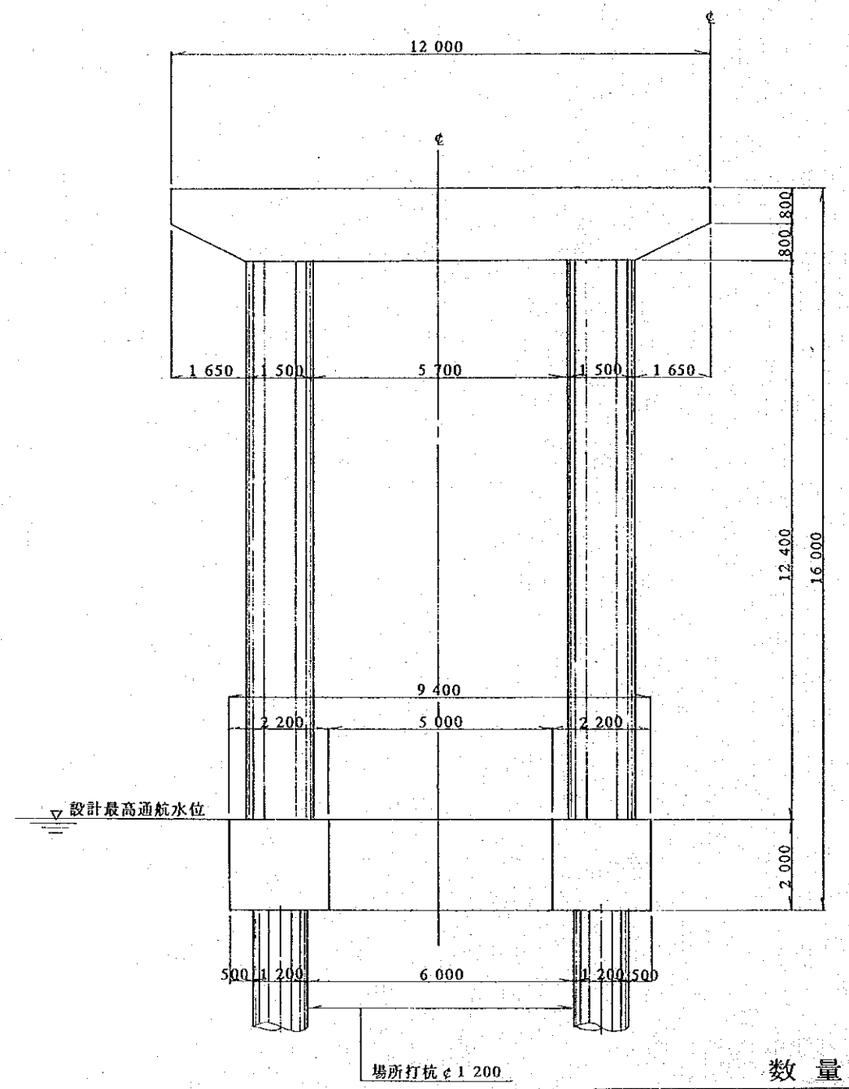

側面図

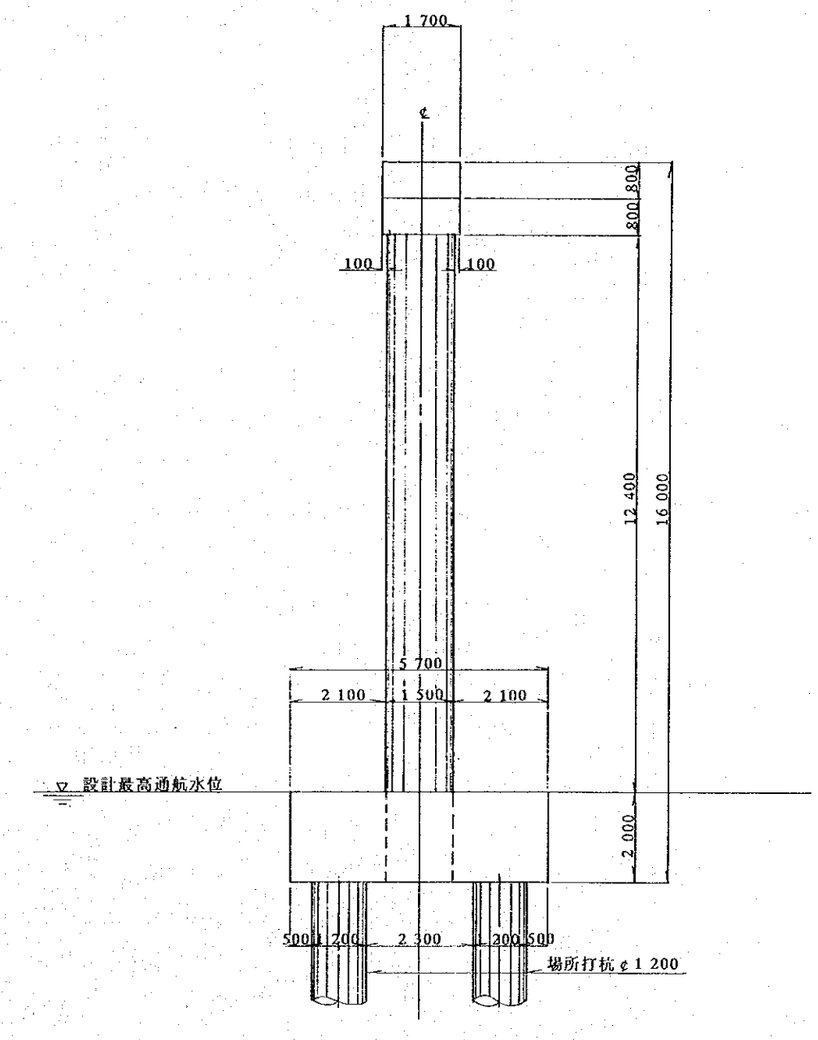

数量総括表

項　目	種　別	単位	数　量		摘　要
			片車線当り	全車線当り	
CONCRETE	25号	m^3	30.5	61.0	
	20号	m^3	109.0	218.0	
	合　計	m^3	139.5	279.0	
鉄　筋	I級鋼筋	kg	1,299.7	2,599.4	
	II級鋼筋	kg	3,561.1	7,122.2	
	合　計	kg	4,860.8	9,721.6	
基礎杭	φ1200	ea	4	8	

中華人民共和国　浙江省幹線道路網計画調査		
図面名称	原図縮尺	図面番号
橋梁標準設計図 下部工　柱式拡大基礎橋脚(2)	1:50	56

Ｐ４タイプ橋脚

スパン長 L＝４０m

正面図

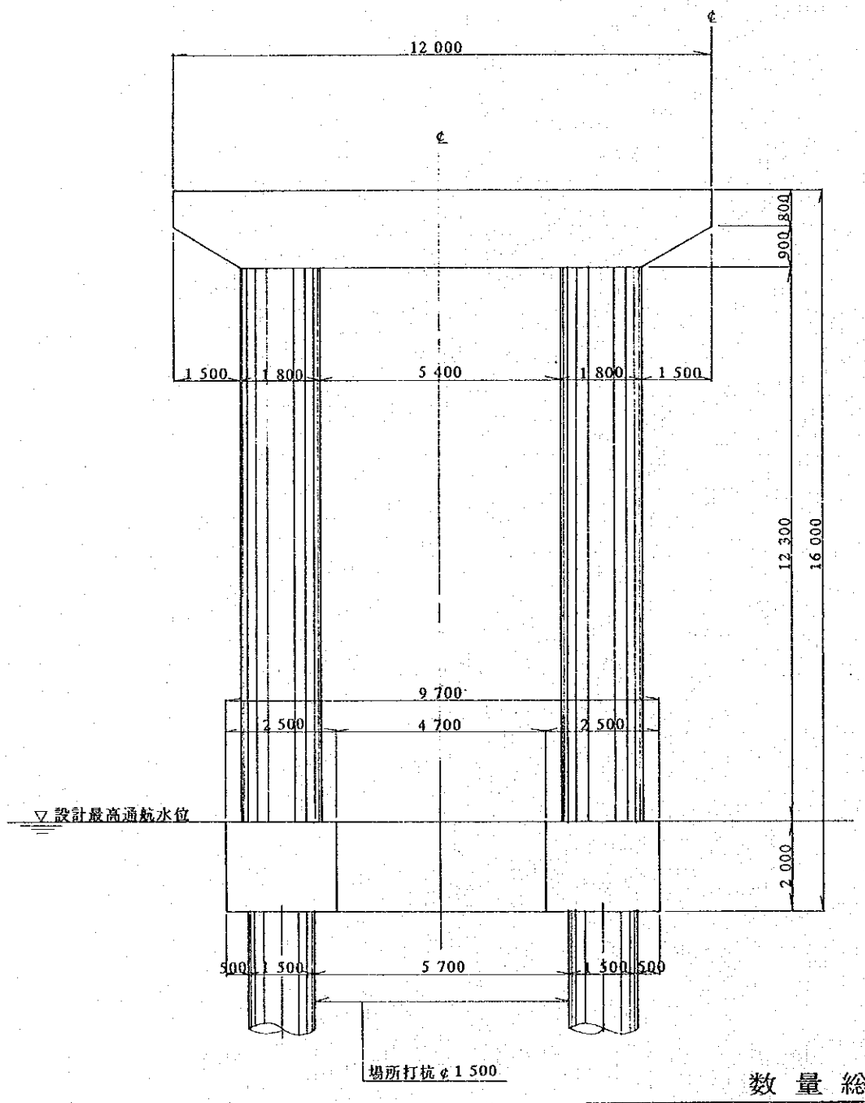

側面図

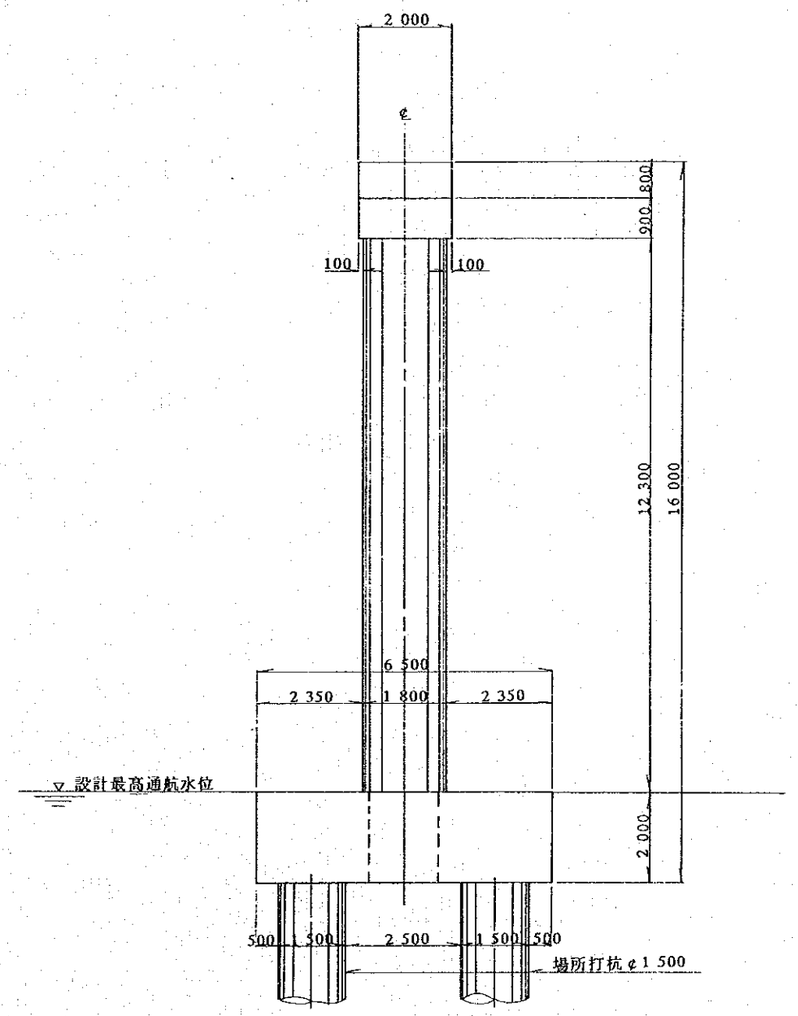

数量総括表

項目	種別	単位	数量 片車線当り	数量 全車線当り	摘要
CONCRETE	２５号	m^3	38.3	76.6	
	２０号	m^3	144.5	289.0	
	合計	m^3	182.8	365.6	
鉄筋	Ⅰ級鋼筋	kg	1,882.3	3,764.6	
	Ⅱ級鋼筋	kg	8,461.3	16,922.6	
	合計	kg	10,343.6	20,687.2	
基礎杭	φ1500	ea	4	8	

中華人民共和国　浙江省幹線道路網計画調査		
図　面　名　称	原図縮尺	図面番号
ランプ標準横断図(1)	1:100	57

F/S　実施路線の本線における変速車線部

テーパー端

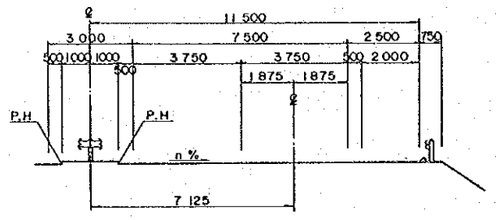

一車線確保部

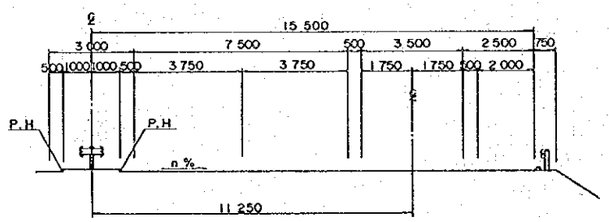

ノーズ部(加速車線部)

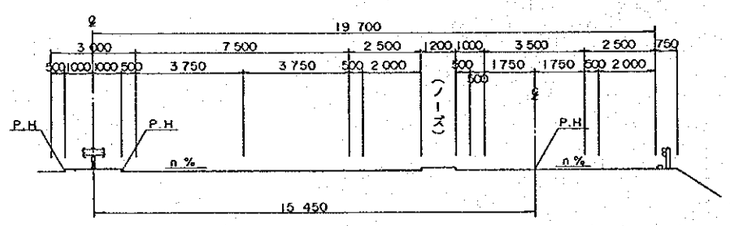

ノーズ部(減速車線部)

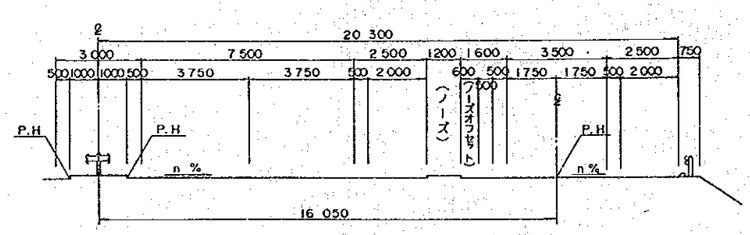

インターチェンジにおけるランプ部

一方向一車線ランプ

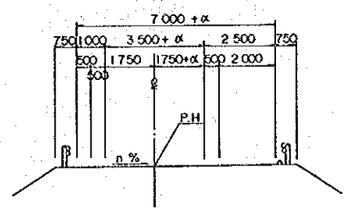

二方向分離二車線ランプ

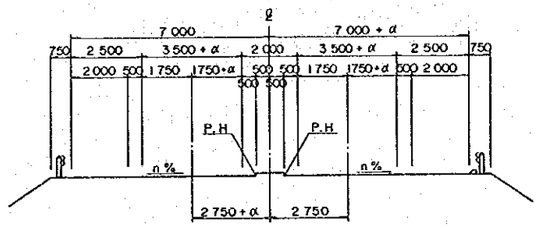

ランプ分合流ノーズ部

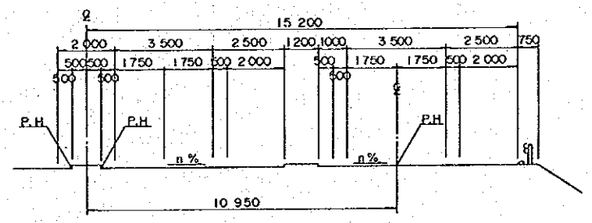

料　金　所

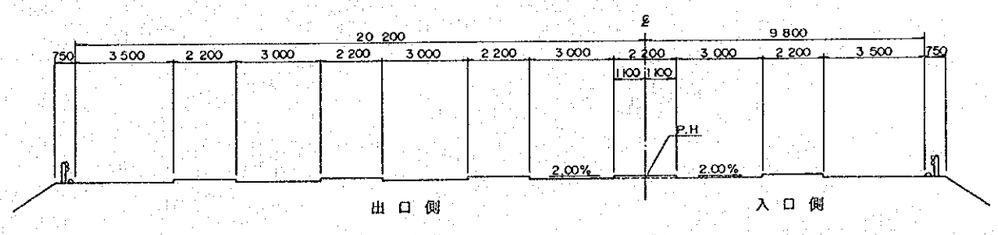

※ 義烏インターチェンジの料金所を例としている。

中華人民共和国　浙江省幹線道路網計画調査		
図　面　名　称	原図縮尺	図面番号
ランプ標準横断図(2)	1:100	58

杭甬高速道路の本線における変速車線部

テーパー端

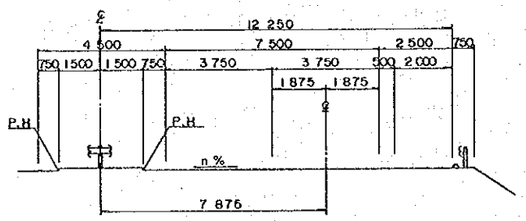

一車線確保部

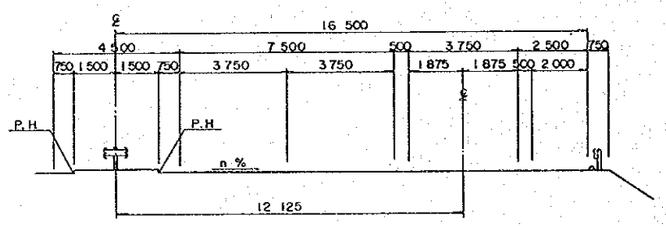

ノーズ部(加速車線部)

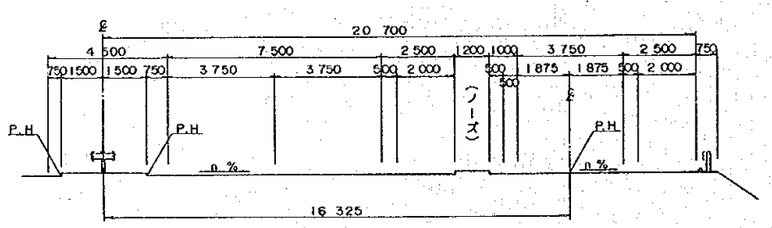

ノーズ部(減速車線部)

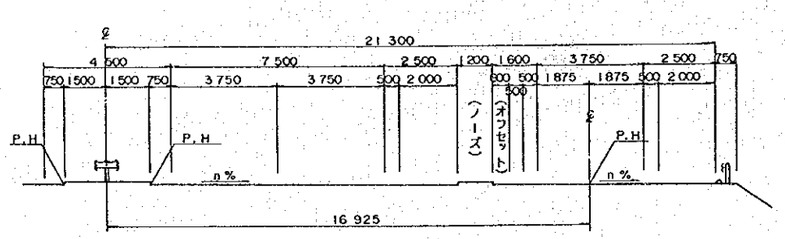

蕭山ジャンクションにおけるランプ部

一方向一車線ランプ

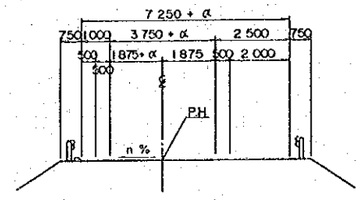

ランプノーズ部(分流部)

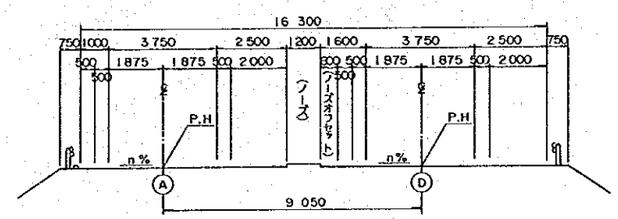

ランプノーズ部(合流部)

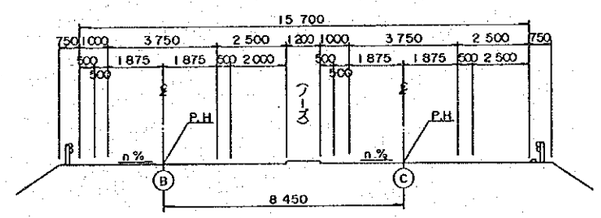

F/S 実施路線の本線における テーパー端

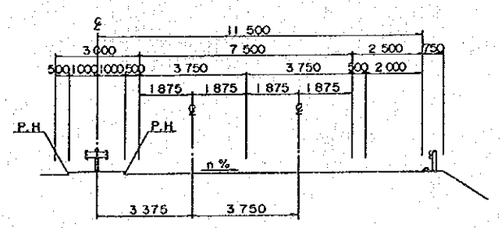

中華人民共和国　浙江省幹線道路網計画調査		
図　面　名　称	原図縮尺	図面番号
ランプ標準横断図(3)	1:100	59

金華インターチェンジの接続道路における変速車線部

テーパー端

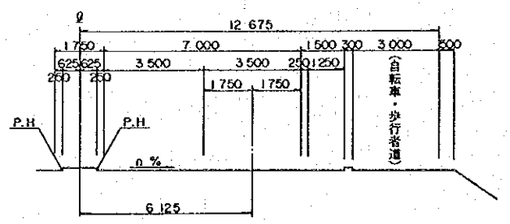

一車線確保部

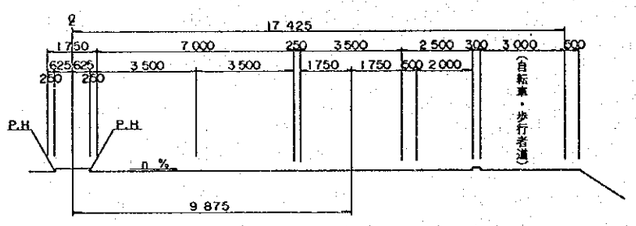

ノーズ部(加速車線部)

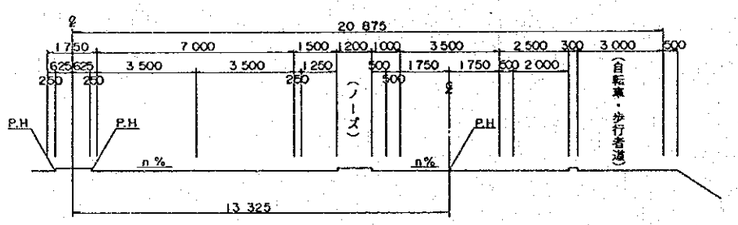

ノーズ部(減速車線部)

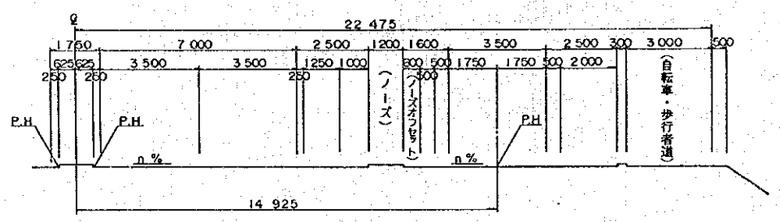

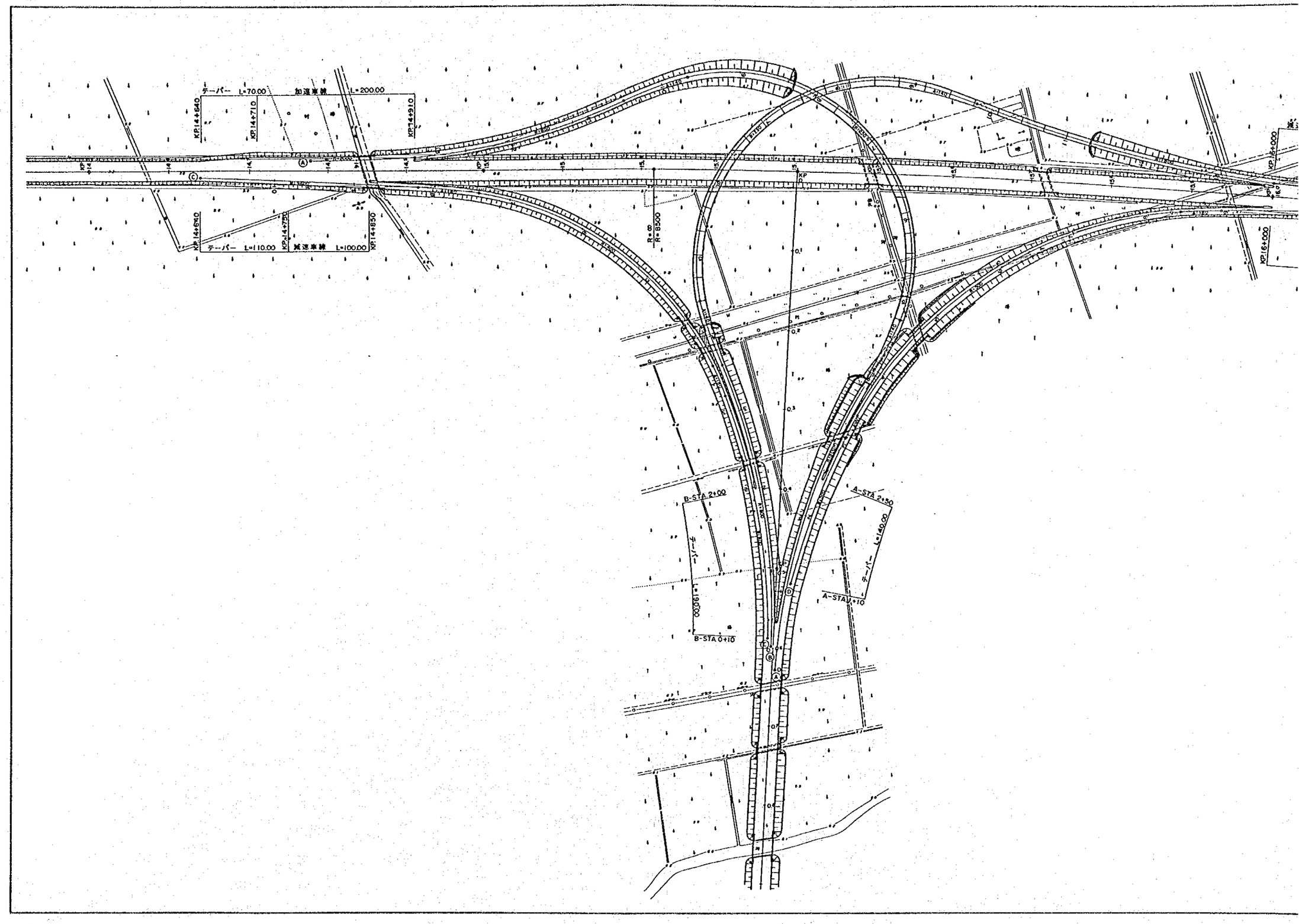

テーパー L=70.00
加速車線 L=200.00
KP.14+640
KP.14+710
KP.14+910
テーパー L=110.00
減速車線 L=100.00
KP.14+750
KP.14+850
R=∞
R=8500
KP.16+000
B-STA 2+00
テーパー L=190.00
B-STA 0+10
A-STA 2+50
テーパー L=140.00
A-STA 1+10

中華人民共和国　浙江省幹線道路網計画調査		
図面名称	原図縮尺	図面番号
蕭山ジャンクション(1)	1:2,000	60

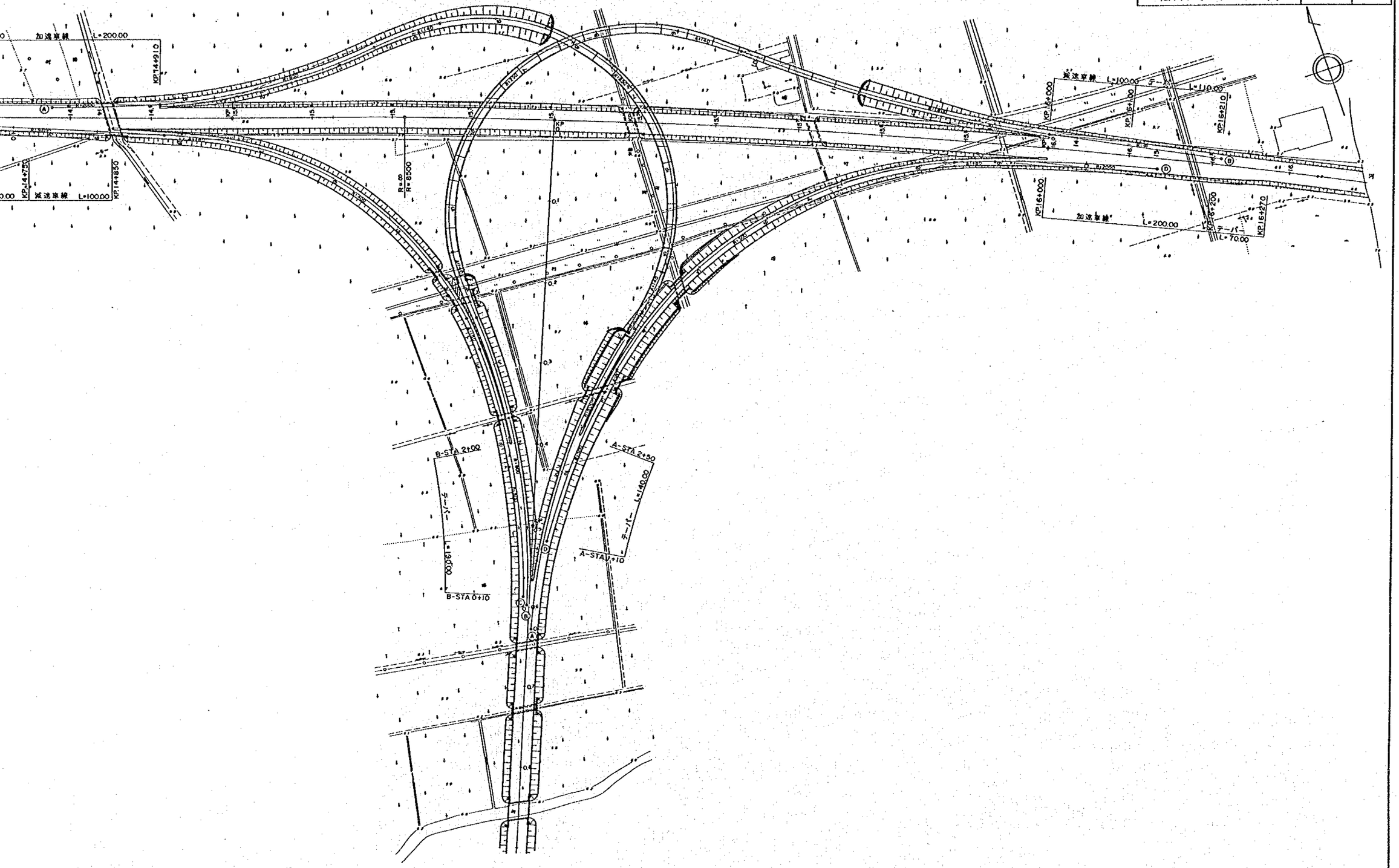

中華人民共和国　浙江省幹線道路網計画調査		
図　面　名　称	原図縮尺	図面番号
蕭山ジャンクション(2)	H=1:2,000 V=1:500	61

縦　断　図

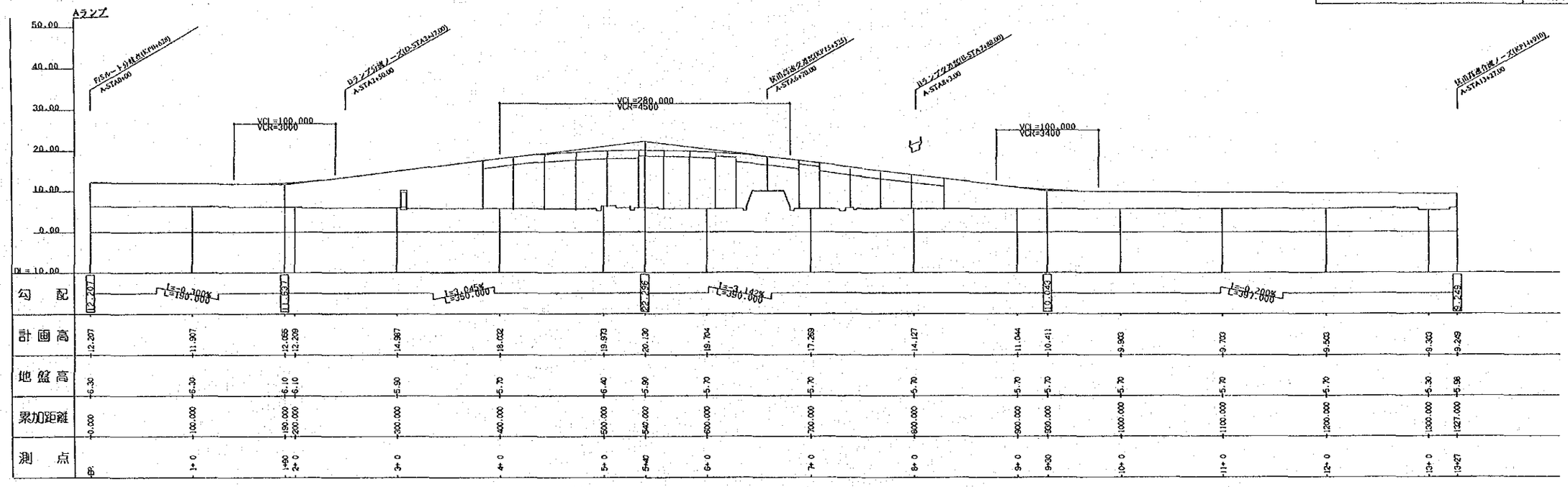

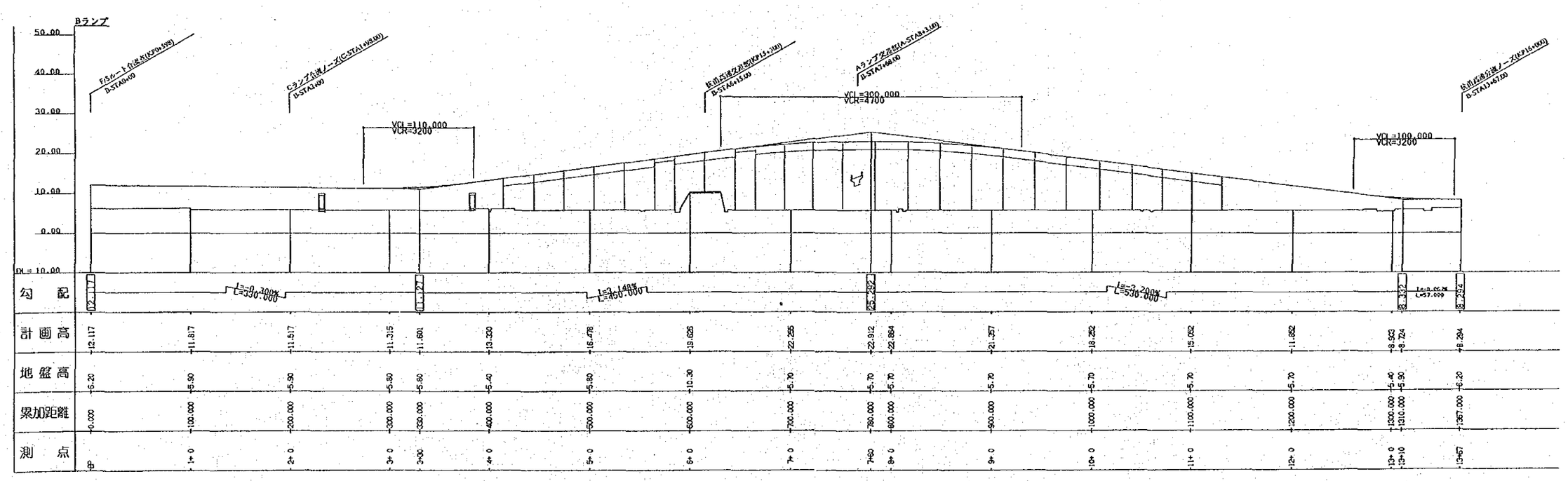

中華人民共和国　浙江省幹線道路網計画調査		
図　面　名　称	原図縮尺	図面番号
蕭山ジャンクション(3)	H=1:2,000 V=1:500	62

縦　断　図

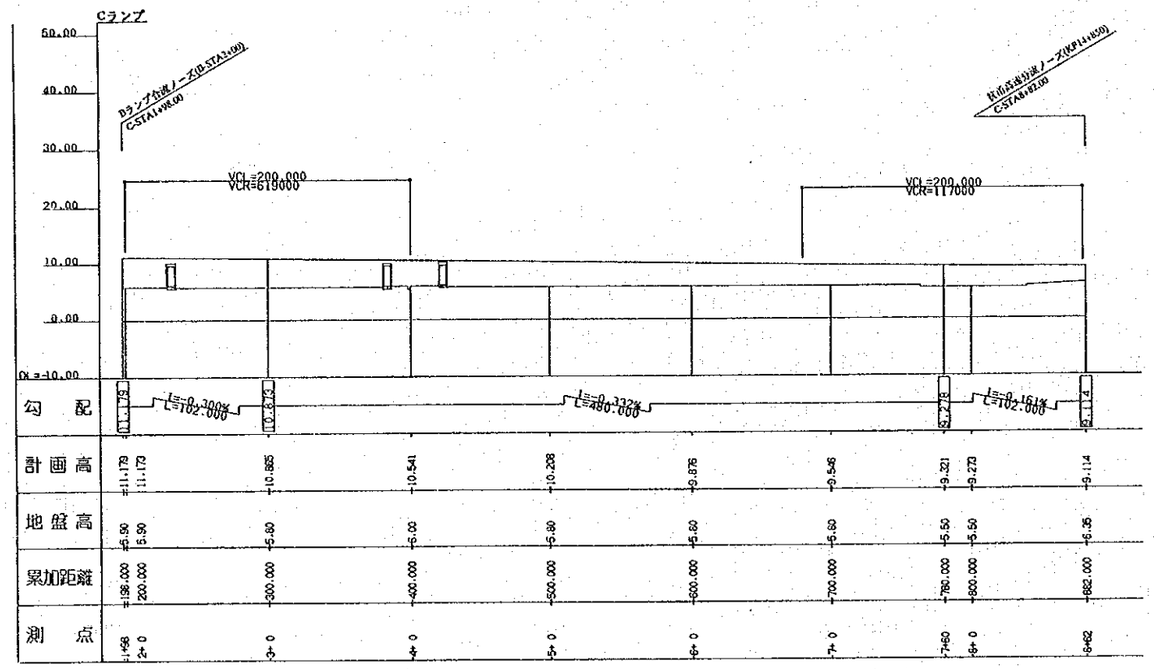

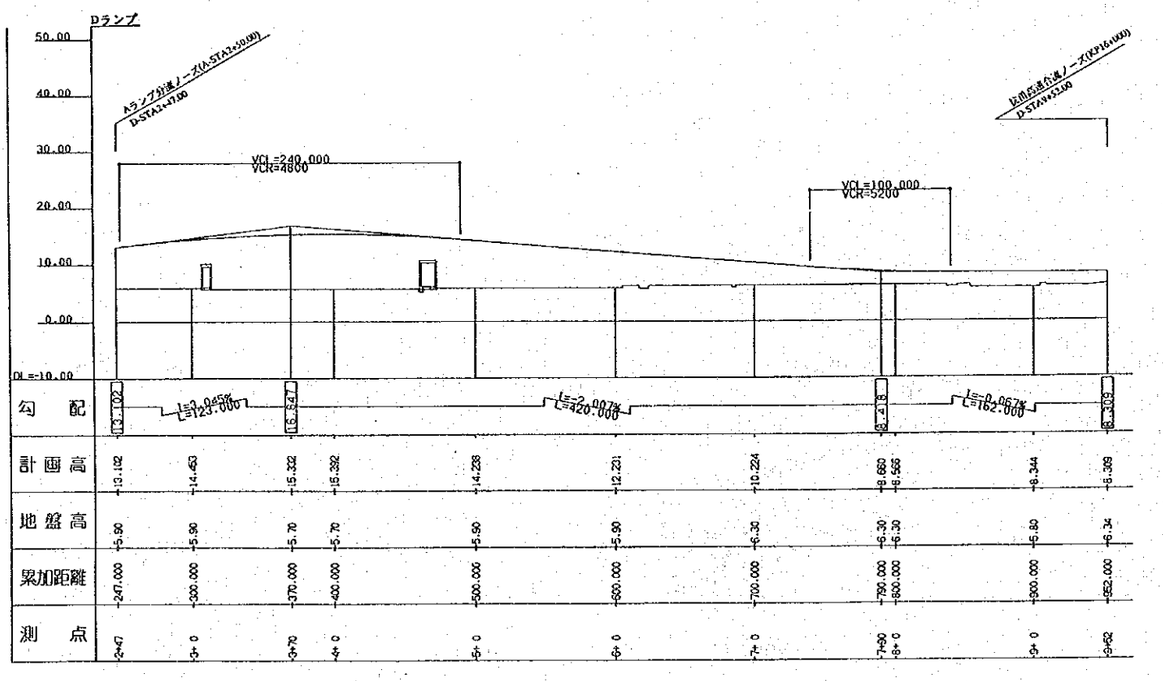

中華人民共和国　浙江省幹線道路網計画調査		
図　面　名　称	原図縮尺	図面番号
浦江インターチェンジ(1)	1:2,000	63

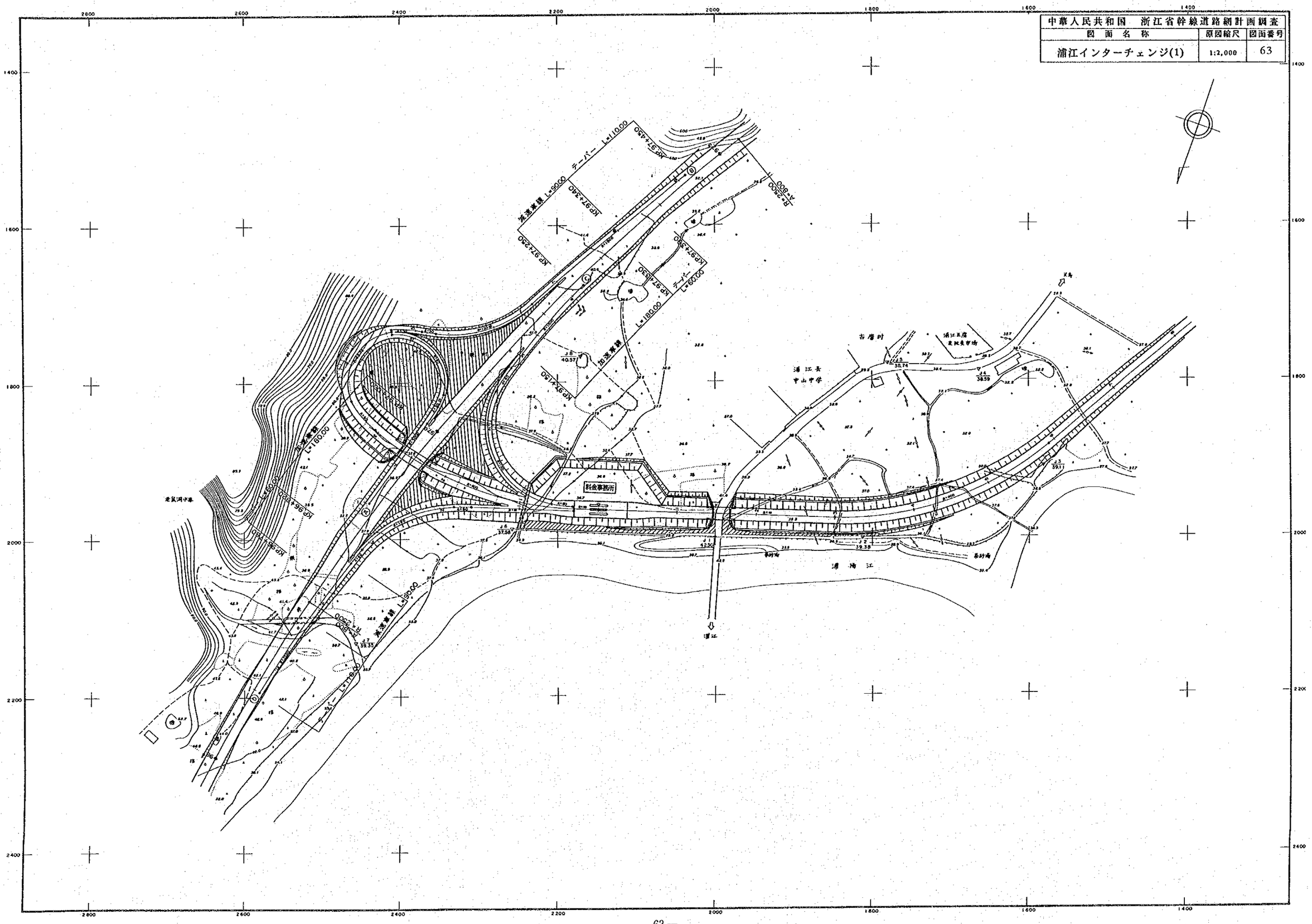

中華人民共和国　浙江省幹線道路網計画調査		
図面名称	原図縮尺	図面番号
浦江インターチェンジ(2)	H=1:2,000 V=1:500	64

縦断図

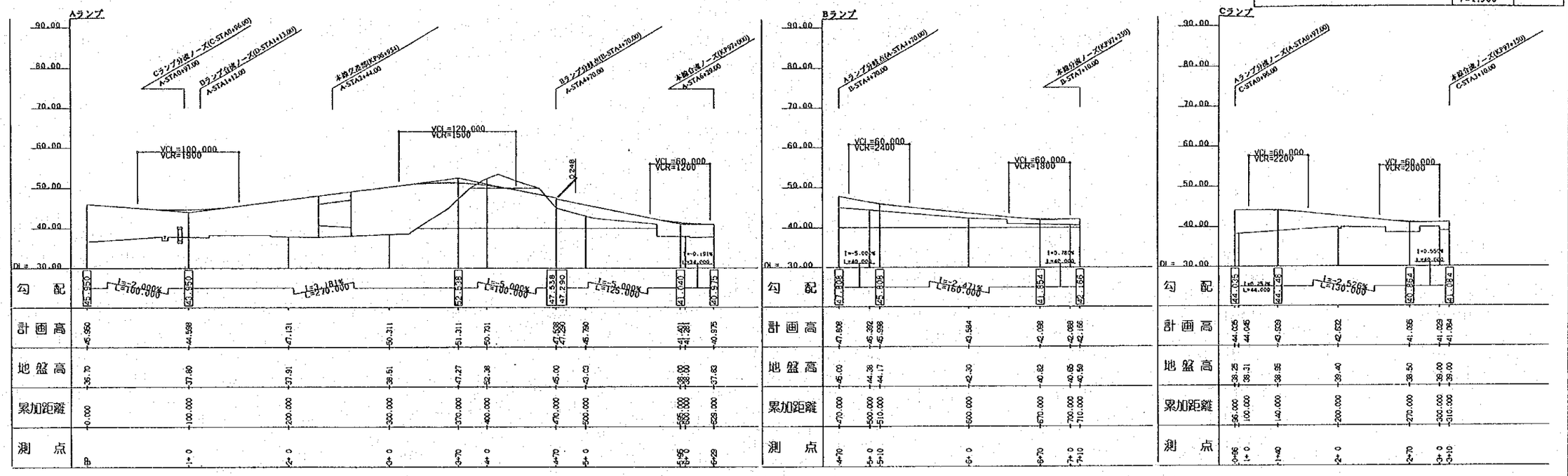

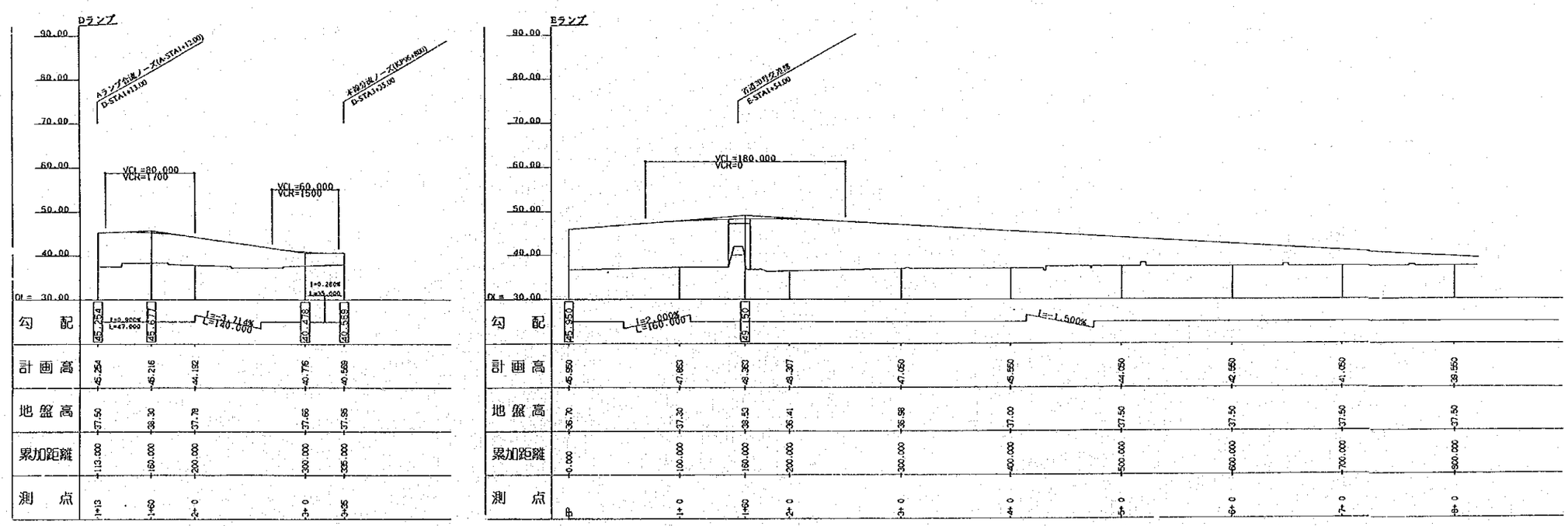

中華人民共和国　浙江省幹線道路網計画調査		
図　面　名　称	原図縮尺	図面番号
義烏インターチェンジ(1)	1:2,000	65

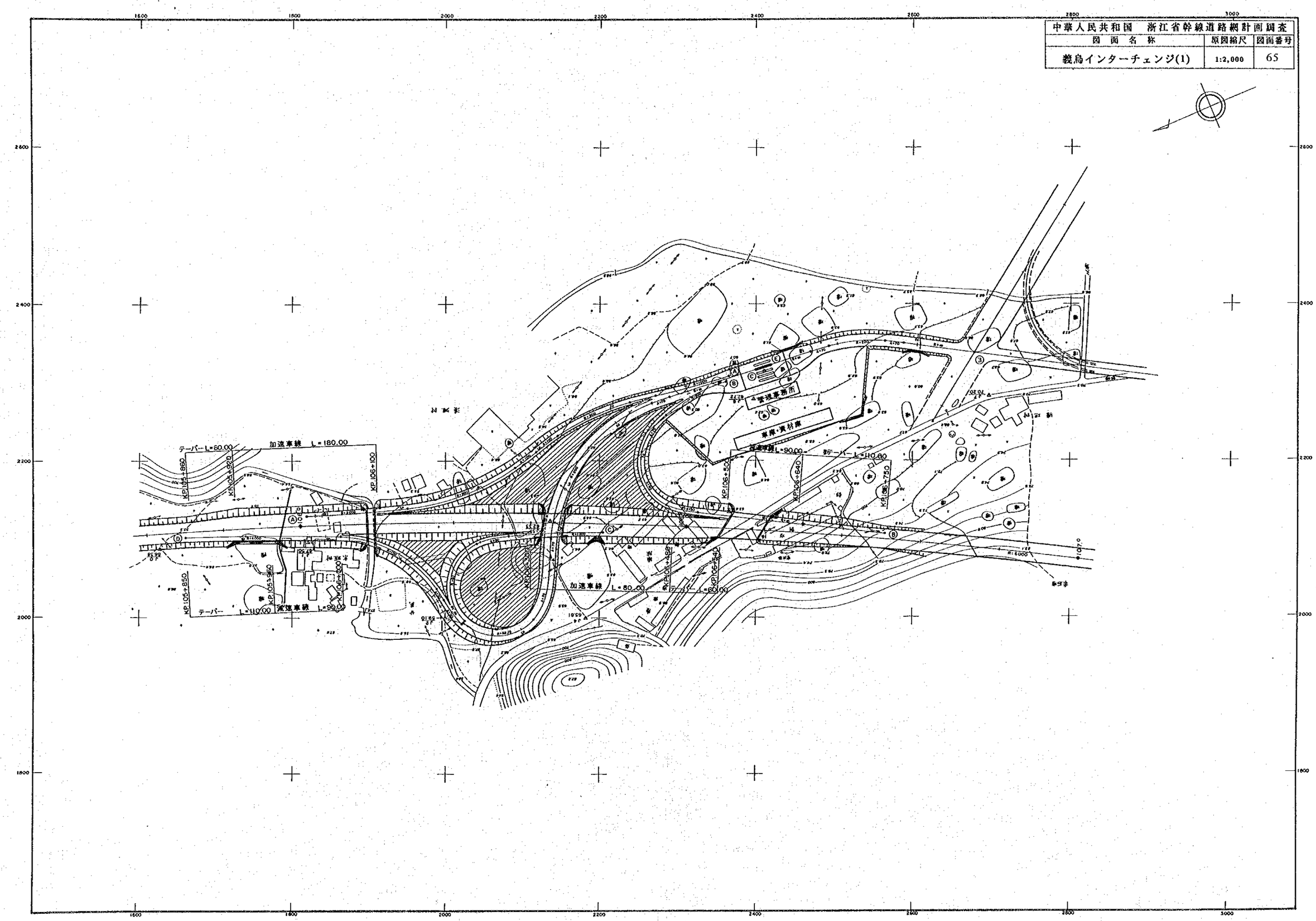

中華人民共和国　浙江省幹線道路網計画調査		
図面名称	原図縮尺	図面番号
義烏インターチェンジ(2)	H=1:2,000 V=1:500	66

縦断図

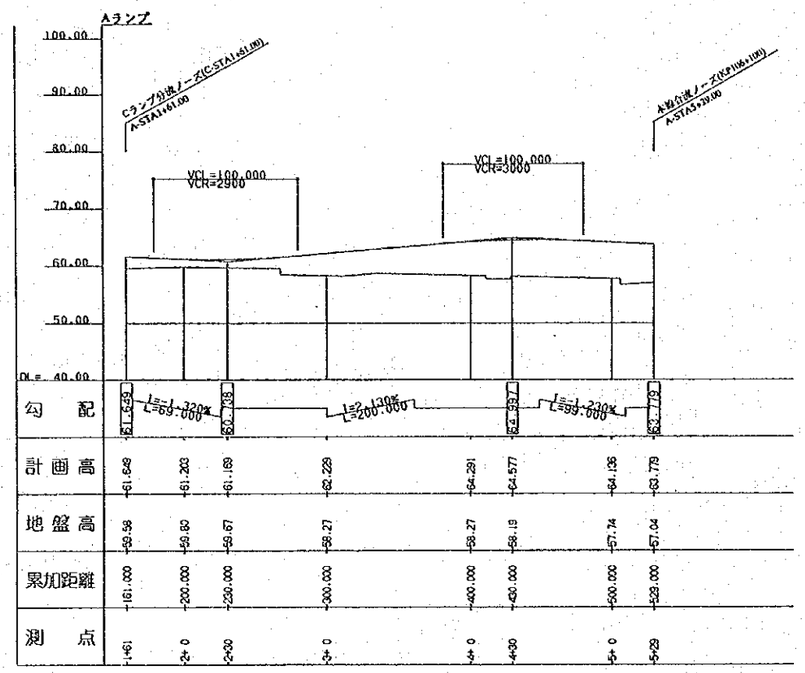

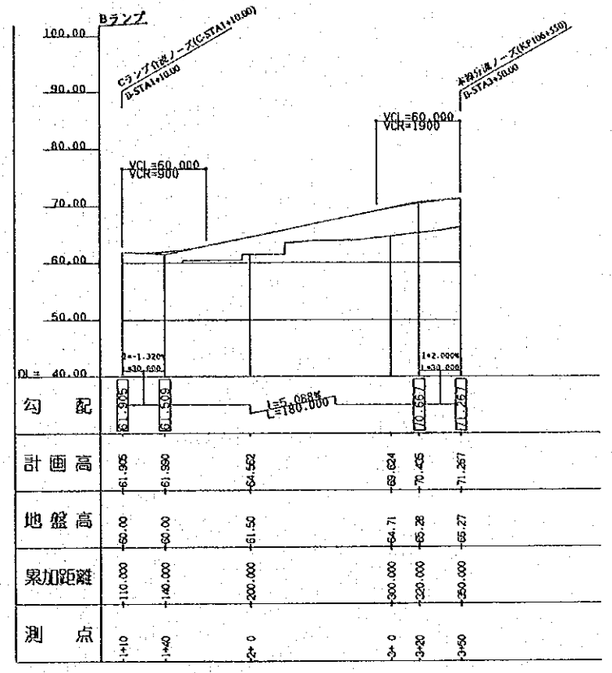

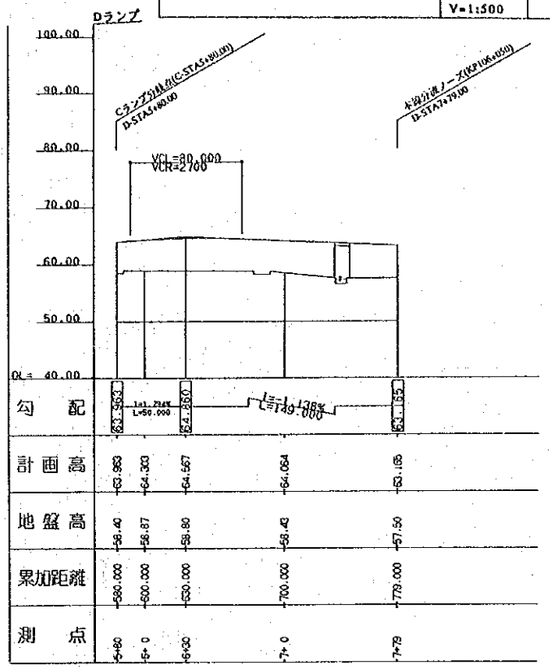

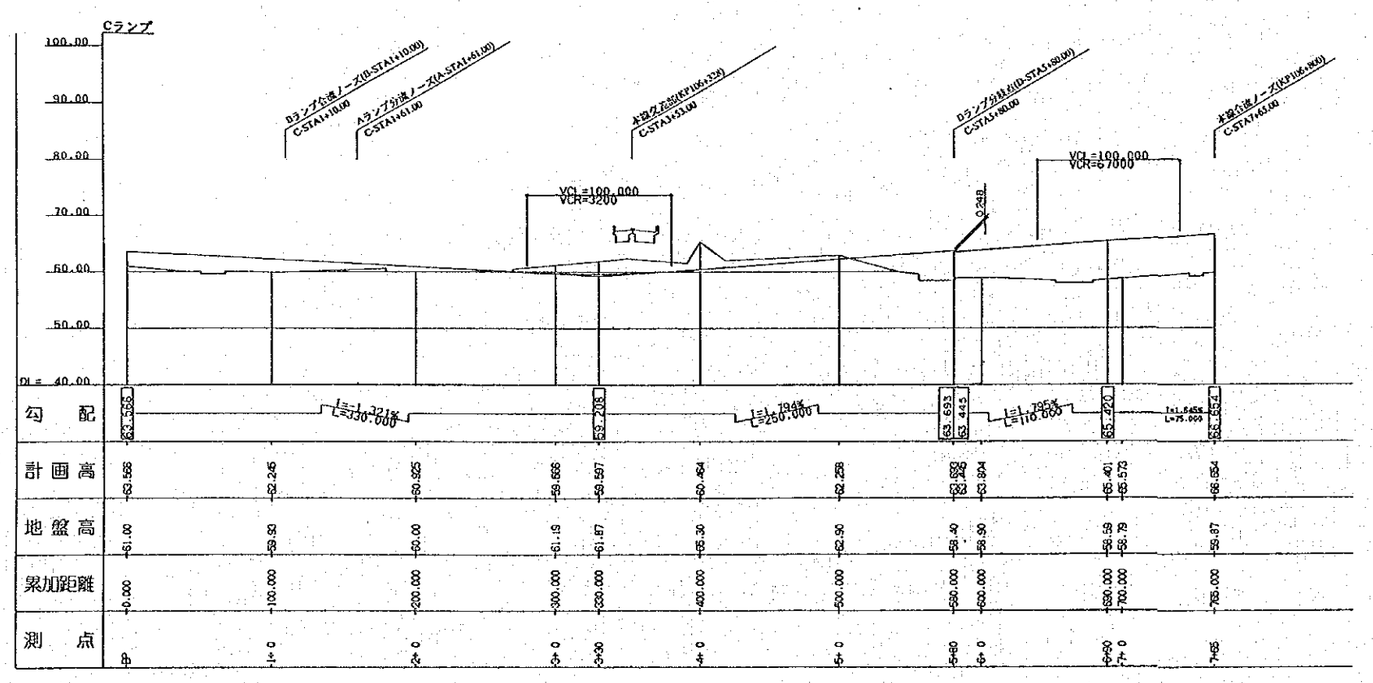

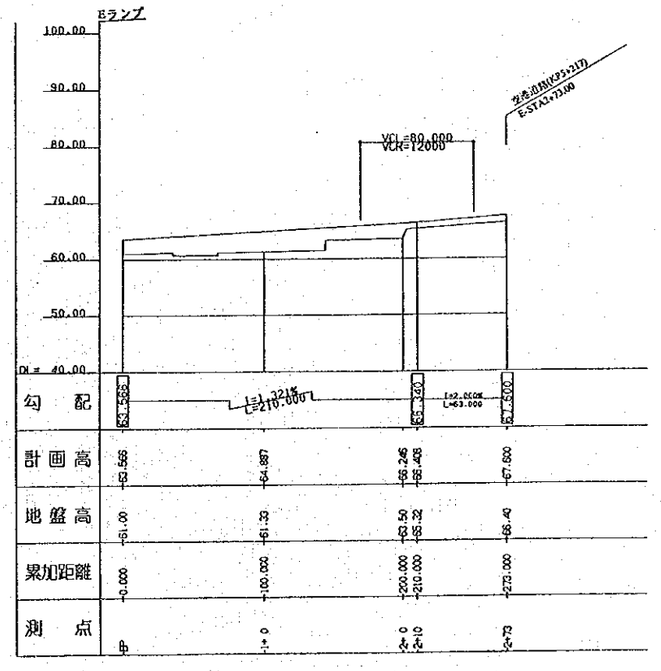

中華人民共和国　浙江省幹線道路網計画調査		
図面名称	原図縮尺	図面番号
金華インターチェンジ(1)	1:2,000	67

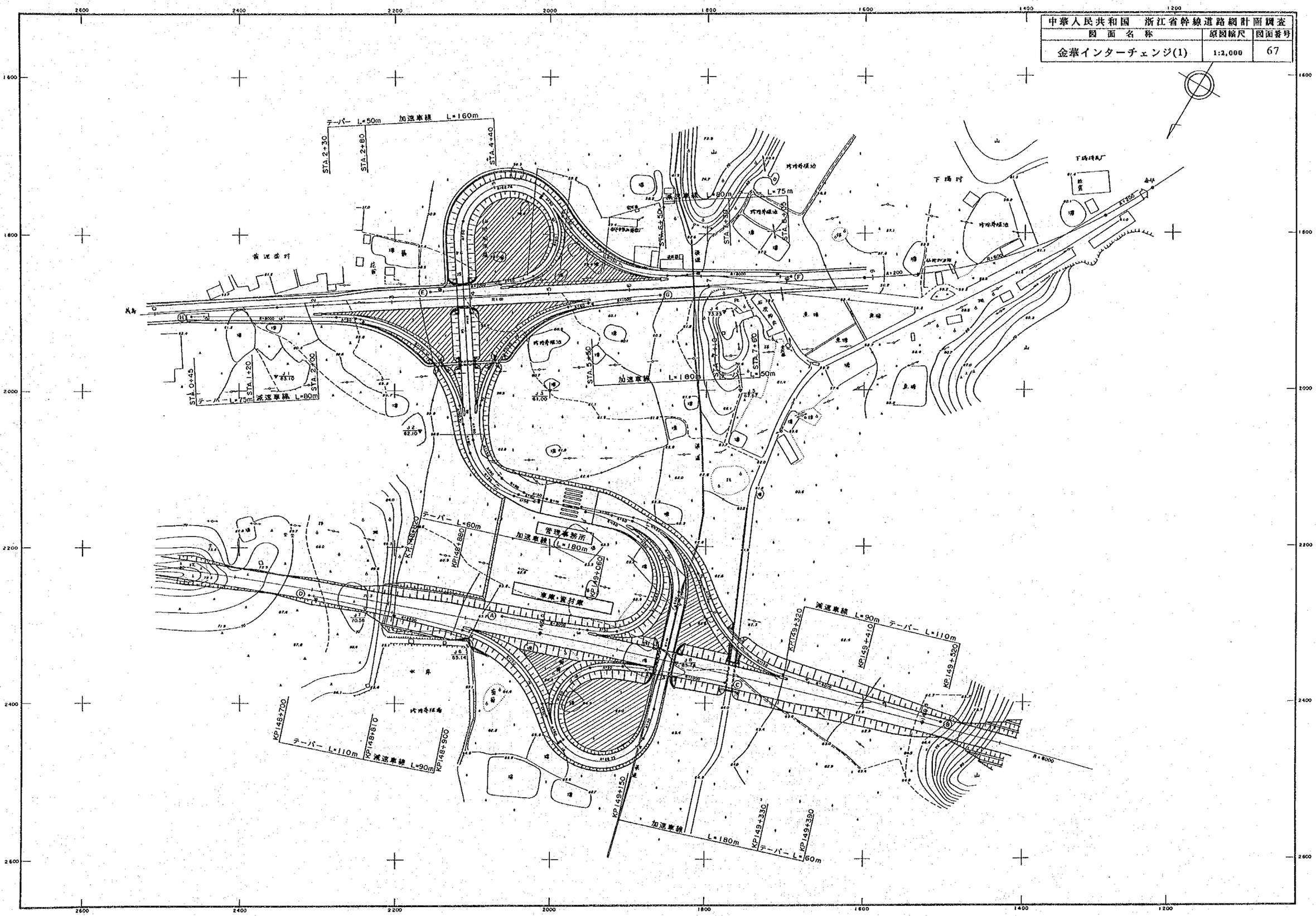

中華人民共和国　浙江省幹線道路網計画調査		
図　面　名　称	原図縮尺	図面番号
金華インターチェンジ(2)	H=1:2,000 V=1:500	68

縦　断　図

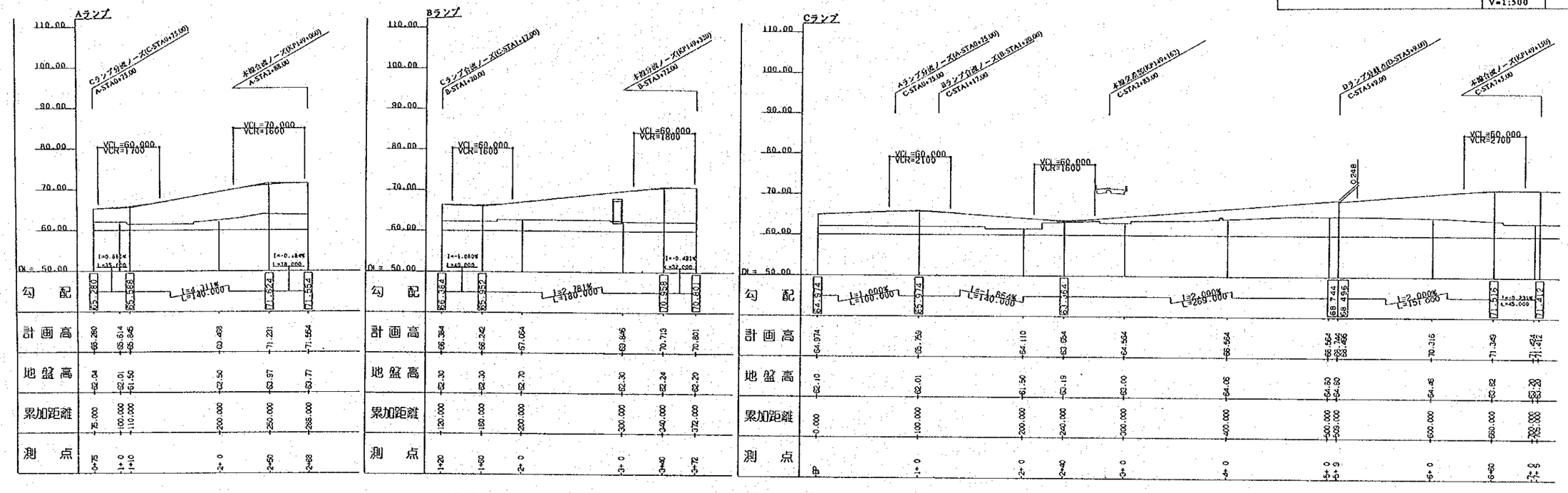

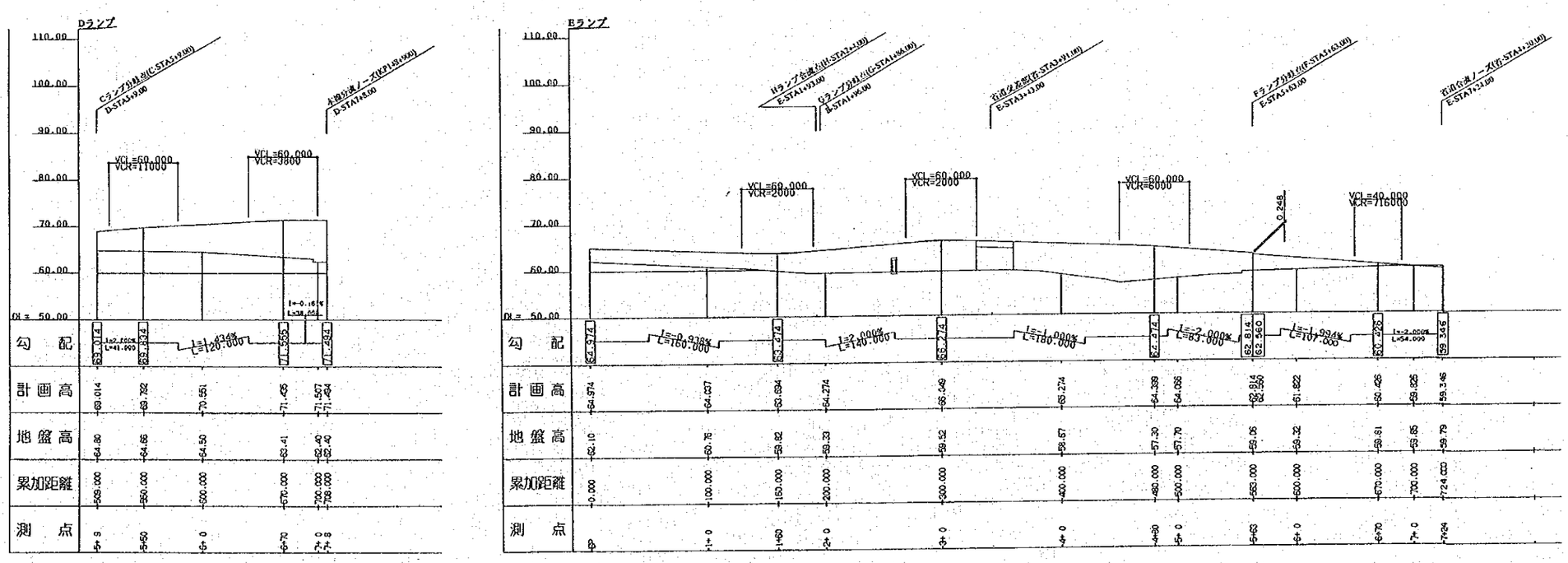

中華人民共和国　浙江省幹線道路網計画調査		
図面名称	原図縮尺	図面番号
金華インターチェンジ(3)	H=1:2,000 V=1:500	69

縦断図

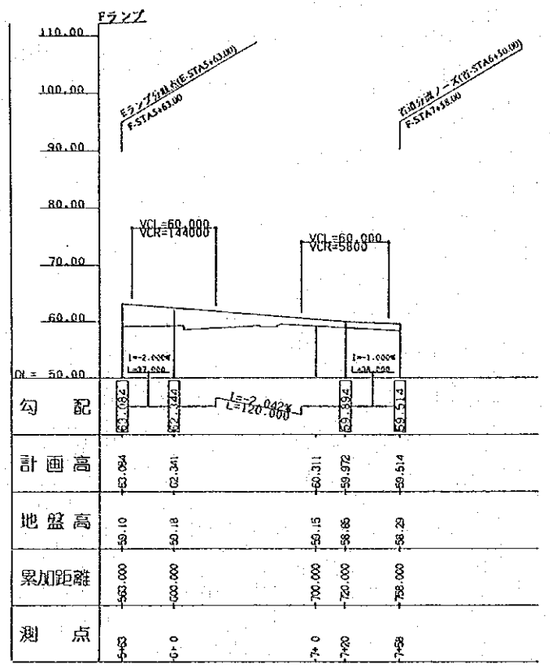

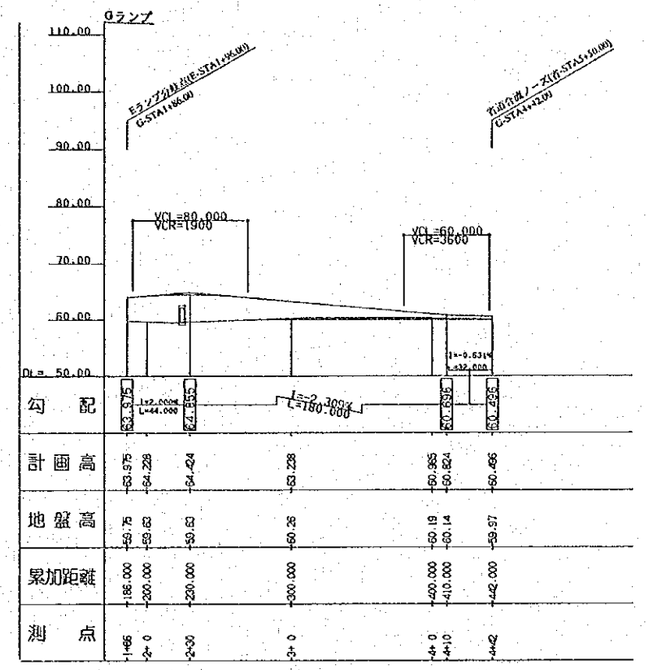

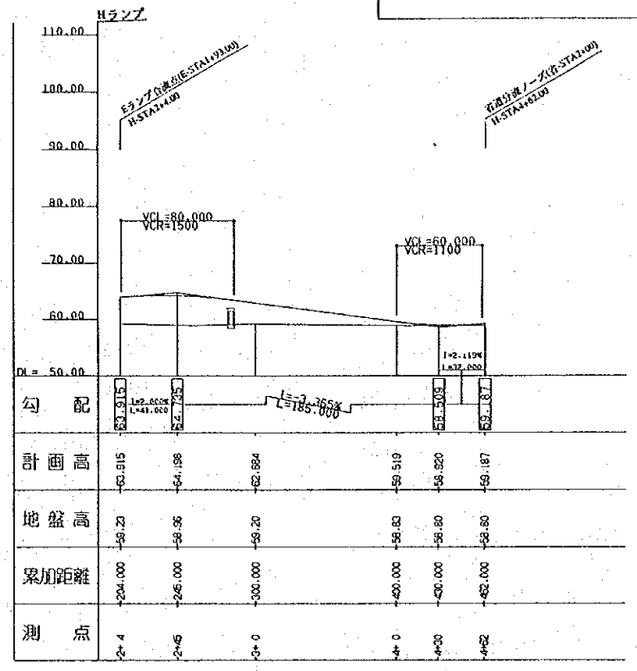

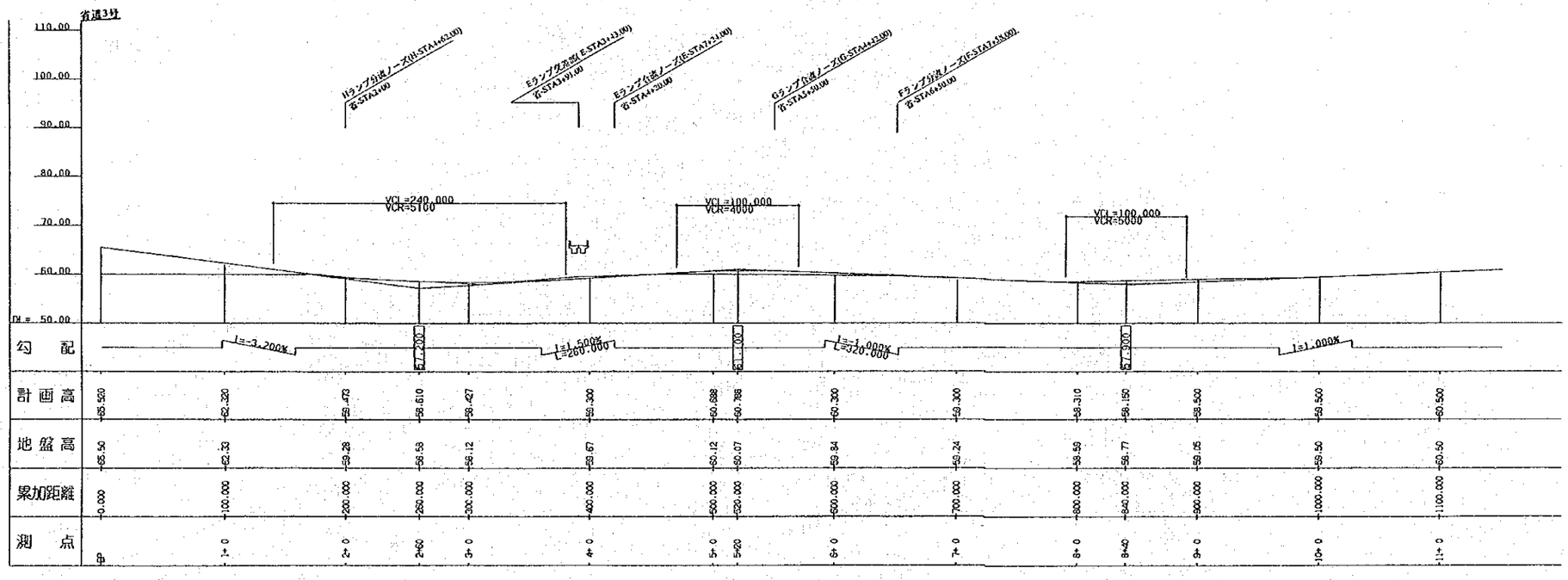

中華人民共和国　浙江省幹線道路網計画調査		
図　面　名　称	原図縮尺	図面番号
盈川サービスエリア(1)	1:2,000	70

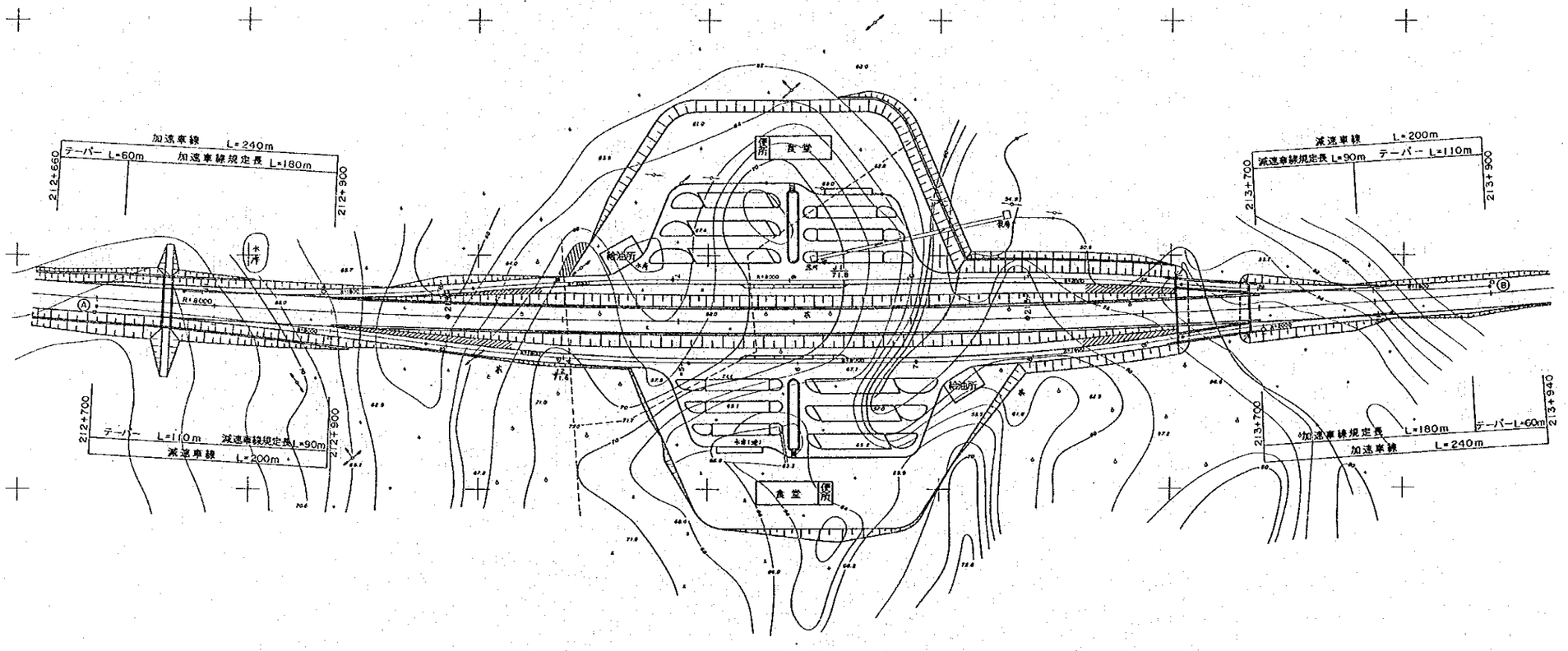

中華人民共和国　浙江省幹線道路網計画調査		
図　面　名　称	原図縮尺	図面番号
盈川サービスエリア(2)	H=1:2,000 V=1:500	71
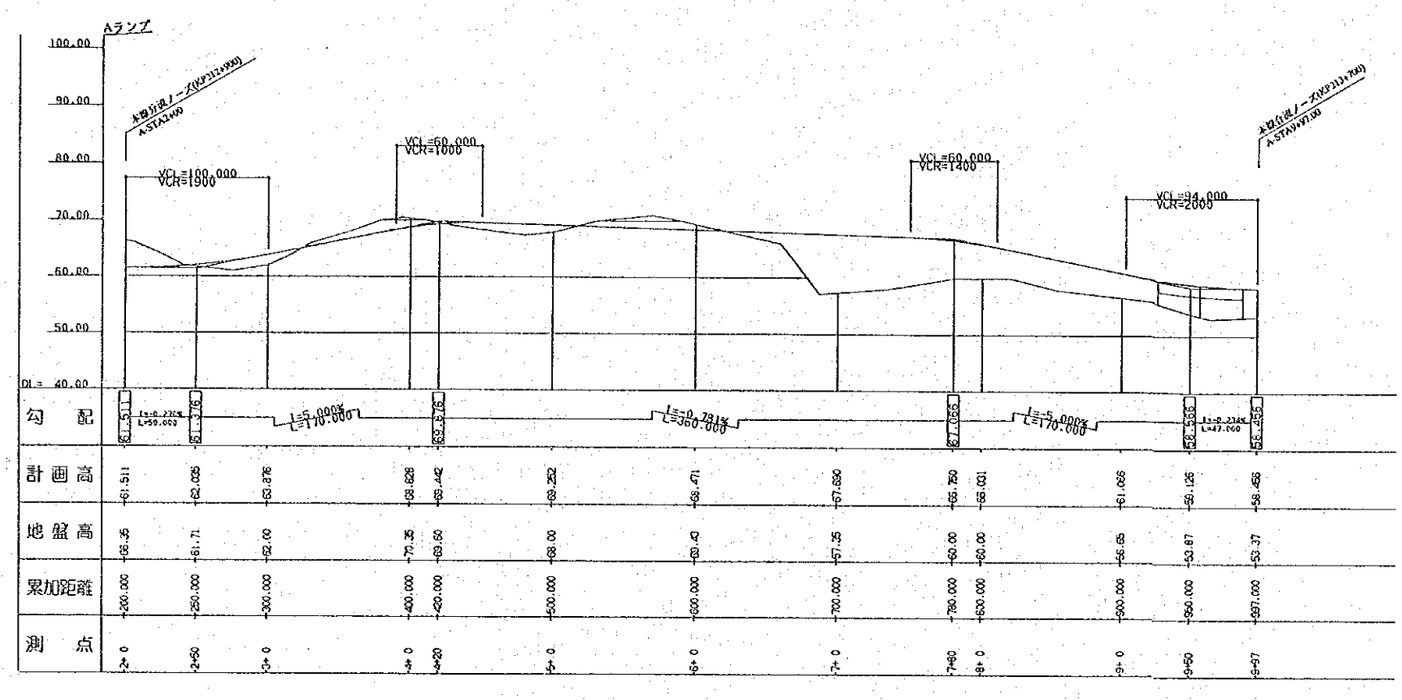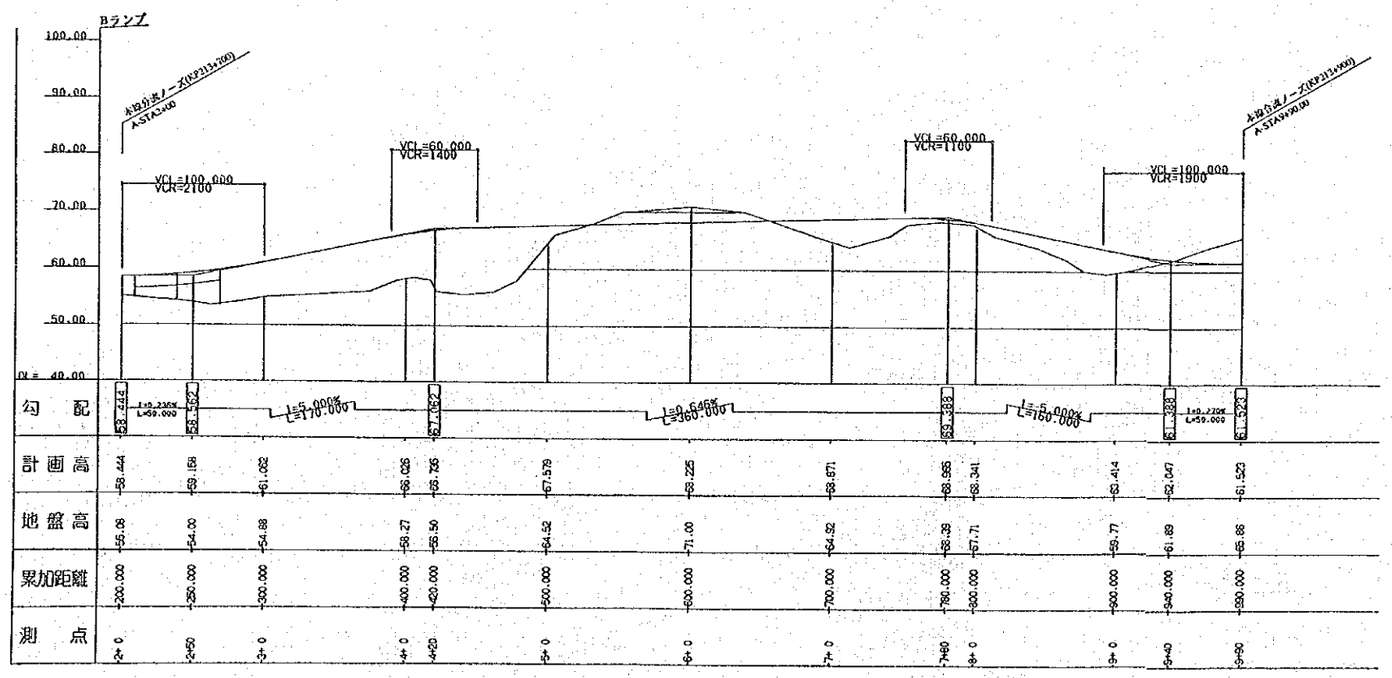
縦　断　図