ウガンダ小規模工業技術訓練センター

訓練機材（工具類）仕様書

（３）

昭和４４年１２月

海外技術協力事業団

1. 使用目的：本品は、日本・ウガンダ両国政府間の協定に基づき、設置されるウガンダ小規模工業技術訓練センターで使用されるものである。

2. 電源：イ　動力用　415V　50C/S　3相
ロ　一般用　240V　50C/S　単相
ハ　Ele-Hand Tool は電圧は110Vとする。

3. 提出資料：納入前に取扱い説明書（英文）4部，（日本文）4部，試験成績書4部，図面，カタログおよび写真4部。
英文インボイス，パッキング，リスト各4部。

4. 銘板：銘文は英文とし、パネル，金属ケースおよびふたに取り付け、品名，製造年月日，製造番号，製造会社名を明記すること。
その他パネル面の表示はすべて英文とする。

5. 特記事項：イ　機械の寸法は、メートリック・システムとすること。
ロ　電気系統については、動力用4線式，一般用3線式とすること。
ハ　レベリング・ブロックおよびアンカーボルトが必要と思われる機械については、これを個々の機械に添付すること。
ニ　輸出梱包のうえ、当事業団指定倉庫に納入すること。（荷印は別途指示する。）
ホ　輸出検査をうける必要のある物件については、各自検査をうけ合格証を添付すること。
ヘ　別途指示により立会い検査を行ない、これに合格すること。
ト　本仕様書に記載されている各機械は、熱帯地域においても十分な性能を発揮し、かつ長期にわたり高い信頼性を有すること。
チ　各機種の塗装は別途指定する。

機械仕上部門

番号	品名	仕様	数量
m－1	アーバープレス	ラムの上下動　250㎜	1
m－2	ドリルチャック	ドリルチャック用アーバー付 13㎜　全長90　外径55	5
m－3	イケール	75㎜，100㎜，125㎜，150㎜， 175㎜，200㎜	各 2
m－4	ケレ（レースドック）	普通形　13㎜，25㎜，38㎜，50㎜	各 5
		尾曲形　13㎜，25㎜，38㎜，50㎜	各 2
m－5	センタ	回転センタ　MT No.4	2
		傘形回転センタ　MT No.4	2
m－6	スリーブ	ドリルスリーブ　1×4，2×4，3×4， 1×3，2×3	各 3
m－7	ソケット	MTドリル用ソケット　1×4，2×4， 3×4	各 2
m－8	タッピングチャック	DJ　能力　3～6	1
		20　　6～20	1
m－9	バイト	付刃バイト 直剣（10形） No.1　13，No.2　16，No.3　19	各40
		右勝手片刃（13形R） No.1，No.2，No.3	各20
		左勝手片刃（13形L） No.1，No.2，No.3	各10
		右勝手横剣（14形R） No.1，No.2，No.3	各20
		左勝手横剣（14形L） No.1，No.2，No.3	各10
		右勝手横仕上剣（15形R） No.1，No.2，No.3	各20

		左勝手横仕上剣（１５形Ｌ） No.１，　No.２，　No.３	各１０
		付刃バイト 平剣（１６形） No.１　１３，　No.２　１６，　No.３　１９	各２０
		オネジ切り（５１形） No.１，　No.２，　No.３	各２０
		メネジ切り（５２形） No.１，　No.２，　No.３	各２０
		ヘール仕上（２２形） No.１，　No.２，　No.３	各２０
		突　　切（３１形） No.１，　No.２，　No.３	各２０
		穴　ぐ　り（４１形） No.１，　No.２，　No.３	各２０
		穴ぐり仕上（４２形） No.１，　No.２，　No.３	各２０
		ヘール突切（３２形） No.１，　No.２，　No.３	各２０
		ヘールネジ切（５３形） No.１，　No.２，　No.３	各２０
	（セ　ー　パ　用）	セーパ用バイト 直剣（６０形） No.２，　No.３ No.９	各２０ １０
		右勝手片刃（６２Ｒ） No.２，　No.３，　No.９	各１０
		左勝手片刃（６２Ｌ） No.２，　No.３ No.９	各１０ ５
		右勝手横剣（６３Ｒ） No.２，　No.３ No.９	各１０ ５
		左勝手横剣（６３形Ｌ） No.２　１６	１０

		No.3　19	10
		No.9　32	5
		平剣（64形）	
		No.2，No.3	各10
		No.9	5
	(完成バイト)	6　SKH4	40
		10　〃	40
		12　〃	30
		16　〃	20
	(突切り板バイト)	No.1　3.2×12.7×90　SKH4	30
		No.2　3.2×15.9×115　〃	30
		No.3　4.8×19×140　〃	30
	(超硬バイト)	P20	
		31－2　31－3	各20
		32－2　32－3	各5
		33－2　33－3	各20
		35－2　35－3	各10
		36－2　36－3	各10
		37－2　37－3	各10
		38－2　38－3	各5
		39－2　39－3	各10
		40－2　40－3	各5
		41－2　41－3	各20
		42－2　42－3	各5
		43－2　43－3	各20
m－10	バイトホルダ	バイトツールホルダ（三方差込）	
		No.1　バイト　6	2
		No.2　〃　10	2
		No.3　〃　13	2
		No.4　〃　16	2
		ヘールホルダ	
		No.1　6	2
		No.2　10	2
		No.3　13	2
		No.4　16	2
		突切ホルダ	
		No.1，No.2，No.3	各2
		プレーナ及びセーパ用ホルダ	
		No.1，No.2，No.3	各1

m－11	ローレットホルダ	1個付　レース用 2個付　〃	5 5
m－12	ローレットこま	K形HS　平目　18，30，44山 〃　右斜目　18，30，44山 〃　左斜目　18，30，44山	各10 各10 各10
m－13	ドレッサ	グラインダ用　こま付	2組
m－14	ストレートシャンクドリル	直径0.5～13㎜まで各12本（9.9㎜まで0.2㎜トビ） 高速度鋼（SKH$_2$ 又はSKH$_9$） 0.5㎜，0.7㎜，0.9㎜， 1.1㎜，1.3㎜，1.5㎜， 1.7㎜，1.9㎜，2.1㎜， 2.3㎜，2.5㎜，2.7㎜， 2.9㎜，3.1㎜，3.3㎜， ✗3.5㎜，3.7㎜，3.9㎜， 4.1㎜，4.3㎜，✗4.5㎜，△ ✗4.7㎜，4.9㎜，5.1㎜， 5.3㎜，5.5㎜，5.7㎜， 5.9㎜，6.1㎜，✗6.3㎜，△ ✗6.5㎜，6.7㎜，6.9㎜， 7.1㎜，✗7.3㎜，7.5㎜， 7.7㎜，7.9㎜，8.1㎜， 8.3㎜，8.5㎜，8.7㎜， 8.9㎜，9.1㎜，✗9.3㎜， 9.5㎜，○9.7㎜，9.9㎜， 10.0㎜，10.5㎜，11.0㎜， ✗11.5㎜，12.0㎜，12.5㎜， 13.0㎜	1組
m－15	モールステーパドリル	13.5～30.0㎜まで（0.5㎜トビ） 13.5㎜，14.0㎜，14.5㎜， 15.0㎜，15.5㎜，16.0㎜， 16.5㎜，17.0㎜，17.5㎜， 18.0㎜，18.5㎜，19.0㎜， 19.5㎜，20.0㎜ 20.5㎜，21.0㎜，21.5㎜， 22.0㎜，22.5㎜，23.0㎜， 23.5㎜，24.0㎜，24.5㎜， 25.0㎜，25.5㎜， 26.0㎜，26.5㎜，27.0㎜， 27.5㎜，28.0㎜，28.5㎜， 29.0㎜，29.5㎜，30.0㎜	各3 各2 各1
m－16	ドリルスタンド	収納ドリル寸法　0.5～13㎜	2

	センタドリル	1形 錐の直径 0.7㎜	半打
		1.0㎜, 1.5㎜, 2.0㎜, 2.5㎜, 3.0㎜	各1打
		4.0㎜, 5.0㎜	各半打
m－17	スクリューエキストラクタ	セット #1815, 5本組	1組
m－18	ドリルドリフト	1, 2, 3	各1
m－19	センタ抜き棒	25φ×1,000	1
m－20	ミリングカッタ	サイドカッタ	
		外径 刃巾 穴径	
		125× 6×31.75	2
		8	2
		10	2
		12	2
		14	2
		メタルソー	
		外径 厚 穴径	
		125×1.5×31.75	2
		2	2
		3	2
		4	2
		ブレンカッタ	
		外径 刃巾 穴径	
		75×40×31.75	1
		50	1
		75	1
		キーシードカッタ	
		巾 直径 シャンク径	
		3×16×12	1
		4×19×12	1
		5×22×12	1
		6×28×12	1
		スパイラルエンドミル	
		(ねじれ刃タング付き)	
		直径 20.0㎜, 22.0㎜, 25.0㎜ 28.0㎜	各2
		Tスロットカッタ	
		16㎜× 7, 19㎜×10, 22㎜×10, 25㎜×12	各2
		スロッチングエンドミル	
		ストレートシャンク	
		6.0, 8.0	各10
		12.0	6
		16.0, 20.0	各3
		スロッチングエンドミル	
		テーパシャンク	

		20.0, 22.0, 25.0, 28.0 スパイラルエンドミル ストレートシャンク 6.0, 8.0, 10.0 12.0, 16.0, 20.0	各 2 各 6 各 3
m-21	アングルプレート	調整式ユニバーサルアングルプレート テーブル巾 テーブル長さ AGA2 150 × 200	 1
m-22	ダイスチェック DKI(チャック付)	雄ねじ立機 使用能力 13㎜ 使用ダイス外径 25～38 切削可能長 75 テーパ MT2	1
m-23	定盤 (機械加工仕上)	長さ 巾 高 300× 300× 50 600× 450×100 1,000×1,000×140	 20 3 2
m-24	万力	箱型(普及型) 125 75 100 150 ボール盤用万力(中形) 100 150	 30 5 2 2 1 1
m-25	ハンマ	片手ハンマ(柄付) 重量 1ポンド 重量 1/2 〃 重量 2 〃 プラスチックハンマ 35㎜ 銅ハンマ 口径 26㎜ 両口ハンマ 10ポンド	 40 10 1 10 5 1
m-26	たがね	平 刃先 長さ 13㎜×160 19㎜×185 22㎜×200 エポシ 7㎜×180	 10 20 10 20

m－27	やすり	平	
		6㎜ 細目	30
		6㎜ 荒目	60
		8㎜ 細目	30
		8㎜ 中目	60
		8㎜ 荒目	30
		10㎜ 細目	40
		10㎜ 中目	60
		10㎜ 荒目	30
		12㎜ 細目	60
		12㎜ 中目	60
		12㎜ 荒目	30
		14㎜ 荒目	30
		角	
		6㎜ 中目	30
		8㎜ 中目	30
		10㎜ 中目	30
		12㎜ 中目	30
		14㎜ 荒目	30
		三角	
		8㎜ 中目	30
		10㎜ 中目	30
		甲丸	
		8㎜ 中目	30
		10㎜ 中目	30
		丸	
		8㎜ 中目	30
		10㎜ 中目	30
		鬼目（甲丸）	
		12㎜	2
		細やすり	
		組 12本組 中目	2
		8本組 中目	3
		5本組 細目	60
		5本組 中目	60
m－28	きさげ（スクレーパ）	平 210㎜	60
		ささっぱ 300㎜	40
		超硬（クランプ式）	
		25（巾）×400×5	20
		チップ 25（巾）× 25×2.3	25
m－29	タップ	メートル並目	
		呼び ピッチ㎜	
		3 0.5	5

		4　0.7	5
		5　0.8	10
		6　1	10
		8　1.25	10
		10　1.5	10
		12　1.75	2
		14　2	1
		16　2	1
		18　2.5	1
		ウイット並目	
		1／4　20	2
		5／16　18	3
		3／8　16	3
		7／16　14	3
		1／2　12	3
		9／16　12	2
		5／8　11	2
		3／4　10	1
m－30	ダイス	メートル並目	
		呼び　ピッチmm	
		M 3　0.5	5
		4　0.7	5
		5　0.8	5
		6　1	5
		8　1.25	5
		10　1.5	2
		12　1.75	2
		14　2	1
		16　2	1
		18　2.5	1
		ウイット並目	
		呼び　山数	
		1／4　20	2
		5／16　18	2
		3／8　16	2
		7／16　14	2
		1／2　12	2
		9／16　12	2
		5／8　11	2
		3／4　10	1
m－31	タップ回し	寸法	
		No 0　(6mm)	5
		No 4　10	5

		No. 5　13	5
		No. 6　19	5
m－32	ダイス回し	20	5
		25	5
		38	5
		50	2
m－33	リーマ	ハンドリーマ 直径　5，6，7，8，9，10，11，12	各12
		テーパピンリーマ 呼び寸法　2，2.5，3，4，5，6，8，10	各12
m－34	プライヤ	コンビネーションプライヤ 呼び　150，200	各　1
m－35	ペンチ	サイドカッティングプライヤ 呼び　150，175，200㎜	各　1
m－36	やすと	平口　寸法　180㎜	1
		丸口　〃　180㎜	1
m－37	スパナ	6丁組　A式，B式	各　5
		モンキレンチ　全長　150㎜	5
		〃　250㎜	1
m－38	ソケットレンチ	差込角　12.7㎜　13個組セット	
		12角　10　～26㎜　No.413M	1
		12角　7／16～　1㎜　No.413	1
m－39	ねじ回し	貫通ドライバー 呼び　75，125，200，300	各　5
		貫通十字ドライバー 75，100，150，200	各　5
m－40	弓のこ	固定形　250	25
m－41	のこ刃	ハンドソー　250　SKS	50
		マシンソー　350　SKH　16ゲージ	30

m－42	パイプレンチ	寸法 300㎜	1
m－43	油と石	250×50×25 中，細 115×38×16 中，細	各15 各30
m－44	白と石	アルカンサス白と石 150×50×25	2
m－45	パス	外 150㎜ 内 150㎜ 片 150㎜	20 20 10
m－46	金ます （機械仕上品）	K形 ます形 Vブロック 呼び寸法 250㎜ 厚さ25㎜	2
m－47	Vブロック（ヤゲン台）	A形 長さ 高さ 厚さ 50×32×20 75×40×30 100×60×35 150×90×65	 6 6 6 6
m－48	直角定規（スコヤー）	平形 寸法 150㎜×100 台付 〃 200㎜×130	10 2
m－49	トースカン （サーフェースゲージ）	丸台 柱高さ 200㎜ 角台 〃 150㎜ 250㎜	10 2 10
m－50	スケール立て台	形番1 使用直尺 300	4
m－51	ストレートエッジ	有効長 高 巾 300×50×10㎜	1
m－52	ビームコンパス	1,000 目盛付	1
m－53	コンパス	125㎜	10
m－54	けがき針	ウラケガキ	20
m－55	センタポンチ	小 100㎜	10
m－56	豆ジャッキ （センタージャッキ）	番号 ベース径 7 32㎜ 8 35㎜	 9 9

m－57	金切はさみ	直刃　210 曲刃　210	1 1
m－58	金床	150kg　鋳鉄製	1
m－59	はちの巣	150kg　寸法　140mm厚，430mm角	1
m－60	へし	丸へし切　13mm （丸棒切）　19mm 平へし切　36mm（小） （板　切）　48mm（大） 溝へし　13mm 19mm 丸へし　13mm 19mm 角へし　48mm（小） 60mm（中）	1 1 1 1 1 1 1 1 1 1
m－61	たつぶ	鍛造用　丸タップ　13mm 19mm	1 1
m－62	柄たがね	刃先　長さ 大　38×150mm 中　32×140mm 小　25×125mm	 1 1 1
m－63	火造はし	450mm　平口，丸，角	各　1
m－64	保護眼鏡	防じん用	30
m－65	プロトラクター	496G ブレード　150mm，300mm2本付	 1
m－66	ブロックゲージ	32ケ組　B級	1
m－67	ゲージ	スクリューピッチウイット　137 メートル　158M センタゲージ　55° 60° インボリュートツースゲージ D．P（22枚組） M．P（17枚組） Rゲージ（ラジアスゲージ） 角隅用　No.272　MA，MB，MC，MD 丸溝用　No.178　MA，MB，MC，MD	1 1 10 10 1 1 各　1 各　1

		アクメゲージ 角形　２９°　１山～１０山 　　３０°　３㎜～１０㎜ ワイヤゲージ 　ＢＷＧ，ＳＷＧ，ＪＩＳ ドリルポイントゲージ　全長１５０㎜ シックネスゲージ 　№１００ＭＹ，№１５０ＭＸ， 　№１５０ＭＹ 円筒スコヤ 　８０（直径）×２００（長さ） ハイトゲージ 　ＨＴ形３００　６００㎜拡大鏡付 シリンダゲージ 　測定可能内径　１（１８～３５）㎜ 　　２（３５～６０）㎜ デプスゲージ：Ａ形 　測定範囲　１５０㎜ ギャーツースバーニヤ 　モジュール　2.5～２５ 　測定長　　３０×５０㎜	 各　１ 　　１ 各　１ 各　１ 　　１ 　　１ 　　１ 　　１ 　　１ 　　１ 　　１
m－６８	マイクロメータ	外測　測定範囲 　０～　２５㎜，　２５～　５０㎜ 　５０～　７５㎜ 　７５～１００㎜，　１００～１２５㎜ 内測 　キャリバー式　５～２５，２５～５０ 　継足式　５０～３００ デプスマイクロメータ 　替ロット形　　０～１００	 各２０ 　１０ 各　５ 各　１ 　　１ 　　１
m－６９	鋼尺	ステンレス 　１５０，　３００ 　６００，1,０００	 各３０ 各　１
m－７０	ダイアルインジケータ （ゲージ）	ＪＩＳ0.01㎜　測定範囲１０㎜ #１０７　目盛板直径　４６ ＪＩＳ0.００１㎜　測定範囲１㎜ #５１２　目盛板直径　４６ ロングレバー形 ＰＣ－１ＬＳ　外径３５㎜ 最小目盛0.０１ 測定範囲　1.０	１０ 　１ 　１

		横形 ＰＣ－３　外径３８㎜ 最小目盛0.01　測定範囲0.5	1
m－71	サインバー	１００㎜　全長１４０㎜	1
m－72	マグネットベース （ダイアルテストホルダー）	押ボタン式 ５５（高）×４４（巾）×６０（長）	5
m－73	ねじ切りバイト検査器		1
m－74	表面あらさ標示板	平面あらさ標準片（２枚１組） 円筒外面あらさ標準片（１枚１組）	1 1
m－75	ノギス	１５０㎜ ３００㎜	３０ 2
m－76	テストバー	#３，#４，#５	各 1
m－77	テーパーゲージ	モールス No.１，No.２，No.３，No.４	各 1
m－78	標準ネジゲージ	メートル並目 呼び　ピッチ １８　~~2.0~~ 2.5 ２２　2.5	 2 2
m－79	ワイヤブラシ	剣形	３０
m－80	木ハンマ		１０
m－81	ハンドストン	#２５０　中仕上用 #３２０　上仕上用 #４００　精密仕上用	１０ １０ １０
m－82	油差し	ピストル形オイラ　1,０００cc オイルジョッキ　中1,０００cc （プラスチック製）	1 1
m－83	マイクロメータースタンド	S型	２０
m－84	ダイアルインジケータースタンド	#７３１ ベース寸法　２５０×７０×４５	１０
m－85	フルバックカッター	３'G，４'G，３'S，４'S	各 1
m－86	木工用鋸		1

m－87	釘　　ぬ　　き	12"	2
m－88	トルクレンチ	型式1,300　容量cm－kg 最小目盛cm－kg　0～20左右1,300	1
m－89	ダイアモンドツール	1／2 ct.	2
m－90	くし形ストレートエッジ	有効長　高　巾 1,000×60×12	3
m－91	や　す　り　柄		100
m－92	キ　サ　ゲ　柄		100
m－93	ギャープーラー	G6　くわえうるプーリの直径150mm 巾　80mm	1
m－94	テーパーガスタップ（管用）	1／8～28，　1／4～19， 3／8～19，　1／2～14， 3／4～14	各　1
m－95	テーパーガスダイス（管用）	1／8～28，　1／4～19， 3／8～19，　1／2～14， 3／4～14	各　1
m－96	ホブ盤カッター	M．T1　50×50×22.2 M．T2　60×60×22.2	1 1

板　金　部　門

番号	品名	仕様	数量
B－1	プレス金型	灰皿（ネーム入り）U.V.T 1 クランクプレス（極東工業KPPI－GP－60）によるしぼり	1 組
B－2	電動直結送風機	75㎜×206㎜×3,500 小物用加熱炉の製作を行なうのに必要	1
B－3	マイクロメーター	外測 測定範囲 0～25㎜	3
		25～50㎜	1
B－4	ノギス	標準型 150㎜	5
		300㎜	1
B－5	巻尺	20m 鋼製	1
B－6	ベベルプロトラクター	プレートの寸法 495D	1
B－7	鋼製コンパス	150㎜	10
		300㎜	2
B－8	パス	外 200㎜	5
		内 200㎜	5
B－9	スプリング付コンパス	250㎜	5
B－10	スケールビームトランメル	目盛付 1,500㎜	1
B－11	トースカン	角台 250㎜	1
B－12	定盤（機械仕上）	1,000×1,200×140㎜	2
B－13	Vブロック	A形 50×32×20±$\frac{1}{100}$	4 組
		100×60×35±$\frac{1}{100}$	2 組
B－14	ドリルスタンド	収納ドリル寸法 0.5～13㎜	2
B－15	ストレートシャンクドリル	0.5㎜，1.0㎜，1.5㎜，2.0㎜，2.5㎜，3.0㎜，3.5㎜，4.0㎜，4.5㎜，5.0㎜，5.5㎜，6.0㎜	各12本
		6.5㎜，7.0㎜，7.5㎜，8.0㎜，8.5㎜，9.0㎜，9.5㎜，10.0㎜，10.5㎜，11.0㎜，11.5㎜，12.0㎜，12.5㎜，13.0㎜	各6本
B－16	ハンドタップ	1／8″ ウイットウォース	1

		3／16" ウイットウォース	1
		1／4" 〃	1
		3／8" 〃	1
		1／2" 〃	1
		5／8" 〃	1
		3／4" 〃	1
S－17	ダイス	1／8" 外径13／16 ウイットウォース	1
		3／16" 〃 〃 〃	1
		1／4" 〃 〃 〃	1
		3／8" 〃 1 〃	1
		1／2" 〃 〃 〃	1
		5／8" 〃 ~~1 1/8~~ 1 1/2 〃	1
		3／4" 〃 〃 〃	1
S－18	タップレンチ	No.0 寸法（6mm）	1
		No.6 〃（19mm）	1
S－19	ダイスハンドル	20mm，25mm，38mm	各 1
S－20	ハンドタップ（メートル並目）	呼び　ピッチ	
		M 3　0.5	1
		M 5　0.8	1
		M 7　1	1
		M10　1.5	1
		M12　1.75	1
S－21	ダイス（メートル並目）	M 3　0.5	1
		M 5　0.8	1
		M 7　1	1
		M10　1.5	1
		M12　1.75	1
S－22	ドリルスリーブ	#3×#4 普通品	1
		#2×#3	1
		#1×#2	1
S－23	ドリルドリフト	#2，#3	各 2
S－24	金切鋸弦	200～300mm ピストル型	2
S－25	両口スパナ	6丁組 A式	1 組
S－26	モンキーレンチ	150mm 普通級	2

		200mm 普通級 300mm 〃	3 1
S-27	パイプレンチ	寸法 250mm 450mm	1 1
S-28	ペンチ	普通型 呼び寸法 150mm 250mm	2 2
S-29	ラジオペンチ	呼び寸法 150mm	2
S-30	ウォーターポンププライヤ	全長 250mm	2
S-31	普通ドライバー	角柄 (一) 型 軸長150mm 〃 300mm	2 2
S-32	十字ドライバー	呼び No2 軸長 100 No4 200	2 2
S-33	アンビル	鋳鉄製 100kg	1
S-34	T型小型アンビル	全長 高さ 上面巾 250×200×70mm	2
S-35	ハチノ巣定盤	300×300×50mm	1
S-36	センターポンチ	全長 150	10
S-37	片手ハンマ	1lbs 柄付	15本
S-38	両打ハンマ	10lbs 片口柄付 12lbs 〃	2 2
S-39	エボシハンマ		10
S-40	カラカミハンマ		10
S-41	コマノツメ	大阪型 中 〃 大	5 2
S-42	木ハンマ	48mm 60mm	20 10
S-43	金切バサミ	直刃 ~~(左光型)~~ 350mm 柳刃 ~~(〃)~~ 350mm 直刃 ~~(〃)~~ 200mm 柳刃 ~~(〃)~~ 200mm	2 2 5 5

B－44	平タガネ	刃先　長さ 32×230㎜	5
B－45	横万力	普及形　呼び寸法100	5
B－46	立万力	普通形　口径120㎜	2
B－47	シャコ万力	使用寸法　125㎜	5
B－48	パイプ万力	能力　10～102㎜	1
B－49	万力	K形回転台付き横万力　口巾165㎜	1
B－50	豆ジャッキ	60～65㎜	9
B－51	柄タガネ	刃先　長さ　柄長 25×12.5×350	2
B－52	エポシタガネ	6×13×175㎜	5
B－53	やすり	平やすり　200㎜　荒，中，細 〃　350㎜　荒，中，細 半丸　200㎜　中，細 〃　350㎜　中，細 丸　200㎜　荒，中，細 〃　350㎜　荒，中，細 角　200㎜　荒，中，細 〃　350㎜　荒，中，細 三角　200㎜　中，細 〃　350㎜　中，細 楕円形　200㎜　中，細 〃　350㎜　中，細	各6本 各6本 各6本 各6本 各6本 各6本 各6本 各6本 各6本 各6本 各6本 各6本
B－54	組ヤスリ	12本組　中目	4　組
B－55	ヤスリ用柄	木製　大，中，小	各20
B－56	箱型定盤 (機械仕上)	300×300×50㎜	2
B－57	鋼製スコヤ	台付　250×165	5　本
B－58	鋼尺平直尺	300㎜ 1,000㎜	10本 2本
B－59	酸素用ホース	30m　6㎜	1
B－60	ケガキ針	250㎜	10
B－61	墨つぼ		2
B－62	墨差し		2

B－63	グラインダ保護眼鏡	防じん用	4
B－64	ワイヤロープ（径8㎜）	仕上げ幅2m　吊穴200㎜	2
B－65	油差し	ピストル形　オイラ　1,000cc オイルジョッキ　中　1,000cc （プラスチック製）	1 1
B－66	キサゲ	ささっぱ　250㎜ 平　型　250㎜	5 5
B－67	カタナバ	鋼製　1m	1
B－68	高速切断機用と石	16″×25㎜	50
B－69	ポータブルサンダー用と石	180×6㎜	40
B－70	金切鋸刃	全長250×13㎜	120
B－71	向打ハンマー用柄	1m20	10
B－72	ワイヤブラシ	小判型	5
B－73	ペンキ用刷毛	24㎜，55㎜	各10
B－74	ニス刷毛	30㎜，45㎜	各10
B－75	ドレッサーハンドル	鋳鉄製	1
B－76	ドレッサー刃		2グロス
B－77	ドリル	15㎜，17㎜，20㎜，22㎜， 25㎜，30㎜，35㎜	各1

溶　接　部　門

番号	品名	仕様	数量
W－1	溶解アセチレン用圧力調整器	英国規格	7
W－2	溶接吹管	〃	5
W－3	切断吹管	〃	7
W－4	酸素ホース	糸入り　15 m	5
W－5	アセチレンホース	糸なし　15 m	5
W－6	ライター	ニッポー	5
W－7	酸素調整器	英国規格	5
W－8	ヘルメット	電気溶接用（覆面）	5
W－9	ハンドシールド	〃　（手持式）	5
W－10	保護手袋	3本指　アーク用 5本指　ガス用	5 5
W－11	保護眼鏡	白ガラス　アーク用 ガス用	200 10
W－12	腕カバー	革　アーク用	5
W－13	足カバー	〃　〃	5
W－14	エプロン	〃　〃	5
W－15	アーク溶接遮光板	1,000×1,000	5
W－16	円切り定規	ガス切断用	2
~~W－17~~	~~アーク溶接台~~	~~1,000×800×500（高さ）~~ ~~溶接用治具付~~ ~~別紙図面による治具付（大阪総部）~~	~~7~~
	削除		
W－18	炭酸ガス調整器	英国規格	1
W－19	キャップタイヤコード	38 mm×2 m　ジョイント雄・雌付	5
W－20	ホルダー	アーク溶接用手元キャップタイヤ付　5 m	5
W－21	ボンベ運搬車	2本積　ニュートラ1型 （O_2　1本，　C_2H_2　1本）	2
W－22	ハンドル	酸素アセチレン元弁開閉用（英国規格）	10

W－23	万力	箱型125㎜（普及型）	5
W－24	Vブロック	けがき用　100×67×35 50×32×20	2 4
~~W－25~~	~~ガス溶接作業台~~	~~2,000×1,000×1,000（高さ）~~ ~~鉄工用治具付~~ ~~別紙図面による治具付~~（大阪総訓）	~~5~~
	削除		
W－26	片手ハンマ	1ポンド（柄付）	10
W－27	片手ハンマ	2ポンド（柄付）	2
W－28	先手ハンマ	10ポンド（柄付）	2
W－29	たがね	平　13×160㎜ 19×185㎜ 22×200㎜	10 10 10
W－30	鉄工やすり	中目300㎜　角3本　丸2本	5　組
W－31	ねじ回し	軸長100㎜　貫通ドライバー	3
W－32	弓のこ	自在型　300㎜	3
W－33	ケレンハンマ		10
W－34	ホースバンド	20㎜	10
W－35	ワイヤブラシ		20
W－36	金切ばさみ	直　300㎜	2
W－37	プライヤー	150㎜	3
W－38	ペンチ	175㎜	2
W－39	かたな刃	450㎜	1
W－40	拍子木	角　360㎜ 丸　360㎜	1 1
W－41	直角定規	平　150㎜	5
W－42	けがき針		10
W－43	センタポンチ	13φ×140㎜	10
W－44	モンキスパナ	150㎜，250㎜，300㎜	2　組
W－45	ビームコンパス	1,000㎜　目盛付	1
W－46	コンパス	250㎜	10

W－47	木ハンマ	両口　60φ	5
W－48	ヤットコ	平　全長210㎜	5
W－49	金敷（アンビル）	鋳鉄　100㎏	1
W－50	はちの巣	100（厚）×300°(角)	1
W－51	火造りばし	400㎜　平口，丸口，角ばし	各　2
W－52	掃除針	溶接切断火口用	7
W－53	ノギス	1級　150㎜	5
W－54	直尺	鋼製　600㎜	5
W－55	曲尺	ステンレス　500㎜	5
W－56	トングテスター	線路電流計（電流電圧計）	1
~~W－57~~	~~試験片折曲型~~	~~28㎜用　9㎜用~~　削除	~~2~~
W－58	チッピングハンマ	アーク溶接用	10
W－59	定盤（機械仕上）	600（長さ）×450（巾）×100（高）	2
W－60	溶接火口	#1～7	5　組
W－61	切断火口	#1～3	5　組

W-17,25 溶接練習板ホルダ治具 縮尺 1/2

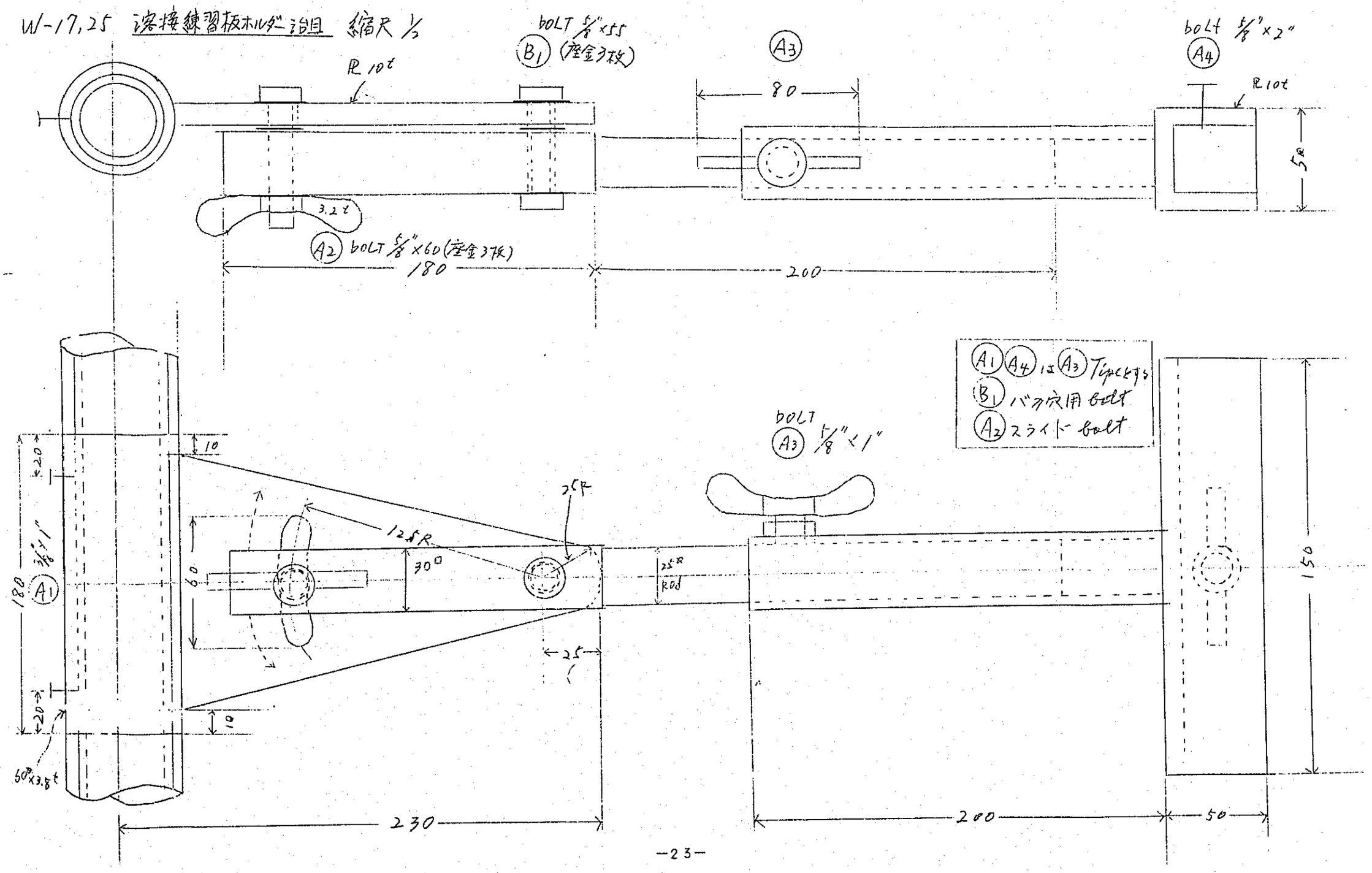

電 気 仕 上 げ 部 門

番号	品名	仕様	数量
e－ 1	床上格納分電盤	別紙1，2のとおり	1
e－ 2	説明用小型直巻電動機	AC100V 35W 回転数 600～3,000r.p.m	1
e－ 3	半導体説明器	巾 280mm 奥行 240mm 高 50mm セレンサーミスク バリスタ ゲルマニウム トランジスタを含む	1
e－ 4	電熱器	500W×2段切替 1KW 第1種ニクロム線使用 単相110V コード付	2
e－ 5	検電器	ポケット型 ドライバー型 AC300～3,000V	4
e－ 6	50,000V 懸垂碍子	JIS C 3811－1 規格品 径180mmφ 高110mm CA－564A	2
e－ 7	時計式回転計	HL形 0～10,000R.P.M	1
e－ 8	ストレートシャンクドリル	0.5mm， 1.0mm， 1.2mm， 1.6mm， 1.8mm， 2.0mm， 2.4mm， 2.8mm	各 5
		3.0mm， 3.2mm， 3.6mm， 4.0mm， 4.4mm， 4.8mm， 5.0mm， 5.2mm	各10
		5.6mm， 6.0mm， 6.4mm， 6.8mm	各 5
		7.0mm， 8.0mm， 9.0mm 10.0mm	各 3
		10.5mm， 11.0mm	各 2
e－ 9	メートル並目ねじタップ	ハンドタップ 材質SKS2 JIS規格相当 ピッチ 1.0mm×0.25mm	6
		1.2mm×0.25mm	6

		1.7㎜×0.35	6
		2.0㎜×0.40	6
		2.6㎜×0.45	6
		3.0㎜×0.6	6
		3.5㎜×0.6	9
		4.0㎜×0.75	9
		5.0㎜×0.9	6
		6.0㎜×1.0	6
e－10	メートル並目ねじ丸ダイス	ハンドタップ　材質SKS2 JIS規格相当　ピッチ	
		1.0㎜×0.25　外径20㎜	2
		1.2㎜×0.25　〃	2
		1.7㎜×0.35　〃	2
		2.0㎜×0.4　〃	2
		2.6㎜×0.45　〃	2
		3.0㎜×0.6　〃	2
		3.5㎜×0.6　〃	2
		4.0㎜×0.75　〃	2
		5.0㎜×0.9　〃	2
		6.0㎜×1.0　〃	2
e－11	タップレンチ	1／4"　材質SKS2　JIS規格相当	2
		3／8"　〃　〃	2
		1／2"　〃　〃	1
		3／4"　〃　〃	1
e－12	T型タップホルダー	1／2"　ハンドル長さ　90㎜ 使用タップ　6以下	1
e－13	普通型横万力	箱型（普及型） 口開100㎜　口径100㎜	5
		口開150㎜　口径150㎜	1
e－14	手万力	全長100㎜　口径　25㎜	1
e－15	卓上小形取付万力	GP型　口径　38㎜	1
e－16	モンキーレンチ	JIS規格	
		寸法　150㎜　使用ナット　3／8"	3
		〃　200㎜　〃　1／2"	2
		〃　250㎜　〃　5／8"	1
		〃　300㎜　〃　3／4"	1
		〃　375㎜　〃　1"	1
e－17	パイプレンチ	寸法　150㎜，350㎜，450㎜	各　2

e-18	ワイヤーゲージ	BWG, ESWG, JES	各 1
e-19	ピッチゲージ	メートル0.25～2.5P, 60°, 28枚付	1
e-20	はんだごて	110V用60Wコード付（コードは2m） こて先 丸棒型 ヒーター予備 各2カ付 110V用300Wコード付（コード2m） こて先 平型 ヒーター予備 各2カ付	10 2
e-21	先曲りペンチ	150mm クロームメッキ仕上り	2
e-22	ドライバーセット	6本組 ビニールケース付 刃の先巾 軸直径 全長 本数 2.3mm 4.5 97 1本 2.0mm 4.5 93 1本 1.6mm 4.0 87 1本 1.2mm 3.5 77 1本 0.9mm 3.5 74 1本 0.7mm 3.5 70 1本 中柄 1本付	10
e-23	強力型ドライバー	透明黄色プラスチック 刃巾 軸長 4.5mm 50mm 5.5mm 75mm 6.0mm 100mm 8.0mm 150mm 9.0mm 200mm	 2 2 2 4 4
e-24	ペビードライバー	透明黄色プラスチック 刃巾 3mm 軸長 50mm	2
e-25	調整用スチールドライバー	スチロール被覆 刃巾 3mm 軸長 100mm	2
e-26	十字ドライバー	プラスチック軸 3mm用 〃 4mm用 〃 5mm用 〃 6mm用	2 2 2 2
e-27	油差し	小形合成樹脂製 底径60mm 高さ90mm 150cc入	2
e-28	かんな	刃巾70mm 2枚合台付	2
e-29	パイプリーマー	35mm 最大 ハンドル付	2
e-30	パイプベンダー	1／2～1"用（電線管）柄付 3／4"用 （〃） 〃	1 1

e－31	電工ナイフ	海軍ナイフ	10
e－32	ソケットレンチ	13個組　ケース付 3／8　7／16　1／2 9／16　19／32　5／8 21／32　11／16　3／4 25／32　13／16　7／8 15／16 ナットスピンナーハンドル エクステンションバー ユニバーサルジョイント バー　金属ケース	1
e－33	外側マイクロメーター	0～25㎜　チップ付 25～50㎜　〃	1 1
e－34	ミクロンマイクロメーター	0～25㎜　〃	1
e－35	内側マイクロメーター	25～50㎜　バス式	1
e－36	ダイヤルゲージ	測定能力　1／100㎜×10㎜	1
e－37	ダイヤルシックネスゲージ	目盛0.01㎜　測定能力10㎜ フレーム深さ　20㎜	1
e－38	デプス付ノギス	M型　150㎜　ステンレスアロン 〃　200㎜　〃	1 5
e－39	鋼製（ステンレス）直尺	300㎜　片面インチ目盛付 1,000㎜　〃	20 3
e－40	六ッ折尺	木製白色　片面インチ目盛付	10
e－41	曲尺	50m両面目盛（片側呎）ステンレス	2
e－42	平型スコヤー	150㎜×100㎜　焼入ナシ	5
e－43	台付スコヤー	200㎜×130㎜	5
e－44	箱型定盤	300×300×50㎜	1
e－45	丸台トースカン（機械仕上）	寸法300㎜	2
e－46	鋼製コンパス	125㎜ 200㎜	10 5
e－47	パス	呼び　100㎜　外パス 〃　250㎜　内パス 〃　100㎜　〃 〃　150㎜　片パス	5 5 5 3

e－48	シックネスゲージ	No.60M　60㎜×12.7×19枚組 測定範囲　0.03㎜～1.0㎜	1
e－49	モーターギャップゲージ	No.400M　寸法400×12.7 0.04～0.3㎜　枚数9枚	1
e－50	ボルトクリッパー	JIS規格 寸法　300㎜　切断能力　5㎜ 〃　450㎜　〃　8㎜	 1 1
e－51	6丁組スパナ	A式（6．8）（10．12）（12．14） （14．17）（17．19）（21．23） 各㎜　両頭型	2
e－52	ボックスドライバ	オネジの外径　3.2㎜ 4.2㎜ 4.8㎜ 5.0㎜ 6.0㎜	3 3 3 3 2
e－53	ユーチカ型ペンチ	呼び175㎜　耐圧10,000V 絶縁被覆付	10
e－54	斜刃ニッパ	呼び150㎜　3枚合せ	10
e－55	ラジオペンチ	150㎜　絶縁付	10
e－56	コンビネーションプライヤー	150㎜，200㎜	各　5
e－57	タガネ	平タガネ 刃巾　10㎜×全長150㎜ 〃　16㎜×〃　180㎜ 〃　22㎜×〃　200㎜ エポシタガネ 刃巾　4.7㎜×全長150㎜ 〃　8.0㎜×〃　200㎜ コンクリートタガネ 径　長さ 八角　16㎜×180㎜ 〃　22㎜×240㎜	 2 2 1 1 1 1 1
e－58	片手ハンマ	目付1／4　柄長300㎜　柄付200㎜ 〃1／2　〃　〃210㎜	5 5

e－59	木槌	樫製　60㎜丸	3
e－60	プーリー抜き	雄ねじ径　雌ねじ径柄長さ　両足の長さ $1/4$×$10\,3/4$"　$10\,2/3$"　$9\,1/2$" 1　×$12\,1/2$"　$10\,1/2$"　11"	 2 1
e－61	キサゲ	平形スクレーパー　刃巾16㎜　全長200	5
e－62	整形棒	樫製　ハンマー柄にて代用可 短径15㎜　長径25㎜　以上楕円形	10
e－63	ピンセット	15㎝　普通用小　ステンレス製	5
e－64	シャーシパンチ	16×18×21×25×30㎜セット箱入	3
e－65	電圧スライダック	単相240V　二次出力 500W　0～270V　2A据置型 750W　〃　3A　〃 300W　〃　1.2A　〃 壁パネル取付用両端シキット 10㎝突出し 単相1KW　〃　4A　〃	 2 2 2 1
e－66	ビーカー	200cc硬質ガラス　グリフィン	2
e－67	シャーレー	径75㎜　〃　透明	2
e－68	メートルグラス	透明プラスチック　500cc　円筒型	2
e－69	シリンダー	透明ガラス（硬度）500cc　〃	2
e－70	ガラス撹拌棒	径5㎜　長100㎝	2
e－71	温度計	水銀0～300°C　木管ケース JIS規格品　棒状 アルコール0～150°C　木管入 JIS規格品　棒状	2 2
e－72	寒暖計	乾湿　金板取付　－10°C～40°C	1
e－73	押ボタンスイッチ	250V2A，2回路用	2
e－74	マイクロスイッチ	マグネット電圧240V　回路接点 250V5A　2回路 マグネット電圧240V　回路接点 250V10A　3回路	4 2
e－75	マイクロタイマー	0～30秒　接点4回路　250V5A 電源240V 0～5分　〃	1 1

		0～30分　〃	1
		0～12時間　〃	1
e-76	キープリレー	マグネット電圧240V　回路接点 250V5A　4回路	1
e-77	切替ナイフスイッチ	尿素樹脂カバー　双投	
		3P15A　250V用	1
		3P30A　〃	1
		2P15A　〃	1
e-78	カバー付ナイフスイッチ	3P30A	1
		2P30A	1
		3P30A	1
		2P60A	1
		3P60A	1
e-79	センターポンチ	6"	5
e-80	ツールボックス	山型410×100×150㎜	10
e-81	のみ	全長20㎝以上　刃巾　5㎜	2
		〃　〃　〃　10㎜	2
e-82	のこ（木工）	両辺　刃巾30㎝以上　木柄付	2
e-83	三つ目きり	中	2
e-84	やすり	平型　巾20㎜　荒目250㎜　鉄工用	10
		〃　〃　細目　〃　〃	10
		丸型　径10㎜　荒目　〃　〃	10
		〃　〃　細目　〃　〃	5
		半丸　250㎜　荒目　〃	10
		〃　〃　細目　〃	5
e-85	組やすり	細目　12本組	5
e-86	ワイヤブラシ	四行	10
e-87	定盤	一般品　たたき定盤用 600×600×100 誤差±3／100以下	1
e-88	ワイヤストリッパー	刃数3　(0.8㎜～1.6㎜～2　㎜)	5
		〃　(0.5㎜～0.7㎜～1.0㎜)	5

e－89	ワイヤクリッパー	長さ230㎜　目方370g 耐圧10,000V	2
e－90	截断器	ペーパー用　60cm×60cm　定規付	1
e－91	けがき針	200㎜　片端けがき針　片端直角けがき針	5
e－92	蓄電池	12V　7.5AH　アルカリ耐久 6V　15AH　〃	1 2
e－93	可逆開閉器	乾式　30A　5.5KW	1
e－94	電磁開閉器	防じん型　最大許容電圧600V 最大通電々流　7.4A 周波数　50Hz 1.5KW　三相電動機用	1
		防じん型　最大許容電圧600V 最大通電々流　16A 周波数　50Hz 3.7KW　三相電動機用	1
		防じん型　最大許容電圧600V 最大通電々流　33A 周波数　50Hz 7.5KW　三相電動機用	1
		閉鎖型　最大許容電圧600V 最大通電々流　33A 周波数　50Hz 電流計付　7.5KW　三相電動機用	1
		閉鎖型　最大許容電圧600V 可逆型　最大通電々流　16A 周波数　50Hz 電流計付　3.7KW　三相電動機用	1
		閉鎖型　最大許容電圧600V 可逆型　最大通電々流　33A 周波数　50Hz 電流計付　7.5KW	1
		閉鎖型　最大許容電圧600V 可逆型　最大通電々流　63A 周波数　50Hz 電流計付　15KW　三相電動機用	1
e－95	計器ロッカー	両開　引出し付 1,790×880×380 棚板4枚　引出し2ヶ付	2

e－96	工具棚	システムラック　棚板耐荷重量　70kg 1,830×950×556　12段	2
e－97	砥石	油砥石　100×25×13mm	1
e－98	フィッシュワイヤー	厚0.8mm　巾3mm以上　鋼製　長さ20m	1
~~e－99~~	~~作業台~~	~~別紙さいとおり~~　削除	~~1~~

別　紙　1

床上格納配電盤仕様書

1. 本配電盤は横８００㎜，奥行４５０㎜，高さ１００㎜コンクリート台上に静置するものとする。
2. 本配電盤の塗装は2.5 Y $^{8}/_{12}$（マンセル）とする。
3. 配電盤仕上りの長さは８００×４５０×1,０００㎜とし，コンクリート上にアンカボルトで取付けるものとする。（アンカボルト穴は不要）
4. 扉は両面（前面及び後面）共観音開きとし施錠できるものとする。
5. スイッチ盤は主スイッチはノーヒューズブレーカーとし分岐スイッチはエンクロヒューズ付ナイフスイッチとする。配線は裏面配線とし，盤面上に出力端子として，ユニバーサルジャンクションターミナル（５㎜）を取付けるものとする。このターミナルは左より赤，黒，青の色分けを行うものとする。
6. 裏面配線は銅バーを用いず，すべて６００Ｖビニール電線（型式承認品）を用い圧着端子に取付けること。
7. スイッチ盤２面の取付構造については２５㎜以上のＬ型アングル又はコ型アングルを用い皿付化粧ビスにて固定するものとし取扱いに支障なきものとする。
8. 本配電盤は電気工事士の分解組立作業に用うる場合もあるので，アングル以外の溶接を避けること。
9. 本仕様書に定める以外の事項についてはすべてＪ．Ｉ．Ｓ，　Ｊ．Ｅ．Ｓ建設省規格のいずれかに適合すること。

以　　上

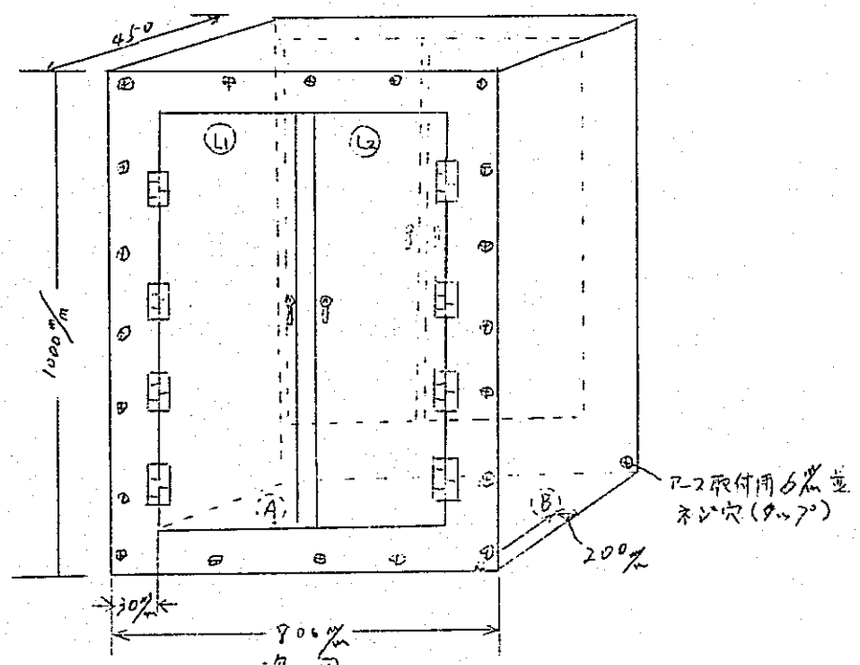

姿図

ケース前,後面化粧ビスM7 20ヶ四付止
両面観音開き
ケース鉄板厚 1.0㎜
開き把手 左側固定 右側可動
骨組 25㎜L型アングル又はI型アングル
内寸法 3ヶ～4ヶ
L パイロットランプ(LED) L1 415V L2 240V
A 1½"パイプ取付穴
B 2"パイプ取付穴
15㎜J型アンカボルト4ヶ付
塗装

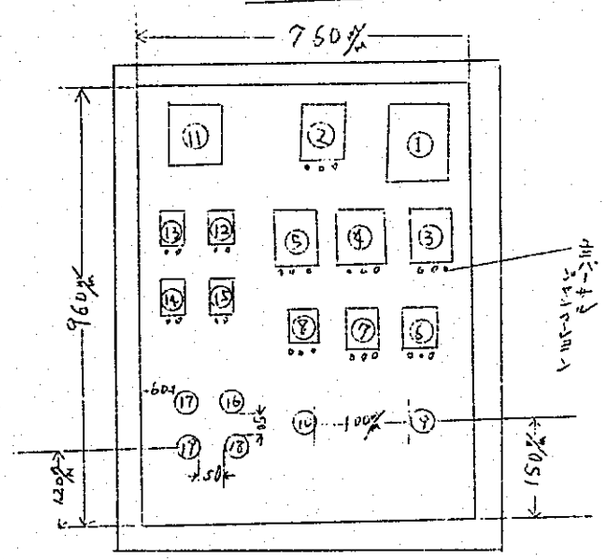

内部片面スイッチ配置図

スイッチ取付鉄板厚 2.3㎜
スイッチ取付鉄板固定
丸平化粧ビス M6 18ヶ四付

①～⑲ スイッチ及びコンセント
下記の通り

⑦⑪以降の配線要す
ニューバーカルジャンクション(たより赤,黒,青) 5㎜²

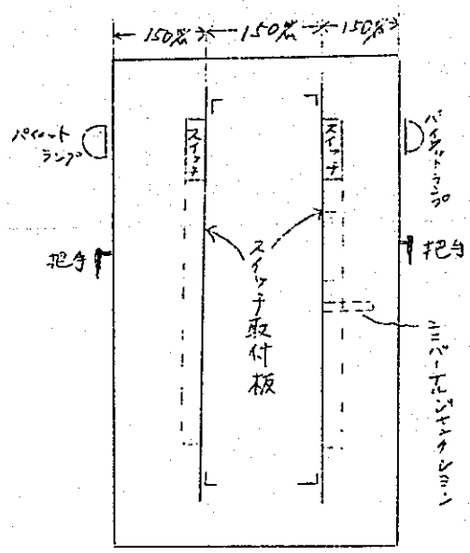

内部横面図

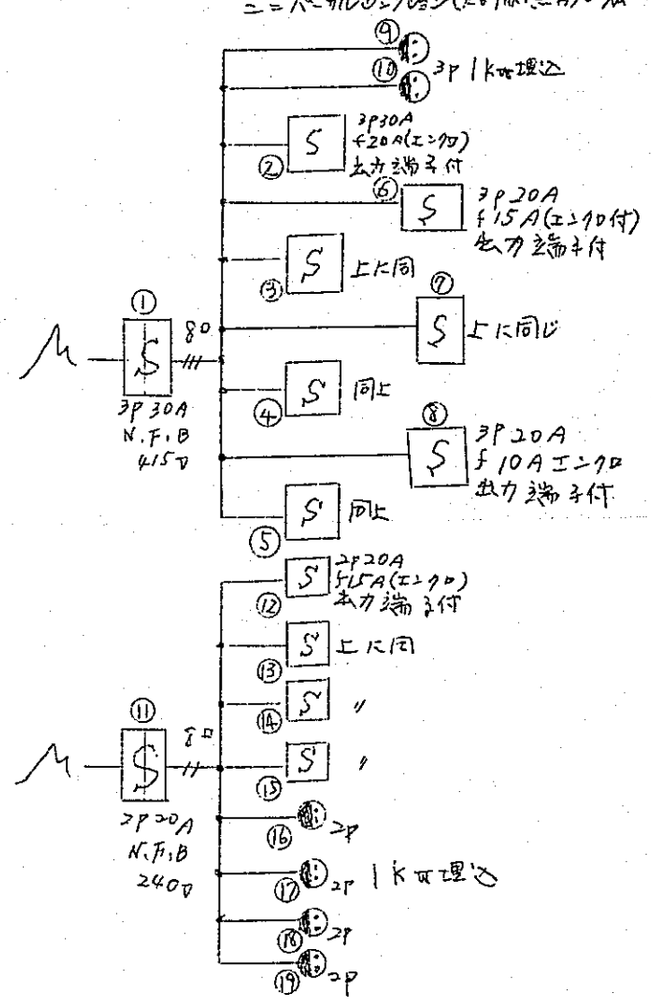

別紙 7

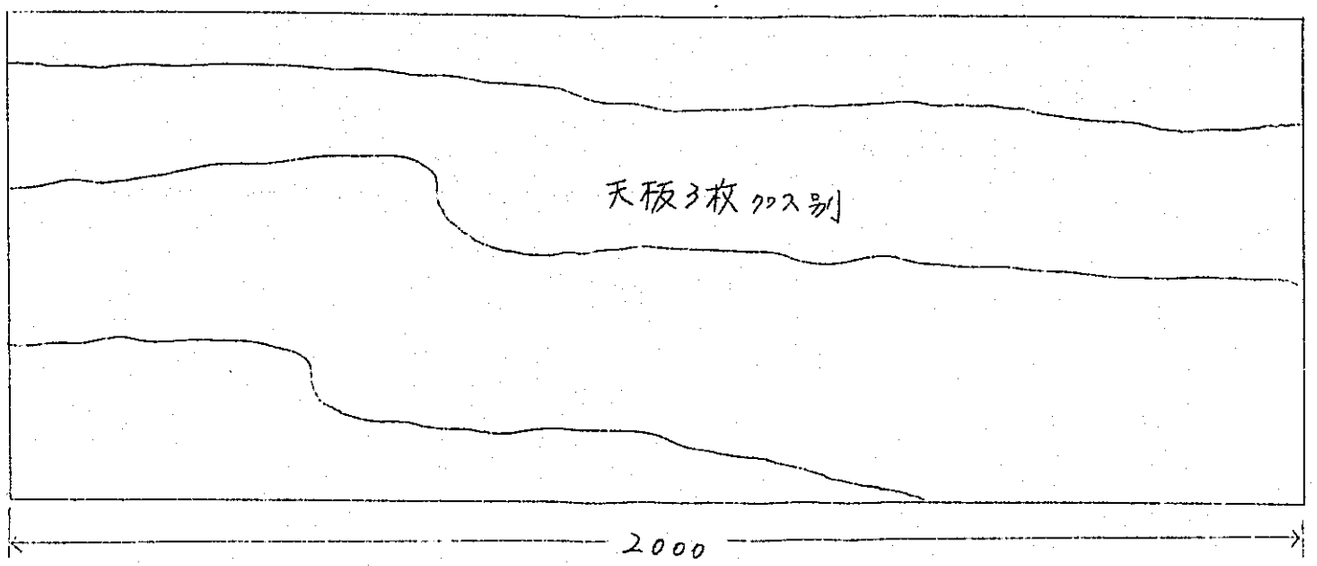

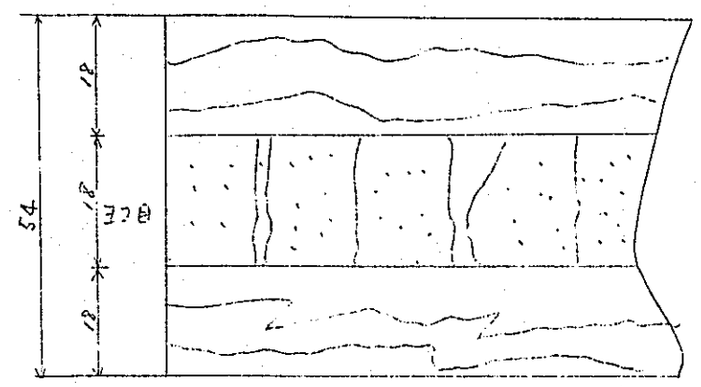

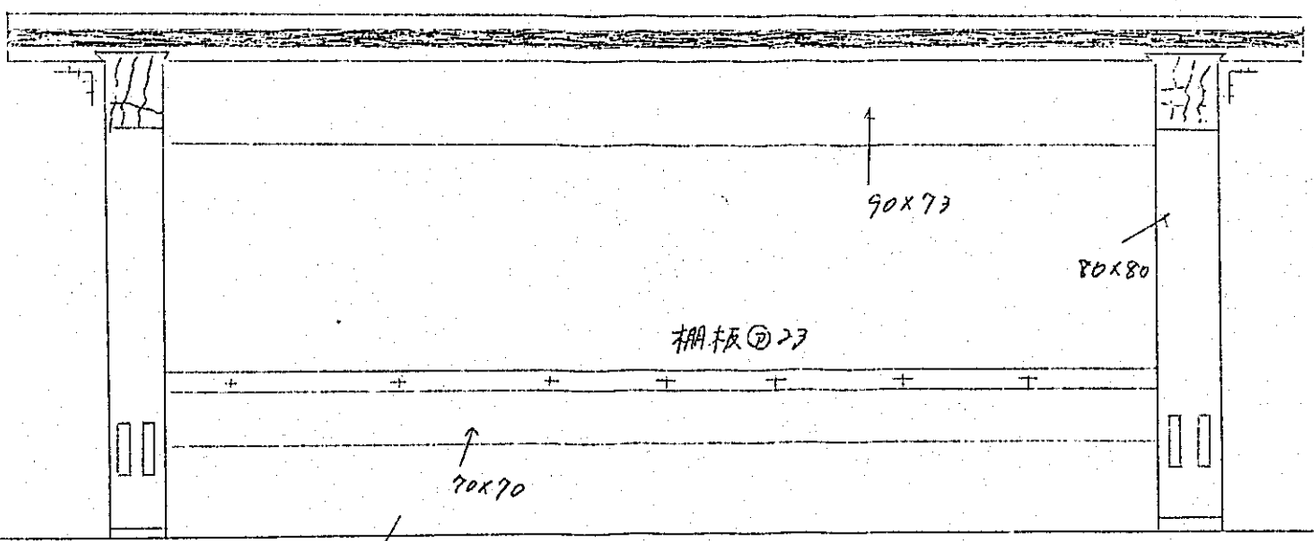

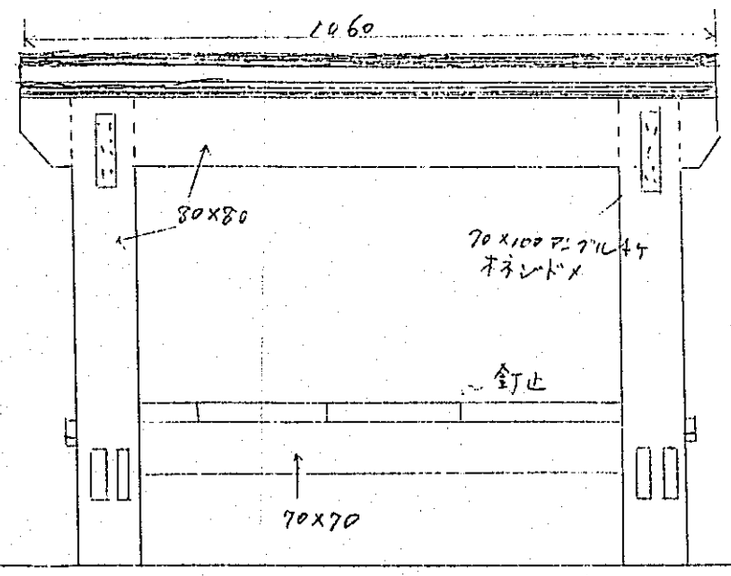

用材 混材　　S 1/10 ㎜

天板　3枚クロス（耐熱樹脂接着）
天板の角部補強のため鉄製アングル取付
茶ニス仕上げ

自動車整備部門

番号	品名	仕様	数量
[redacted]	削除	[redacted]	[redacted]
a－2	バルブスプリングテスタ	全高　巾　奥行 ５４５×１８０×２３０㎜ 測定能力（最大圧縮力）１００㎏ 力量計　０～１００㎏ １００ｇ一目盛一回転　１０㎏ スケール　０～１８０㎜（１目盛１㎜） ハンドル　ウォームギャー式	1
a－3	タイミングライト	使用電源　ＤＣ１２Ｖ エンジン回転数　最大5,０００ｒ・ｐ・ｍ 本体寸法　５４φ×３００㎜ コード　1.８５ｍ×３本	1
a－4	コンロッドアライナー	測定能力 コンロッド最長×ピストン径 ２８０×１１０㎜ （ピストン付測定の場合ロッド大端部，小端部，中心距離） 〃　コンロッド最小長×ピストン径 １３０×　５０㎜ 〃　コンロッド最大長×最小長 ２５０×１００㎜ （ピストン無しガジョーピン付測定） 張出ピース取替による　マンドレル ６０×　３０㎜	1
a－5	ユニバーサル工具セット	ハンマー　1 プライヤー　２００㎜ モンキーレンチ　２００㎜ ドライバー　２００㎜ 〃　１５０㎜ 〃　７５㎜ クロスドライバー　No.1 〃　No.2 〃　No.3 スパークシードライバー	5

		六丁組スパナ No３０　ソケットレンチセット スパークプラグレンチ　１０×１２㎜ 〃　１４×１８㎜ シックネスゲージ スケール（折尺）　１ｍ タガネ　７／１６×６ ソリッドポンチ　３／８×１／１６ コーターピンアソートメント　缶入 スプリングワッシャーアソートメント プラッグテープ　２２０ｇ ピストルオイラー インスペクションランプ電球 コード付 メタルケース ５３５×２１５×１８５㎜	
a－　6	ゼネラルサービス工具セット	クロスリムレンチ １７，１９，２１，２３㎜ タペットスパナ六丁組 ７／１６～１１／１６ １０～１９㎜ 長オフセットレンチセット六丁組 ３／８～１ １０～２６㎜ 短オフセットレンチセット六丁組 ３／８～３／４ 六丁組スパナ ３／８～１５／１６ ８～２６㎜ パイプレンチ １５０ ３００ ４５０ 片手ハンマー １／２ １ １１／２ プラスチックハンマー　１ テストハンマー　中 バイスグリップレンチ　１８０㎜ ウォーターポンププライヤー　２５０㎜ 強力ニッパー　１５０㎜ ロングノーズプライヤー　１５０㎜ コンビネーションプライヤー　２００㎜	5

		ターミナルスプレーター　１７５mm ペンチ ワイヤストリッパー ブレーキスプリングプライヤー　３５０mm モンキーレンチ　１５０mm 〃　２５０mm 〃　４５０mm ワイヤーブラシ　角型 〃　剣型 〃　棒型 斜刃ニッパー　１２５mm 差込角　１／４　小型ソケット１０駒 ５～１２mm ナットスピンナーハンドルバー付　１３０mm パテナイフ トルクレンチ　1,３００cm—kg ハクソーフレーム 金切鋸刃　１２本 差込角１／２ソケット１３駒３／８～１ ９～２６mm ラチェットハンドル　２５０mm ナットスピンナーハンドルバー付　３８０mm エキステンションバー　１５０mm スライディングテーハンドル　３００mm ユニバーサルジョイント　８０mm エキステンションバー　２５０mm スパークプラグレンチセット５／８～１６本 イグニッションレンチセット　５～１２mm スパークプラグレンチ　１０×１４ 〃　１４×１８ プラスチック柄（＋）ドライバー 〃　〃 〃　〃 スパークシードライバー スタッビードライバー（—） プラスチック柄ドライバー（—）　５０mm 〃　７５mm 〃　１００mm 〃　１２５mm 〃　１５０mm 〃　２００mm ギャープーラー センターポンチ 真鍮ポンチ フレアナットレンチ　３／８×７／１６ 〃　１／２×９／１６	

		シックネスゲージ　７５㎜ プラグギャップゲージ ピッチゲージ ピストンフィラーゲージ　２３０㎜	
a－７	万　　力	普及型 呼称　１５０ アゴ巾　１５６.０ アゴの開き　１６５.０	5
a－８	ユニバーサルプーラーセット	ベアリングレースプーラーセット　1 トラックバス用ホイル ハブプーラー ギャープーラー　３３０㎜　1 〃　１５０㎜　1 ターミナルプーラー　１１０㎜　1 スライドハンマーギャープーラー ベアリングレースプーラーセット プーラーボード　９３０㎜×７７０㎜	1
a－９	マイクロメーター	外測用マイクロメーターセット ０～　２５　1 ２５～　５０　1 ５０～　７５　1 ７５～１００　1 １００～１２５　1 １２５～１５０　1	2　組
a－１０	マイクロメーター	内測用マイクロメーターセット 最小目盛　0.０１㎜ 測定範囲　５０～１５０㎜ ヘッド　５０～６３㎜ 継足パイプ　１３㎜ 〃　２５㎜ 〃　５０㎜ スペーシングカラー　６㎜	1　組
a－１１	ダイヤルゲージ	最小目盛　１／1,０００ 測定範囲　０～１㎜ 目盛盤　０－１００－０ 測定圧　６０～８０gr	1
		最小目盛　１／１００ 測定範囲　０～１０㎜ 目盛盤　±０－５０－１００ 測定圧　６０～８０gr	1

a－12	ノギス	測定範囲　150㎜	5
a－13	シリンダーゲージ	カルマー型　測定範囲　35～60㎜ 10～18㎜ 50～150㎜	1 1 1
a－14	マグネットベース	ベース寸法　㎜　普及型 横46×縦60×高さ　48 高さ　233	2
a－15	トースカン	寸法　300㎜	2
a－16	スコヤー	台付寸法（プレートの高さ）　10㎝	1
a－17	定盤	長さ　200㎜　巾　150㎜ 高さ　60㎜	2
a－18	定盤	長さ　1,000㎜　巾　750㎜ 高さ　180㎜	1
a－19	ヤゲン台	長さ　125㎜　高さ　80㎜ 厚さ　50㎜	3
a－20	ヤゲン台	長さ　200㎜　高さ　140㎜ 厚さ　100㎜	1
a－21	直定規	長さ　500㎜　高さ40㎜　巾　8㎜	1
a－22	直定規	長さ1000㎜　高さ50㎜　巾10㎜	1
a－23	コンプレッションゲージ	最高目盛　25㎏／㎠	1
a－24	コンプレッションゲージ	〃　60㎏／㎠	1
a－25	バキュームゲージ	最大目盛　30㎝（水銀柱）0.5㎏／㎠	1
a－26	シックネスゲージ	葉長　65㎜　葉巾　12.7㎜ 葉数　25枚	2
a－27	ピストンフィーラーゲージ	寸法（全長）230㎜ 0.05　0.08　0.10　0.13　0.16 0.20　0.25　0.38	5
a－28	スクリューピッチゲージ	21枚 6.0　5.5　5.0　4.5　4.0 3.5　3.0　2.5　2.0　1.75	5

		1.5　1.25　1.0　0.9　0.75 0.5　0.45　0.4　0.35　0.3 0.25	
a－29	スクリューピッチゲージ	SAE，NF　1／4－28山 5／16－24　3／8－24 7／16－20　1／2－20 5／16－18　5／8－18 3／4　－16　3／8－16 1－14 パイプ山 1／8－27　1／4－18 3／8－18　1／2－14 3／4－14　7／8－~~11 1/8~~ 11 1/2 1 1／2－11 1／2　2－11 1／2 1 1/4 —— 11 1/2	5
a－30	温度計	200° C	2
a－31	温度計	100° C	4
a－32	直尺	300 mm	5
a－33	直尺	1,000 mm	1
a－34	比重計	スポイト式	2
a－35	トルクレンチ	F型 目盛単位／cm－kg　最小－最大 0～左右　920	1
a－36	トルクレンチ	QL型　0～左右　1,300	1
a－37	トルクレンチ	L型　0～左右　2,800	1
a－38	ピストンリングコンプレッサー	能力　50～125mm	5
a－39	ピストンリングファイリングツール	全長　310mm	2
a－40	ピストンリングツール		5
a－41	ピストンリングゲージ	測定範囲　40～153mm	1
a－42	バルブリフター	全長365mm　全巾310mm	1
a－43	バルブリフター	全長350mm　全巾　59mm	1
a－44	スタットボルト抜き	差込角12.7mm　ボルト径19mm	1
a－45	スタットボルト抜き	差込角19mm　ボルト径24mm	1

a－46	ガスケットポンチ	セット ポンチ　1／4　5／16　3／8 　　7／16　1／2　9／16 　　5／8　　7個 マンドレル　　1個	1
a－47	スクリューエキストラクター	セット ボルト寸法　6.5㎜ 〃　8㎜ 〃　10㎜ 〃　11㎜ 〃　13－15㎜	1
a－48	カーボンクリーニングセット	バルブガイドブラシ　7　8　9　10　各1本 772　カーボンリムピングブラシ 774　100㎜ワイヤーホイルブラシ 765　スクレッパー付ワイヤブラシ	5
a－49	エンジンクリーナー	容器付	1
a－50	エンジンクリーナー	全長　430㎜	1
a－51	エアーガン		1
a－52	エアーホース	6㎜×2B×10m	4
a－53	エアーホースジョイント	6.35㎜　ホース用	8
a－54	オイルシリンダ	容量　600cc	1
a－55	タイヤゲージ	測定圧8kg／cm²　丸型ホース付	1
a－56	エアーチャック	交換式　195㎜	1
a－57	バルカナイジングクランプ（ファイアポット）	S型	1
a－58	スクリュプレート	タップハンドル　6～18㎜ ダイスハンドル　50㎜ 〃　38㎜ 収容ケース 山数　ダイス径 1.0　38㎜　中タップ 1.25　38㎜　ダイス　} 各1個 1.5　38㎜ 1.5　38㎜	1

		1.5　　38㎜ 1.5　　50㎜ 1.5　　50㎜ 1.5　　50㎜	
a－59	スクリュプレート	タップハンドル1／4～3／4㎜ 〃　　3／8～1　㎜ ダイスハンドル　　38㎜ 〃　　50㎜ 山数　ダイス径 28　38　中タップ 24　38　ダイス　} 各1個 24　38 20　38 20　38 18　50 18　50 16　50 14　50 14　50	1
a－60	ガス溶接器具セット	英式 酸素調整器　1 アセチレン調整器　1 A号溶接機（火口5本付）　1 小型切断機（火口3本付）　1 小型溶接機（火口5本付）　1 酸素用ゴムホース　10m アセチレン用ホース　10m 溶接用ライター　1 溶接用眼鏡　1 ホースバンド　4	1
a－61	電気溶接用ヘルメット	手持式	2
a－62	電気溶接用革手袋	3本指	2
a－63	部品兼洗皿	450×300×120	5
a－64	リーマセット	使用し得る範囲 11本組　12－38（1／32－1 1／2） 12　－13.5　㎜ 13.5　－15　㎜ 15.0　－16.75㎜ 16.75－18.25㎜ 18.25－19.75㎜	1

		19.75－21.5 21.5 －23.75 23.75－27.0 27.0 －30.25 30.25－34.25 34.25－38.0	
a－65	バルブシートカッター （リーマセット）	リーマ 15° 22 24 26 28 30 32 34 36 38 40 42 44 46 48 50 52 54 56 58 60㎜ リーマ 30° 24 26 28 30 32 34 36 38 40 42 44 46 48 50 52 54 56 58 60㎜ リーマ 45° 22 24 26 28 30 32 34 36 38 40 42 44 46 48 50 52 54 56 58 60㎜ リーマ 75° 24 28 30 34 36 38 42 46 50 54 58㎜ パイロット （小）5.5 6 7 7.5 7 9 8 8.7㎜ （大）8 8.5 8.7 9 10 11 12 13 14㎜ スリーブ 26.2㎜ リーマー 70個 パイロット 17本 バー 8㎜ 9㎜φ 2本	1
a－66	ユニバーサル ステアリングホイルプーラー	フレームアッセンブリー フレームナット ワイドフォーク ナローフォーク スペシャルフォーク スロットアダプター プレシュアスクリューアダプター フォーアアームヨーク ヨークプレシュアスクリュー 8㎜N．Fスタッド 2本 8㎜N．Fスタッド 3本 ナット付 10㎜N．Fスタッド 3本 ワッシャー付 メタルケース	1

a－67	ユニバーサルホイルプーラー	3本爪	1
a－68	チューブフラ_リング カッターツール	チューブフラーリングアンド カッターツール（シングルフラーリング）	1
a－69	ブッシュ着脱器	マンドレル　3本 アダプター　14個 寸法　7／16　1／2　9／16　5／8 11／16　3／4　13／16 7／8　15／16　1　1 1／16 1 1／8　1 3／16　1 1／4 重量　2.1 kg	1
a－70	ショックドライバーセット	S－20長（ロングサイズ） （ショックドライバー12.7㎜） R－20　ハンドル 1／2"角　ドライブ六角ソケット MMサイズ又はINCHサイズ10コ） メタルケース 160㎜×100㎜×45㎜	1
a－71	フェンダー工具セット	アンビルドーリー バードーリー ウイッジドーリー トードーリー バーボスドーリー フェンダードーリー ヒルドーリー ヒックハンマー ディキングハンマー ピンハンマー スリンキングハンマー ピンパンマー デイキングハンマー パンピングハンマー ピッキングハンマー	1
a－72	コンパス	鋼製　150㎜	5
a－73	外側固定キャリパ	150㎜	2
a－74	内側固定キャリパー	150㎜	2
a－75	トースカン	角台サーフェスゲージ　250㎜	2
a－76	ピストルオイラー	アルミ合金	4
a－77	オイルメジャー	2ℓ	1

a－78	ブレーキシックネスゲージ	0.15　0.2　0.25　0.3　0.38 0.46　0.51　0.56　0.81㎜	5
a－79	シートカバー	1,600×900㎜　9号帆布製	2
a－80	フェンダカバー	1,200×900㎜　ビニール製	2
a－81	シリンダーライナープーラー	ライナー　95ø　100ø　105ø 110ø　120ø	1
a－82	噴射ポンプスタンド	洗皿寸法　485×300×43㎜ 全高　311㎜ 分解台固定取付孔　13ø×4㎜ 回転可能（上下左右）	1
a－83	ポンプ分解工具セット	タペット支持板　8 取付鋼板　1 平丸小ねじ　4 特殊ねじ回し　1 弁座抜器　1 抜き取具　1 プランジャー挟み具　1 ローラー挟み具　1 両口スパナ　2 調速機バネ抜取具　1 ボックススパナ　1 調節桿サヤ抜器　1 ラチェットハンドル　1 L型レンチ　1 ソケットレンチ　1 〃　1 特殊ねじ回し　1 特殊レンチ　1 特殊ねじ回し　1 ボックスレンチ　1 片口スパナ　1 ソケットレンチ　1 〃　1 〃　1	1
a－84	ピストンバイス	50～150㎜	1
a－85	リジットラック	5ton　580㎜　2ヵ1組	4　組
a－86	棒型タイヤゲージ	指針上昇式　全長200㎜ 圧力測定能力　10kg／cm² 6号－A	1

a－87	タイヤビードブレーカー	全長　巾　高 850×380×430	
a－88	エアバルブラッパ	ゴムキャップ付	1
a－89	ブレーキオイルフィラ	ガラス製	1
a－90	ドリル	29本組セット　0.5～13.0mm (1／32～1／2)	2
a－91	やすり	平荒　300mm	5
		平中　200mm	5
		平細　200mm	2
		平荒　200mm	2
		甲丸　200荒	2
		甲丸　200中	2
		甲丸　200細	2
		三角　200荒	2
		三角　200中	2
		丸　200荒	2
		丸　200中	2
		四角　200荒	2
		四角　200中	2
		F－10	5
a－92	組やすり	10本組　中目	2
a－93	やすり用柄	125mm	10
a－94	オイルストン	150×50	2
a－95	ポイントヤスリ	タングステンポイントヤスリ 全長　約135mm	5
a－96	金切鋏	270mm直刃	2
		柳刃　270mm	2
		エグリ刃　270mm	2
a－97	ハンマ	ゴム中	2
		両口向槌	2
		4.5kg	1
		鋼　1.3kg	2
		木　60φ	2
a－98	タガネ	平タガネ　16mm　165mm	15

		25㎜	15
		えぼしタガネ　刃巾　6㎜ 寸法　150㎜	15
a-99	ベアリングスクレッパー	250㎜	5
a-100	μボルトレンチ	23×26㎜	1
		23×29㎜	1
		32×35㎜	1
a-101	ユニバーサル ジョイントレンチ	口径　10㎜ 12㎜ } 各1個 14㎜	1
a-102	強力大型ソケットセット	ソケット（差込角　25.4㎜） 35　38　41　46　50 54　58　63 SL—22　スライディングハンドル EXD—8　エキステンションバー EXD—16　〃 #20　ユニバーサルジョイント 収容箱　約600×115×150㎜	1
a-103	ブレーキシリンダクランプ	スライドタイプクランプ　4本セット 2 7／8　4 7／8	1
a-104	グリースポンプ（レバー式）	容量　300cc 径φ×全長㎜　50×450 重量　1.35㎏ 最大圧力　㎏／㎠　250	2
a-105	塗装マスク		3
a-106	燃料消費計	全高　全巾　全長 260×250×225㎜ アタッチメント　高さ　60㎜ 重量　5.3㎏	1
a-107	バイト	剣仕上　5／8" 高速度鋼	1
		直剣　5／8"	1
		左勝手　5／8"	1
		右突切　5／8"	2
		孔ぐり　5／8"	1

		孔仕上　5／8"	1
		孔ねじ　5／8"	1
		セーパー直剣　5／8"	1
a-108	ボンベ運搬車	2本積ニュートラ1型 （O_2 －1本　C_2H_2 －1本）	1
a-109	バルブガイドリーマ	13本組　直径5.5㎜～12㎜	2 組
a-110	グリースニップルレンチ	28山（ピッチ） 27山（ピッチ）	1 1
a-111	嗜寝　板	920×500×60㎜スチール	2
a-112	ブースターケーブル	バッテリーケーブル	1
a-113	ミゼットボックスセット （ライトサービスセット）	ソケット ~~巻込11～26.7㎜ ソケット12角~~ さしこみ角 9.5㎜用 （9㎜～26㎜　計13ヶハンドル4ヶ付） 6角 8、9、10番 12角 12、14、[redacted]、17、19、21番	各 1 8ヶ入りセット
a-114	プラグサービスセット	110V　空気圧7～10kg	1
a-115	キャンバキャスタゲージ	マグネット式	1
a-116	ノズルテスター	ボッシュ型　500kg／cm² 同　圧力計	1 1
a-117	ディスクサンダー	150㎜	1
a-118	ディスクグラインダー	150㎜	1
a-119	ハンドグラインダ	容量コレットチャック　6㎜	1

各部門共通

番号	品名	仕様	数量
C－1	電気ドリル	最大穴あけ能力　6.5㎜ 出力　120W　単相直流 電圧　110V　50~/s 全負荷電流　2.6A 回転数　無負荷時　2,200r.p.m 全　〃　1,450　〃 ドリル取付方法　チヤック№1	2
		最大穴あけ能力　13㎜ 出力　250W　単相直流 電圧　110V　50~/s 全負荷電流　5.0A 回転数　無負荷時　640r.p.m 全　〃　450　〃 ドリル取付方法　チヤック№2½	1
		最大穴あけ能力　25㎜ 出力　1,000W　三相交流 電圧　415V　50~/s 全負荷電流　4.5A 回転数　無負荷時　215r.p.m 全　〃　205　〃 ドリル取付方法　ソケット　M.T.№3	1
C－2	刻印	英字マーク　3㎜	2
		6㎜	2
		数字マーク　3㎜	2
		6㎜	2
C－3	玉掛けワイヤ	1m（両端環付け）　~~9分~~ 12mm	4
		2m	4
		玉掛け用ワイヤ　~~3分~~ 9mm　30m	2
C－4	チエンブロック	巻上能力　2t	1

C－5	ファイヤポット	ガソリン用　燃料タンク容量　3.5ℓ 溶解速度　Pb10kg　7分 バーナ温度　1,300℃	1
C－6	トーチランプ	ガソリン用　容量1ℓ ガソリン消費量　1時間0.25ℓ 熱度　1,200℃ バーナー2ケ付	1
C－7	巻尺	20m　（ステンレス）	3
C－8	水準器	角度　2／100　200×200m/m 平型　2／100　200m/m 木製　水平器　全長　600m/m	1 1 1
C－9	台ばかり	秤量　100kg　最小目盛　50g	1
C－10	ブラシ	油付（馬毛製）　大 中 小	200 200 200
C－11	キャリヤー（運搬車）	積載量　500kg　片押	1
C－12	電気ペンシル	電源　110V	1
C－13	電気サンダ	240V　最大容量　180m/m×6	1
C－14	ハンド・ラインダ	110V　150m/m	1
C－15	スプレーガン	1ℓカップ容器　口径　1.3m/m 200m/mパターン	2
C－16	電気はんだごて	110V × 150W 標準型コード付 110V × 500W　〃	3 1
C－17	はんだごて	目付　450gr	5
C－18	パイプカッター	1/8～2 2 1/2～4	1 1