添付資料 Ⅳ

ＮＥＣの営業収入及び支出

（単位10万ルピー）

(a) 総収入

（料金表区分別）

	1970/71	1971/72	1972/73	1973/74	1974/75	1975/76	1976/77	1977/78	1978/79	1979/80
家庭用	49.63	63.38	75.37	98.51	110.83	134.55	310.09	238.10	266.84	299.25
工業用	7.99	9.28	15.01	27.06	32.59	46.55	79.75	19.12	103.69	154.33
商業用	10.00	11.55	13.84	15.97	20.89	27.76	44.91	52.41	71.07	113.83
大口電力	6.52	6.60	12.38	7.68	8.99	11.56	11.91	11.80	52.52	11.98
街路灯	0.99	0.97	1.93	1.34	1.45	1.56	2.72	3.42	4.24	9.15
雑	2.04	3.06	4.56	8.50	18.38	10.19	11.40	13.77	35.81	42.52
総収入	87.17	96.98	122.09	159.06	187.12	232.19	360.78	410.62	494.22	631.06
払戻	1.04	0.69	0.79	0.94	1.28	1.05	0.99	1.08	1.24	1.21
実収入	86.13	96.29	121.30	158.12	186.10	231.10	359.79	409.54	492.98	629.85
前年比増加	10.26%	11.79%	25.97%	30.35%	17.69%	24.20%	55.66%	13.83%	20.37%	27.76%

(b) 総支出

1970/71	1971/72	1972/73	1973/74	1974/75	1975/76	1976/77	1977/78	1978/79	1979/80
81.38	87.70	106.20	149.00	258.87	322.33	251.35	393.81	558.12	458.98

添　付　資　料　V

ＥＤ提案の計画内容

1) 新設１１KV配電線	９８.８９ km
a) 架　空　線	８６.４６
市街地区	
カトマンズ	8.8 6
パ　タ　ン	6.7 6
バクタプール	3.8 0
農村地区	６７.０４
b) 地　中　線	１２.４３
市街地区	
カトマンズ	6.7 6
パ　タ　ン	2.1 7
バクタプール	2.5
農村地区	1.0
2) 電圧及び電線サイズの格上げ	２７.５ km
a) 架　空　線	9.5
カトマンズ	6.5
パ　タ　ン	3.0
b) 地　中　線	１８.０
カトマンズ	１７.５
パ　タ　ン	0.5
3) 配電用変圧器	４６,１００ KVA
4) ４００／２３０Ｖ線（新設及び改修）	２０６.５ km
a) 架　空　線	２０１.５
市街地区	１８.０
農村地区	１８３.５
b) 地　中　線	5.0
Cv　４Ｃ－１５０sq.mm	2.0
Cv　４Ｃ－　７８sq.mm	3.0

5) 電力量計他

a) 電力計量	34,700個
b) 区分開閉器，11KV（負荷しゃ断器）	100組
c) 11KVカットアウトスイッチ	1,500個
d) 自動線路再投入装置	25個
e) 変圧器工場及試験所用機器	1式

6) 保守用工具

a) 車　輛

作業車（ブーゼル）	1輛
ピックアップ（　〃　）	3輛

b) 架線用工具

チェーンブロック	5個
ハンドウインチ	10〃
張線器	20〃
安全ベルト	100〃
接地用具	15〃
カットアウト操作棒	15〃
安全帽	100〃
スナッチブロック	15〃
ワイヤ・カッタ	5〃
台付ワイヤ	140〃
ガラスファイバー梯子	200〃

7) カトマンズ市内に新変電所建設

K2変電所は近い将来過負荷となるおそれがあるので何らかの対策を講ずることを強く要求される。

農村地区配電線詳細

	地　区	距　離 (km)	回線数	電　線
11 kV 新設線				
1.	Jhoukhel	1.57	1	ACSR 25 sq.mm
2.	Duwakot	2.89	1	− do −
3.	Gundu	3.73	1	− do −
4.	Chhaling	0.53	1	− do −
5.	Bageswari	2.45	1	− do −
6.	Lamatar	5.50	1	− do −
7.	Phutungchour	1.75	1	− do −
8.	Dachhi	0.90	1	− do −
9.	Bimdunga	0.53	1	− do −
10.	Chovar	2.13	1	− do −
11.	Jharwarasi (North)	0.90	1	− do −
12.	Bisanku Narayan	0.98	1	− do −
13.	Indrayani	1.35	1	− do −
14.	Goldhunga	1.35	1	− do −
15.	Chunikhel	1.14	1	− do −
16.	Dadhikot	2.78	1	− do −
17.	Nagarkot	−	1	−
18.	Chapagaor	2.00	1	ACSR 25sq.mm
19.	Shipadol	3.35	1	− do −
20.	Jhor	12.30	1	− do −
21.	Dahachok	2.85	1	− do −
22.	Lapsephedi	3.38	1	− do −
23.	Sudal	4.95	1	− do −
24.	Tathali	3.53	1	− do −
25.	Jharwarasi (South)	3.20	1	− do −
	合　計	67.04		

農村地区配電線詳細（つづき）

	地 区	距 離 (km)	回線数	電 線
400/230V 低圧線				
1.	Jhoukhel	11.01	1	ACSR 58sq.mm ACSR 25sq.mm
2.	Duwakot	12.23	1	- do -
3.	Gundu	13.77	1	- do -
4.	Chhaling	4.60	1	- do -
5.	Bageswari	11.63	1	- do -
6.	Lamatar	21.50	1	- do -
7.	Phutungchour	4.13	1	- do -
8.	Dachbi	4.45	1	- do -
9.	Bimdunga	6.65	1	- do -
10.	Chovar	5.03	1	- do -
11.	Jharwarasi (North)	1.40	1	- do -
12.	Bisanku Narayan	2.90	1	- do -
13.	Indrayani	3.85	1	- do -
14.	Goldhunga	3.90	1	- do -
15.	Chunikhel	1.15	1	- do -
16.	Dadhikot	8.83	1	- do -
17.	Nagarkot	7.15	1	- do -
18.	Chapagaor	6.98	1	- do -
19.	Shipadol	7.20	1	- do -
20.	Jhor	12.00	1	- do -
21.	Dahachok	5.00	1	- do -
22.	Lapsephedi	3.00	1	- do -
23.	Sudal	14.60	1	- do -
24.	Tathali	6.00	1	- do -
25.	Jharwarasi	4.50		
	合 計	183.46		

添付資料 Ⅵ

第1期第2次計画の工事数量

1) 新設11KV配電線	70.81km
a) 架空線	15.18
市街地区	(24.50)
カトマンズ	8.75
パタン	4.25
バクタプール	0.50
連系線	11.00
農村地区	(33.68)
b) 地中線	12.63
市街地区	(11.63)
カトマンズ	6.76
パタン	2.17
バクタプール	2.50
連系線	0.20
農村地区	(1.00)
2) 電圧及び電線サイズの格上げ	11.70km
a) 架空線	3.20
カトマンズ	3.04
パタン	0.16
b) 地中線	8.50
カトマンズ	4.83
パタン	3.67
3) 配電用変圧器	27,075KVA
3φ 11／0.4KV, 250KVA	35台
100KVA	152〃
50KVA	39〃
25KVA	47〃
(合計)	273〃

4) 400／230V低圧線（新設及び改修）	144.53km
a) 架空線	139.53
市街地区	18.00
農村地区	121.53
b) 地中線	5.00
Cu 4C×150sp.mm	2.00
Cu 4C× 38sp.mm	3.00
5) 電力量計他	1式
a) 電力量計	9,650個
3φ－4W，400V，15Amp.	100
－ditto－ 30Amp.	50
1φ－2W，230V，10／60Amp.	1,500
－ditto－ 5／30Amp.	4,000
－ditto－ 5／15Amp.	4,000
b) 11KV区分開閉器	50個
c) 11KVカットアウトスイッチ	600個
6) 保守用工具	1式
チェーンブロック	5個
ハンドウインチ	10〃
張線器	20〃
接地用具	15組
カットアウト操作棒	15個
安全帽	100〃
安全ベルト	100〃
スナッチブロック	15〃
ワイヤ・カッタ	5〃
台付ワイヤ	140〃
7) タバタリ開閉所機器	1式
a) 盤	9組
引込線用	2
引出線用	6
所内用（電池・充電盤とも）	1

b） 地中線用ケーブル	6.00 km
3C－200 sq・mm Cu	5.00
3C－200 sq・mm Al・	1.00
c） ケーブル端末処理材	1式

架空線及び地中線詳細

項　目	こう長 (km)	回線数	電　線（ACSR）
1) 新設 11 KV配電線			
a) 架　空　線	58.18 Km		
i) 市街地区	24.50		
(Kathmandu)	(8.75)		
Kalirkisthan	1.48	1	ACSR 95 sq.mm
Battisputali East	0.37	1	ACSR 25 sq.mm
Kurmagon	0.18	1	- ditto -
Mir Bhawar	0.25	1	- ditto -
Koteswar	0.30	1	- ditto -
Bimsengole-2	0.17	1	- ditto -
Maitidewi-2	0.28	1	ACSR 95 sq.mm
Kumarigole	0.40	1	ACSR 25 sq.mm
Nayabazar	0.04	1	- ditto -
Chetrapati	0.18	1	- ditto -
Tahachal	0.24	1	- ditto -
Kal car	0.30	1	- ditto -
Min of Forests	0.25	1	- ditto -
Babar Mahal	0.24	1	- ditto -
Bareswar	0.25	1	- ditto -
Min Bhawar	0.30	1	- ditto -
Chable	0.25	1	- ditto -
Hadigon	0.30	1	- ditto -
Garridhara	0.28	1	- ditto -
Dall	0.30	1	- ditto -
Kimdol	0.30	1	- ditto -
Tahachal-2	0.24	1	- ditto -
- ditto -3	0.25	1	- ditto -
Siuchatar	0.26	1	- ditto -
Sunargoan	0.17	1	- ditto -
Ghneswar-Bhandarkhel	1.17	1	ACSR 95 sq.mm

項　目	こう長 (km)	回線数	電　線（ACSR）
(Patan)	(4.25)		
Kandevatesthan	0.56	1	ACSR 95 sq.mm
Pulchok	0.14	1	ACSR 25 sq.mm
Purnachandi	0.31	1	- ditto -
Balkumari	0.38	1	- ditto -
Tikhidewar	0.25	1	- ditto -
Nyankhel	0.25	1	- ditto -
Sanepa Dhunga Khani	0.77	1	- ditto -
Gusingal	0.20	1	- ditto -
Tadamlo	0.24	1	- ditto -
Inar	0.30	1	- ditto -
Sanchal	0.25	1	- ditto -
Bakhundol	0.30	1	- ditto -
Jhamsikhel	0.30	1	- ditto -
(Bhakutapur)	(0.50)		
Bolachhe	0.20	1	ACSR 25 sq.mm
Nasumana	0.30	1	- ditto -
(連　系　線)	(11.00)		
Bhaktapur	3.30	1	ACSR 95 sq.mm
Cable Gokarna	3.80	1	- ditto -
Patan Radio Nepal	3.90	1	- ditto -
ii) 農村地区	33.68		
Jhoukhel	1.57	1	ACSR 25 sq.mm
Duwakot	2.89	1	- ditto -
Gundu	3.73	1	- ditto -
Chhaling	0.53	1	- ditto -
Bageswari	2.45	1	- ditto -
Lamatar	5.50	1	- ditto -
Phutung Chour	1.75	1	- ditto -

項　目	こう長 (km)	回線数	電　線（ACSR）及びケーブル
Dachhi	0.90	1	ACSR 25 sq.mm
Bindunga	0.53	1	- ditto -
Chovar	2.13	1	- ditto -
Jharwarasi	4.10	1	- ditto -
Bisank Narayan	0.98	1	- ditto -
Indrayani	1.35	1	- ditto -
Goldhunga	1.35	1	- ditto -
Churikhel	1.14	1	- ditto -
Dadhikot	2.78	1	- ditto -
b) 地　中　線	12.63		
i) 市街地区	11.63		
(Kathmandu)	(6.76)		
K_2 City hall	0.43	1	CVTAZV AL 3C x 200 sq.mm
Thamel	0.56	1	- ditto -
Kalinkisthan	0.15	1	CVTAZV AL 3C x 100 sq.mm
Kalimati	0.14	1	- ditto -
Matull tole	0.20	1	- ditto -
Tripureswar	0.19	1	- ditto -
Lagon tole	0.33	1	- ditto -
Sarki goan	0.15	1	- ditto -
Baneswar	0.39	1	- ditto -
Kalikasthan	0.24	1	- ditto -
Bhimsengole-1	0.37	1	- ditto -
Bagh Bazar	0.17	1	- ditto -
Dilli Bazar	0.24	1	- ditto -
Maitidewi-1	0.40	1	- ditto -
Maitidewi-2	0.32	1	CVTAZV AL 3C x 200 sq.mm
Gathe Kulo	0.29	1	CVTAZV AL 3C x 100 sq.mm
Mali gaon	0.34	1	- ditto -
Lajimpot-1	0.40	1	- ditto -
Lajimpot-2	0.31	1	- ditto -
Battis Putali	0.25	1	- ditto -
Bagh Bazar-2	0.47	1	- ditto -

項 目	こう長 (km)	回線数	ケーブル
Dilli Bazar-3	0.22	1	- ditto -
Naya Bazar	0.20	1	- ditto -
(Patan)	(2.17)		
Pulchok	1.90	1	CVTAZV AL 3C x 200 sq.mm
Dhobighat	0.10	1	CVTAZV AL 3C x 100 sq.mm
Sanepa Dhunga Khani	0.17	1	- ditto -
(Bhaktapur)	(2.50)		
Lachma tole	0.20	1	CVTAZV AL 3C x 100 sq.mm
Chahwasa tole	0.20	1	- ditto -
Pati Bihrr	0.20	1	- ditto -
Maru tole	0.20	1	- ditto -
Chhor tole	0.20	1	- ditto -
Taumadhi	0.20	1	- ditto -
Thalachhe	0.20	1	- ditto -
Golmadhi	0.20	1	- ditto -
Datatre	0.20	1	- ditto -
Chochhe	0.20	1	- ditto -
Bholachhe	0.20	1	- ditto -
Muldhoka	0.20	1	- ditto -
B.I.D	0.10	1	- ditto -
(連 系 線)	(0.2)	1	CVTAZV AL 3C x 200 sq.mm
ii) 農村地区	1.00		
Ring line crossing	1.00	1	CVTAZV AL 3C x 100 sq.mm

項　目	こう長 (km)	回線数	電　線(ACSR)又はケーブル
2) 電圧，電線サイズ格上げ	11.68 Km		
a) 架　空　線	3.20		
(Kathmandu)	(3.04)		
New road	0.22	1	ACSR 95 sq.mm
Chetrapati	1.11	1	- ditto -
Sobhabhagwati	0.55	1	- ditto -
Bijeswari	0.49	1	- ditto -
Kankiswari	0.18	1	- ditto -
Naya Bazar	0.49	1	- ditto -
(Patan)	(0.16)		
Thaphity	0.16	1	ACSR 95 sq.mm
b) 地　中　線	8.50		
(Kathmandu)	(4.83)		
New road	0.59	1	CVTAZV 3C x 200 sq.mm
Jyatha	1.59	1	- ditto -
Chetrapati	0.43	1	- ditto -
Sobhabhagwati	0.16	1	- ditto -
Kaneswari	0.90	1	- ditto -
Bhinsenthan	0.39	1	- ditto -
New road	0.35	1	CVTAZV 3C x 100 sq.mm
Jyatha	0.42		- ditto -
(Patan)	(3.67)		
Naudon tole - Patan Gate	2.02		CVTAZV 3C x 200 sq.mm
Thaphity	0.13		CVTAZV 3C x 100 sq.mm
Ekhachhen	0.46		- ditto -
Dalachhe Ebi	0.48		- ditto -
Luksi	0.30		- ditto -
Dhobighat	0.28		- ditto -

項　目	こう長 (km)	回線数	電　線（ACSR）又は ケーブル
3) 400/230V 低圧線（新設及び改修）	144.5 Km		
a) 架　空　線	139.53		
City area	(18.00)	1	ACSR 58 sq.mm
Rural area	(121.53)		
Jhaukhel	11.01	1	ACSR 25 sq.mm
Duwakot	12.23	1	- ditto -
Gundu	13.77	1	- ditto -
Chhaling	4.60	1	- ditto -
Bageswari	11.63	1	- ditto -
Lamatar	21.50	1	- ditto -
Phutung chour	4.13	1	- ditto -
Dachhi	4.45	1	- ditto -
Bindunga	6.65	1	- ditto -
Chovar	5.03	1	- ditto -
Jharwarasi	5.90	1	- ditto -
Bisanku Narayan	2.90	1	- ditto -
Indrayani	3.85	1	- ditto -
Goldhunga	3.90	1	- ditto -
Chunikkel	1.15	1	- ditto -
Dadhikot	8.83	1	- ditto -
b) 地　中　線	5		
City area	2	1	VVWAZV, Cu 4C x 150 sq.mm
"	3	1	VVWAZV, Cu 4C x 38 sq.mm

添付資料 Ⅶ

カトマンズの気象

(1) 降水量（1961－75）

（単位mm）

	1月	2月	3月	4月	5月	6月	7月	8月	9月	10月	11月	12月	年間
平均降水量	18	21	33	54	83	270	383	338	160	62	07	02	1,431

(2) 気温（1961－75）

（単位℃）

	1月	2月	3月	4月	5月	6月	7月	8月	9月	10月	11月	12月	極値
平均最高	18.6	20.8	24.8	28.2	29.5	28.9	27.7	27.7	27.4	26.6	23.1	20.0	36.6（May）
平均最低	1.5	3.1	6.6	10.4	14.1	17.8	18.8	18.6	17.1	12.4	6.5	2.2	−3.3（Dec）

出所：Central Bureau of Statistics, Statistical Pocket Book, Nepal, 1982.

（Department of Irrigation, Hydrology and Meteorology）

添付資料 Ⅷ

本プロジェクトにより電化される農村地区の住宅個数

（１９８１年国勢調査による）

部落名	住宅個数		
	総数	第１次工事分	第２次工事分
Pharping Soukhel	1,052	351	
Satikhel	509	509	
Sitapaila	1,101	1,101	
Gothatar	800	800	
Dhapasi Basundhara	764	382	
Indrayani	1,048	698	350
Mahankal	823	823	
Alapoth & Bhadrabas	645	273	
Chovar	832	421	411
Syuchatar	664	664	
Mane Maiju	948	473	
Goldhunga	748	561	187
Ramkot	1,126	751	375
Purano Naikap	902	451	
Jharuwasari	845	309	536
Dhapakhel	740	740	
Bisankhu Narayan	1,099	780	419
Jhoukhel	794		794
Duwakot	813		813
Gundu	816		816
Chhaling	1,188		1,188
Bageswari	691		691
Lamatar	1,005		1,005
Phutungchour	636		636
Dachhi	879		879
Chunikhel	823		823
Dadhikot	849		849
Total:	23,140	10,087	10,772

*　住宅総数は人口より、１住宅当りの家族数を５.５として算定したものである。

添付資料 Ⅸ

内陸輸送条件

全ての資機材はインドのカルカッタ港に陸上げされるであろう。

カルカッタからカトマンズへの輸送方法には2通りある。

1つの方法は鉄道輸送である。しかし鉄道は2種類のゲージがあり、カルカッターマザッファルプール間は広軌でマザッファルプールービルガンジ間は狭軌である。

よって、マザッファルプールにおいて全ての貨物は広軌貨車から狭軌貨車への積み替えが行なわれることになる。このため出荷後到着までの所要日数が不正確である等、輸送状態はそれほど良いとはいえない。

したがって、鉄道の代わりにトラック輸送による方が良いと思われる。トラック輸送によって、カルカッタ陸上げ後1ヶ月で、現場で貨物を受け取ることができよう。

ビルガンジからカトマンズまでの道路事情は良くなっており、2つのルートが此の2つの町を連結している。

1つは添付地図上（B）で示したルートで、標高2,500mのタマン峠を越える困難なマヘンドラハイウェイである。このルートは距離的には短いが、高い峠がある。

他の1つは添付地図上（A）で示したルートで、ヘタウラからバラットプールを経由しカトマンズに至るルートで殆んど平地である利点があり、距離的には、（A）ルートは（B）ルートの3倍近くの距離があるが、所要時間では、（A）ルートは（B）ルートより1時間程長くかかるだけである。したがって、重量物及び容積の大きい物の輸送の際は、（A）ルートによって輸送する方が有利であろう。

幹線道路の路線図は添付地図に示されている。

幹線道路　路線図

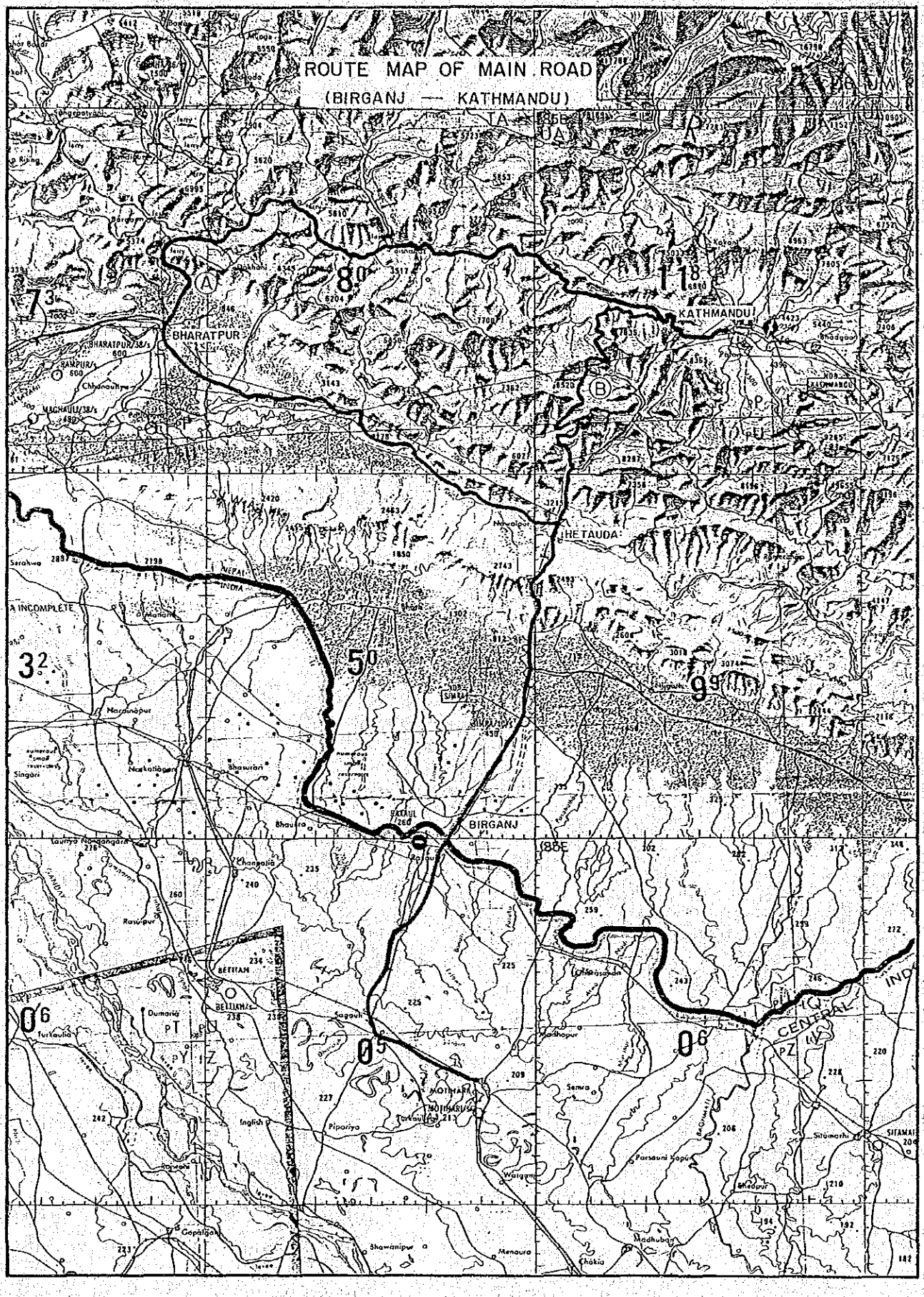
ROUTE MAP OF MAIN ROAD
(BIRGANJ — KATHMANDU)
KATHMANDU
BHARATPUR
BIRGANJ
JHETAUDA
NEPAL
INDIA
BETIAH
MOTIHARI
SITAMARHI
CENTRAL

添　付　地　図　及　び　図　面

KATHMANDU VALLEY

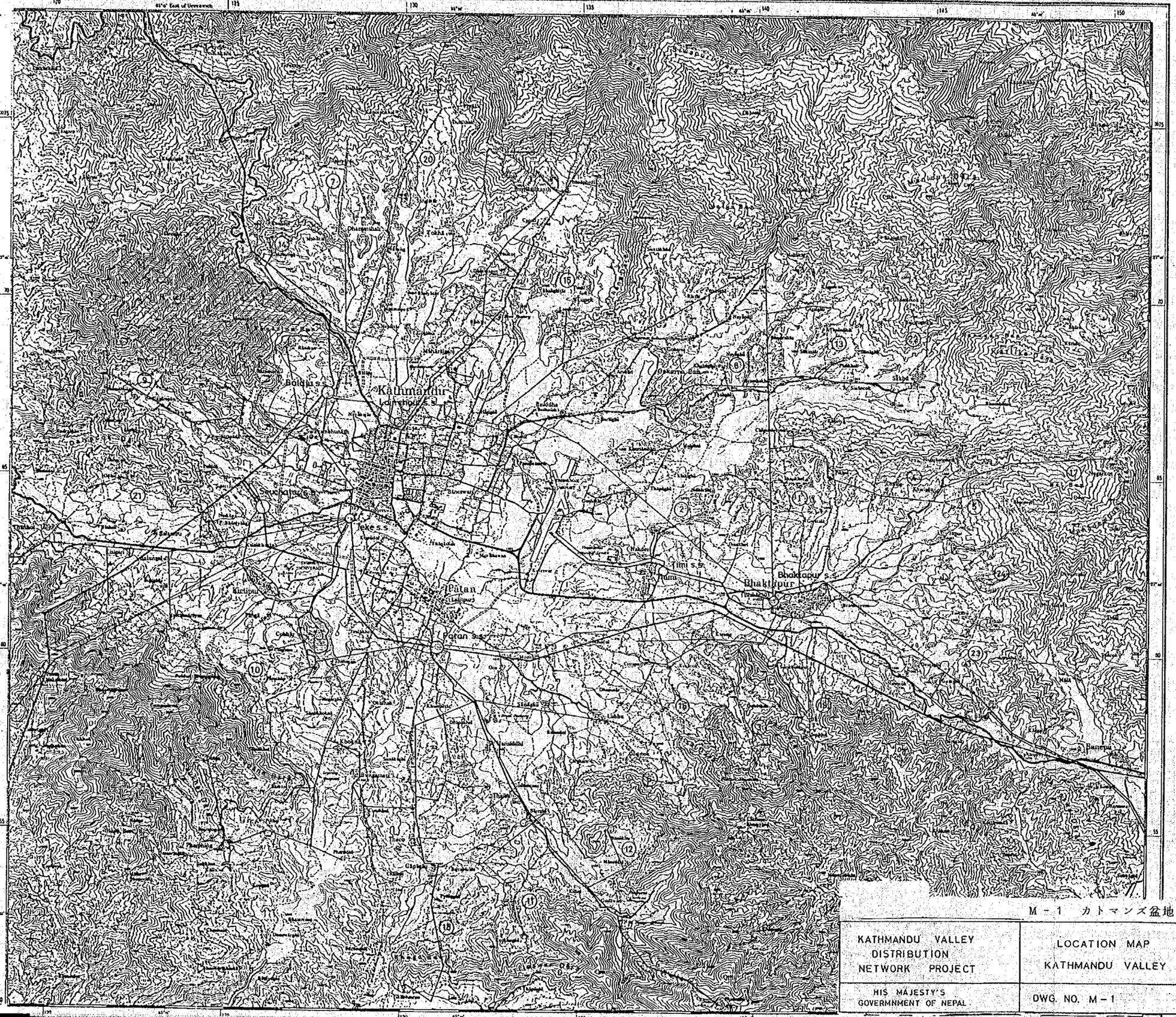

Legend Kathmandu Valley Map 1 : 50.000

- Motorable roads
- Jeepable roads
- Tarred thoroughfares
- Roads under construction
- Footpaths
- Monuments (temples)
- Railway
- Power lines with pylons
- Water pipe
- Bridge, footbridge, barrage
- 200 m = 656 ft
- 43 m = 131 ft — Contours
- 30 m = 98 ft
- Scarp, terrace
- Woodland

Conversion table

m	ft	m	ft
1000	3281	2000	6562
1200	3937	2200	7218
1400	4593	2400	7874
1600	5249	2600	8530
1800	5906	2800	9186

Scale 1 : 50.000 (2 cm = 1 km)

0 1 2 3 4 5 km
0 1 2 3 4 5 mile

Legend

- Proposed 11kv Distribution line
- Constructed by NEC
- Constructed by 1st stage
- Existing 11kv Distribution line
- Existing 33kv Transmission line
- 66kv Transmission line
- Existing 11kv Switching station
- 66kv Sub station

Name of village

1 Jhoukhel
2 Duwakot
3 Gundu
4 Chhating
5 Bageswari
6 Lamatar
7 Phutunga
8 Dachhi
9 Bimdunga
10 Chovar
11 Jharwarasi
12 Bisanku Narayan
13 Indrayani
14 Goldhunga
15 Chunikhel
16 Dadhikot
17 Nagarkot
18 Chapagaon
19 Shipadol
20 Jhor
21 Dahachoc
22 Lapsephedi
23 Tathali
24 Sudal

M－1　カトマンズ盆地内工事実施予定地区配置図

KATHMANDU VALLEY DISTRIBUTION NETWORK PROJECT	LOCATION MAP KATHMANDU VALLEY	DESIGN / DATE / CHECKED / APPROVED
HIS MAJESTY'S GOVERMNMENT OF NEPAL	DWG. NO. M－1	JAPAN INTERNATIONAL COOPERATION AGENCY

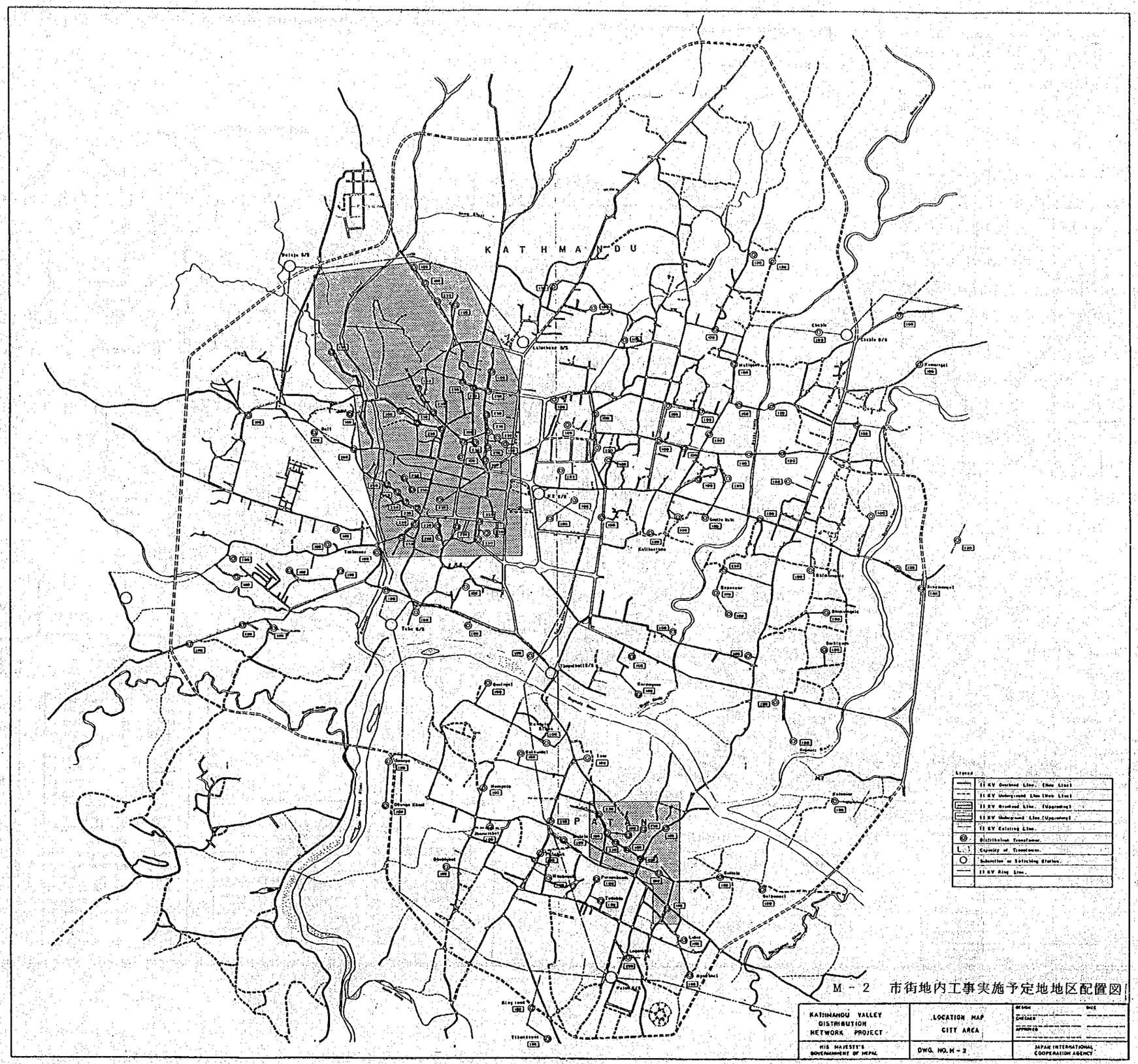

M－2　市街地内工事実施予定地地区配置図

LOCATION MAP

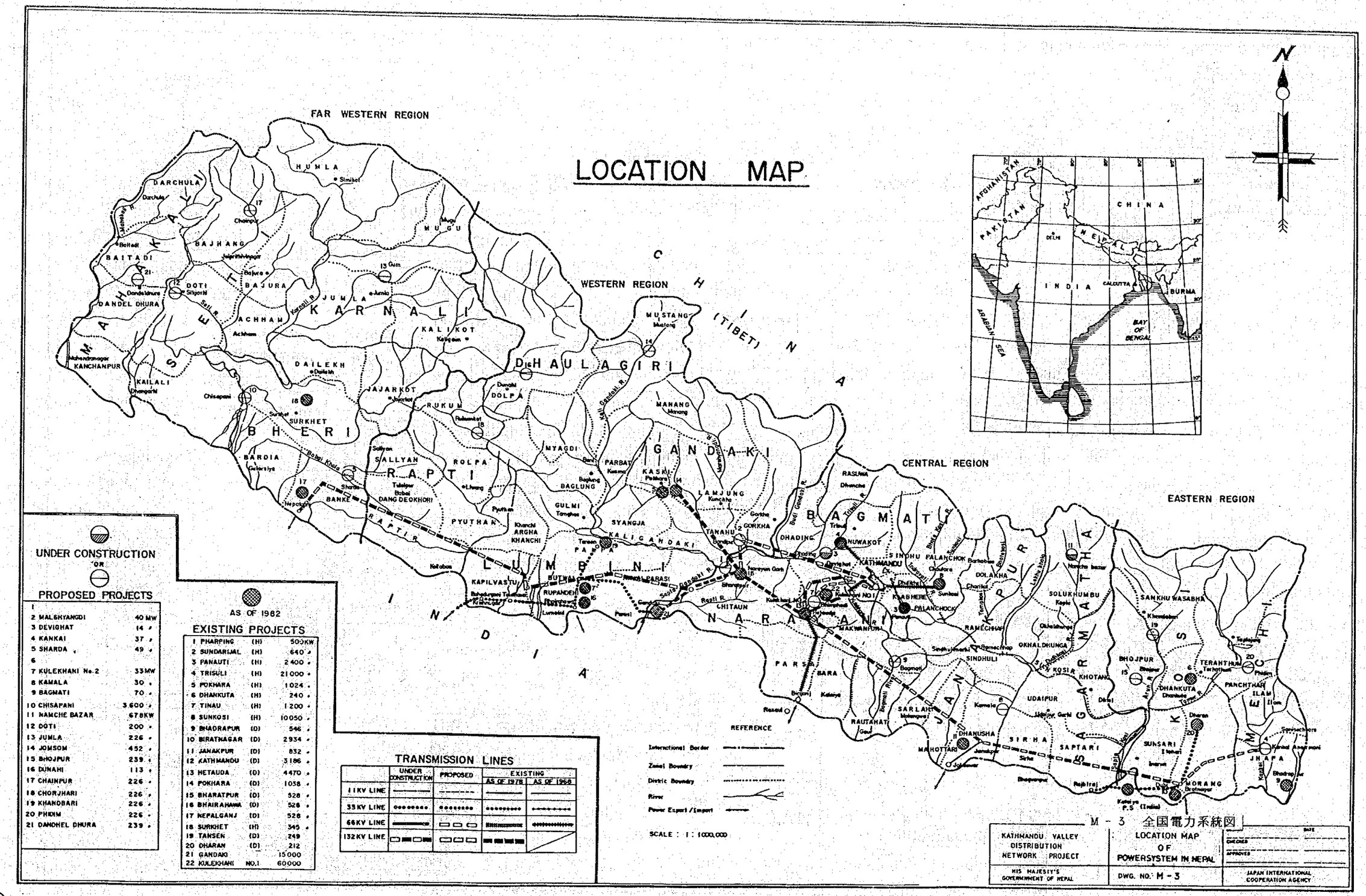

1		
2 MALEKHYANGDI		40 MW
3 DEVIGHAT		14 〃
4 KANKAI		37 〃
5 SHARDA		49 〃
6		
7 KULEKHANI No.2		33MW
8 KAMALA		30 〃
9 BAGMATI		70 〃
10 CHISAPANI		3.600 〃
11 NAMCHE BAZAR		67.8KW
12 DOTI		200 〃
13 JUMLA		226 〃
14 JOMSOM		452 〃
15 BHOJPUR		239 〃
16 DUNAHI		113 〃
17 CHAINPUR		226 〃
18 CHORJHARI		226 〃
19 KHANDBARI		226 〃
20 PHIDIM		226 〃
21 DANDHEL DHURA		239 〃

1 PHARPING	(H)	500KW
2 SUNDARIJAL	(H)	640 〃
3 PANAUTI	(H)	2 400 〃
4 TRISULI	(H)	21 000 〃
5 POKHARA	(H)	1024 〃
6 DHANKUTA	(H)	240 〃
7 TINAU	(H)	1 200 〃
8 SUNKOSI	(H)	10050 〃
9 BHADRAPUR	(D)	546 〃
10 BIRATNAGAR	(D)	2934 〃
11 JANAKPUR	(D)	832 〃
12 KATHMANDU	(D)	3186 〃
13 HETAUDA	(D)	4470 〃
14 POKHARA	(D)	1038 〃
15 BHARATPUR	(D)	528 〃
16 BHAIRAHAWA	(D)	528 〃
17 NEPALGANJ	(D)	528 〃
18 SURKHET	(H)	345 〃
19 TANSEN	(D)	249
20 DHARAN	(D)	212
21 GANDAKI		15000
22 KULEKHANI	NO.1	60000

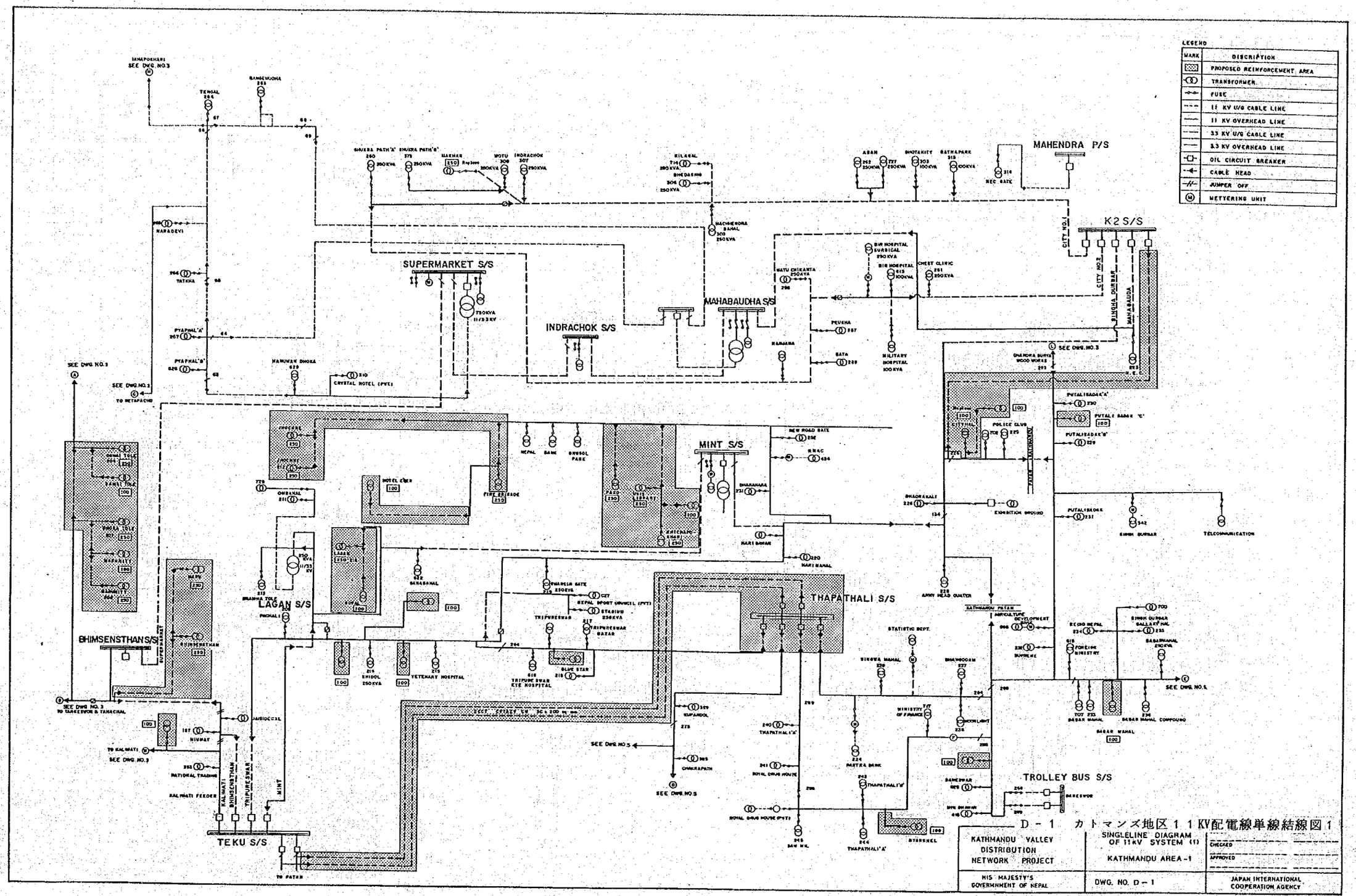
LEGEND
MARK
DISCRIPTION
PROPOSED REINFORCEMENT AREA
TRANSFORMER
FUSE
11 KV U/G CABLE LINE
11 KV OVERHEAD LINE
3.3 KV U/G CABLE LINE
3.3 KV OVERHEAD LINE
OIL CIRCUIT BREAKER
CABLE HEAD
JUMPER OFF
METTERING UNIT
MAHENDRA P/S
K2 S/S
SUPERMARKET S/S
INDRACHOK S/S
MAHABAUDHA S/S
MINT S/S
LAGAN S/S
THAPATHALI S/S
BHIMSENSTHANS/S
TEKU S/S
TROLLEY BUS S/S
SEE DWG.NO.3
SEE DWG.NO.5
D - 1 カトマンズ地区 1 1 KV配電線単線結線図 1
KATHMANDU VALLEY DISTRIBUTION NETWORK PROJECT
SINGLELINE DIAGRAM OF 11kV SYSTEM (1)
KATHMANDU AREA - 1
CHECKED
APPROVED
HIS MAJESTY'S GOVERNMENT OF NEPAL
DWG. NO. D - 1
JAPAN INTERNATIONAL COOPERATION AGENCY

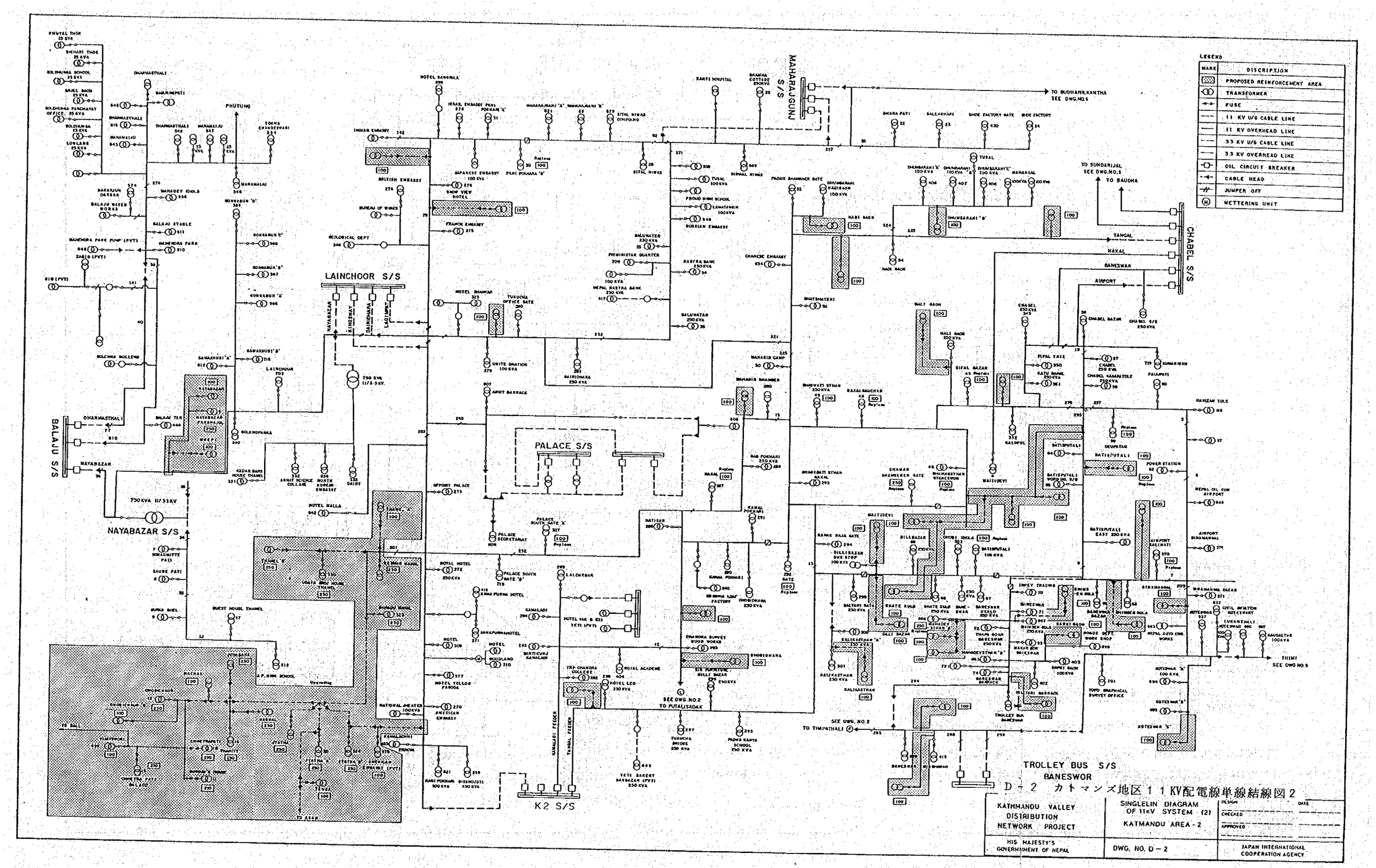
LEGEND
MARK
DISCRIPTION
PROPOSED REINFORCEMENT AREA
TRANSFORMER
FUSE
11 KV U/G CABLE LINE
11 KV OVERHEAD LINE
33 KV U/G CABLE LINE
33 KV OVERHEAD LINE
OIL CIRCUIT BREAKER
CABLE HEAD
JUMPER OFF
METTERING UNIT
MAHARAJGUNJ S/S
CHABEL S/S
LAINCHOOR S/S
PALACE S/S
BALAJU S/S
NAYABAZAR S/S
K2 S/S
TROLLEY BUS S/S
BANESWOR
TO BUDHANILKANTHA SEE DWG.NO.5
TO SUNDARIJAL SEE DWG.NO.5
TO BAUDHA
TO TIMPATHALI
SEE DWG. NO.2
SEE DWG. NO.2 TO PUTALISADAK
TO ASAN
TO THIMI SEE DWG NO.5
TANGAL
NAXAL
BANESWAR
AIRPORT
D－2 カトマンズ地区１１KV配電線単線結線図２
KATHMANDU VALLEY DISTRIBUTION NETWORK PROJECT
SINGLELIN DIAGRAM OF 11kV SYSTEM (2)
KATMANDU AREA - 2
DESIGN
DATE
CHECKED
APPROVED
HIS MAJESTY'S GOVERNMENT OF NEPAL
DWG. NO. D－2
JAPAN INTERNATIONAL COOPERATION AGENCY

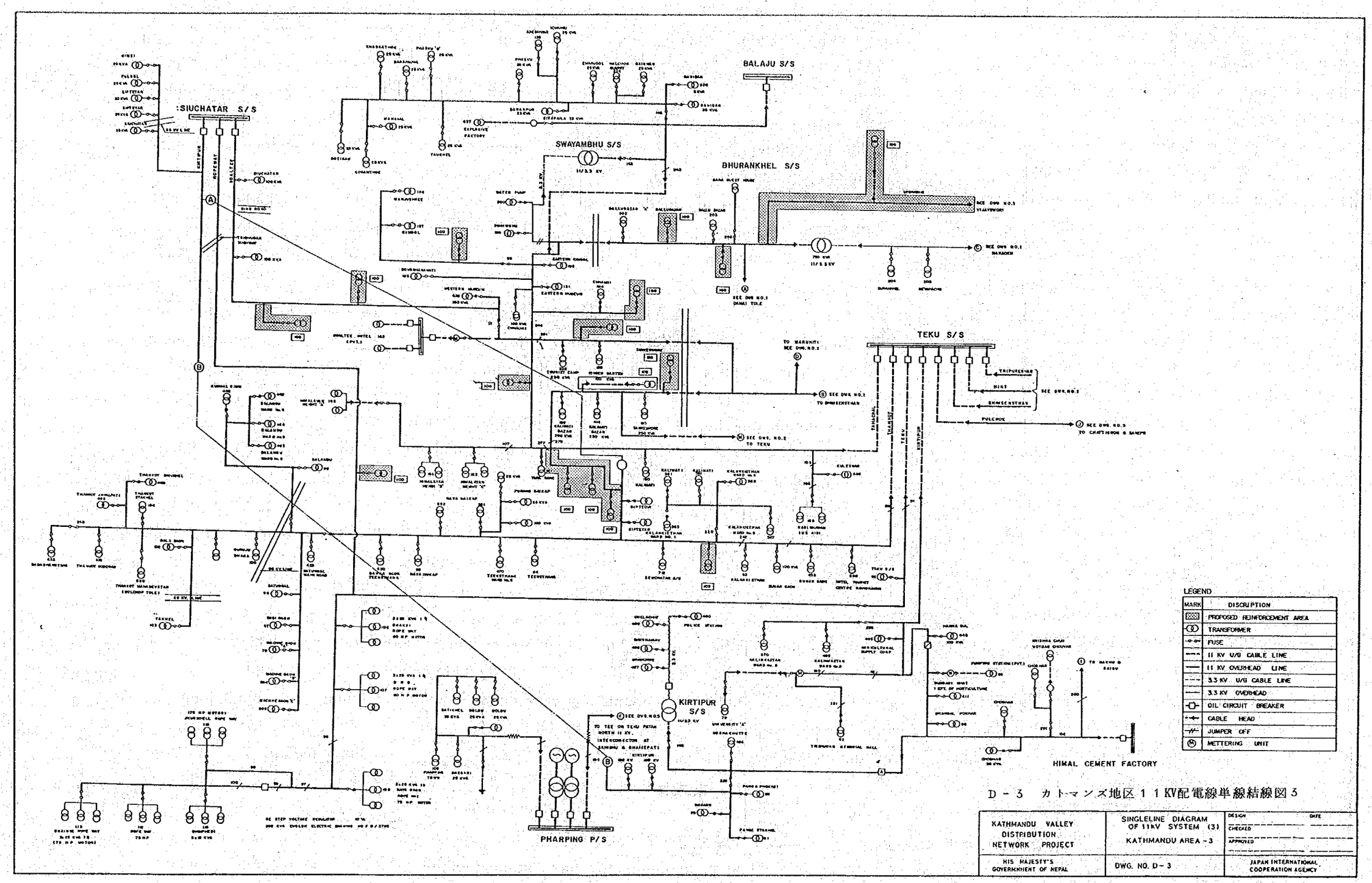

D－3　カトマンズ地区１１KV配電線単線結線図３

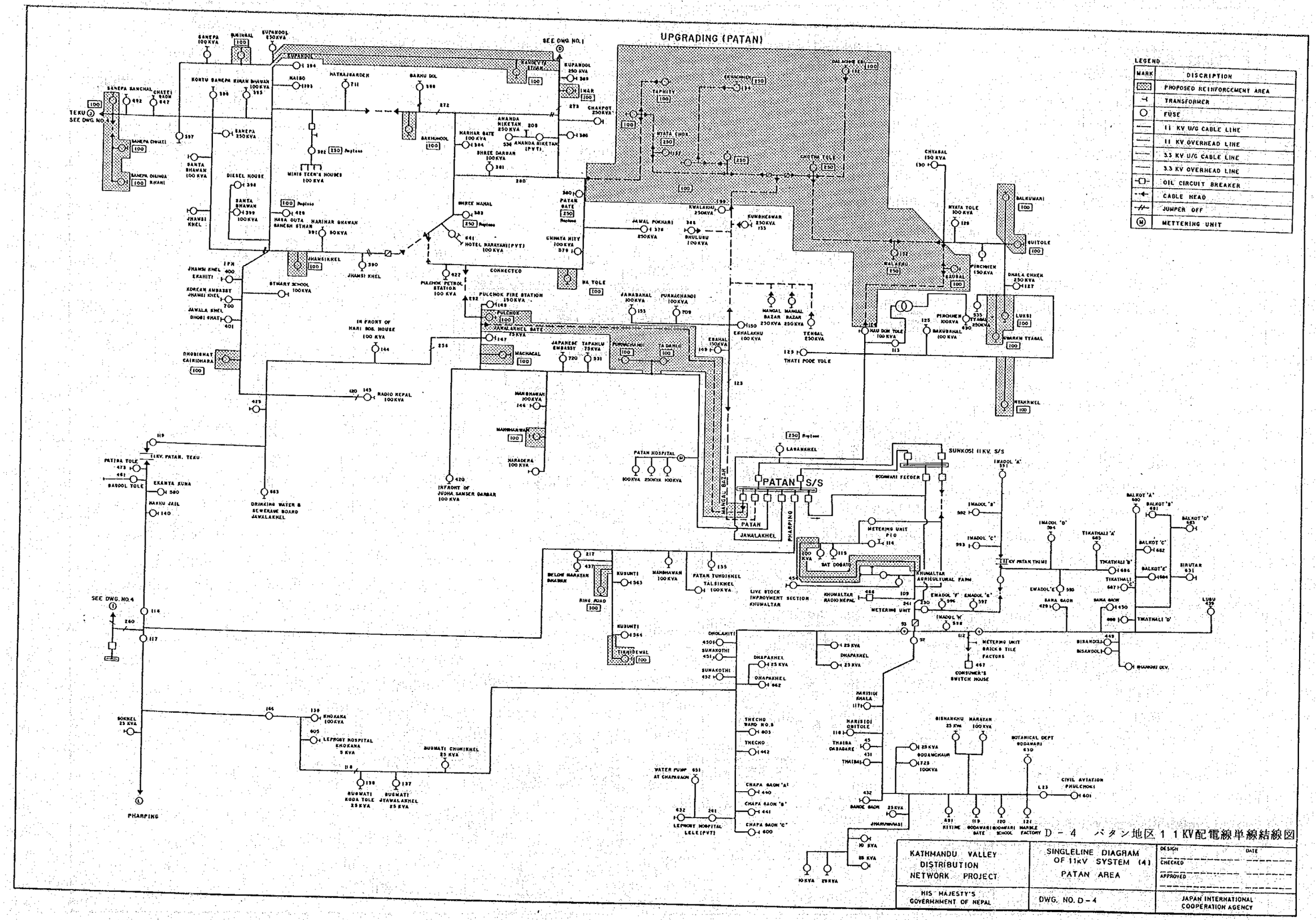

D－4　パタン地区１１KV配電線単線結線図

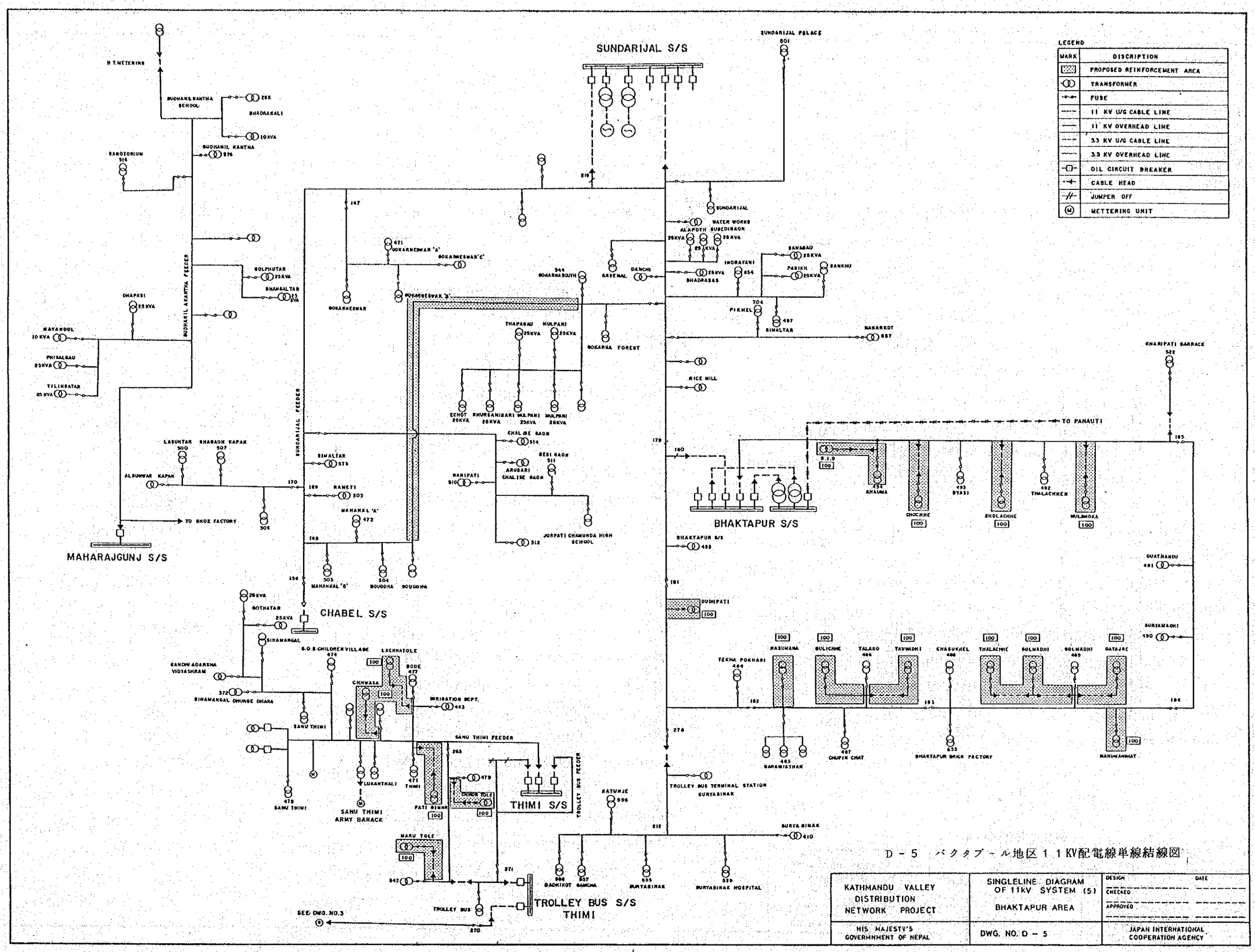

D－5　バクタプール地区１１KV配電線単線結線図

KATHMANDU VALLEY DISTRIBUTION NETWORK PROJECT	SINGLELINE DIAGRAM OF 11kV SYSTEM (5) BHAKTAPUR AREA	DESIGN / CHECKED / APPROVED / DATE
HIS MAJESTY'S GOVERNMENT OF NEPAL	DWG. NO. D－5	JAPAN INTERNATIONAL COOPERATION AGENCY

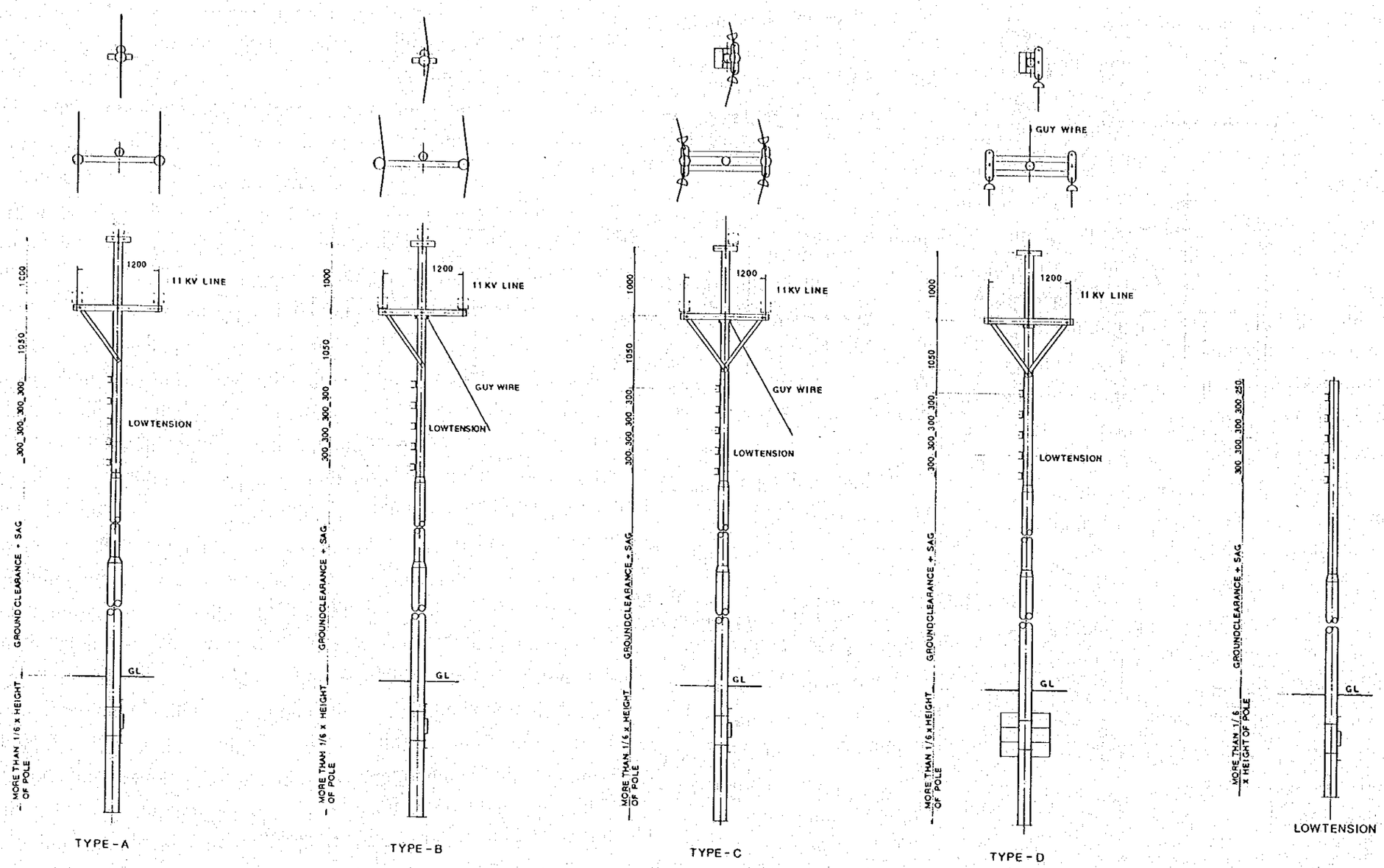

D - 6　11KV鋼管柱装柱図

KATHMANDU VALLEY DISTRIBUTION NETWORK PROJECT	TUBULAR STEEL POLES	DESIGN / DATE / CHECKED / APPROVED
HIS MAJESTY'S GOVERMMENT OF NEPAL	DWG. NO. D - 6	JAPAN INTERNATIONAL COOPERATION AGENCY

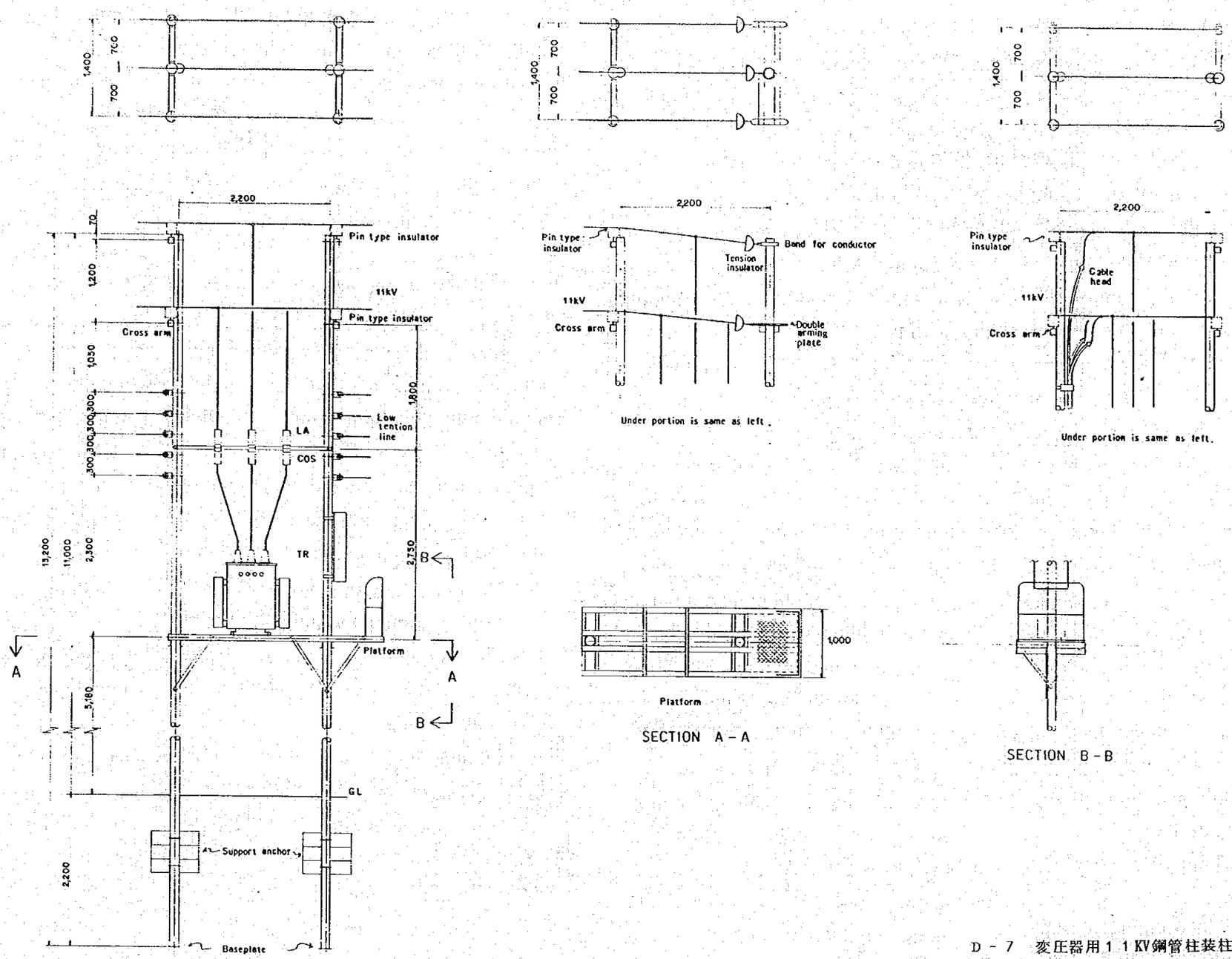

D - 7 変圧器用１１KV鋼管柱装柱図

KATHMANDU VALLEY DISTRIBUTION NETWORK PROJECT	TUBULAR STEEL POLES FOR TRANSFORMER	DESIGN / DATE / CHECKED / APPROVED
HIS MAJESTY'S GOVERMNMENT OF NEPAL	DWG. NO. D - 7	JAPAN INTERNATIONAL COOPERATION AGENCY

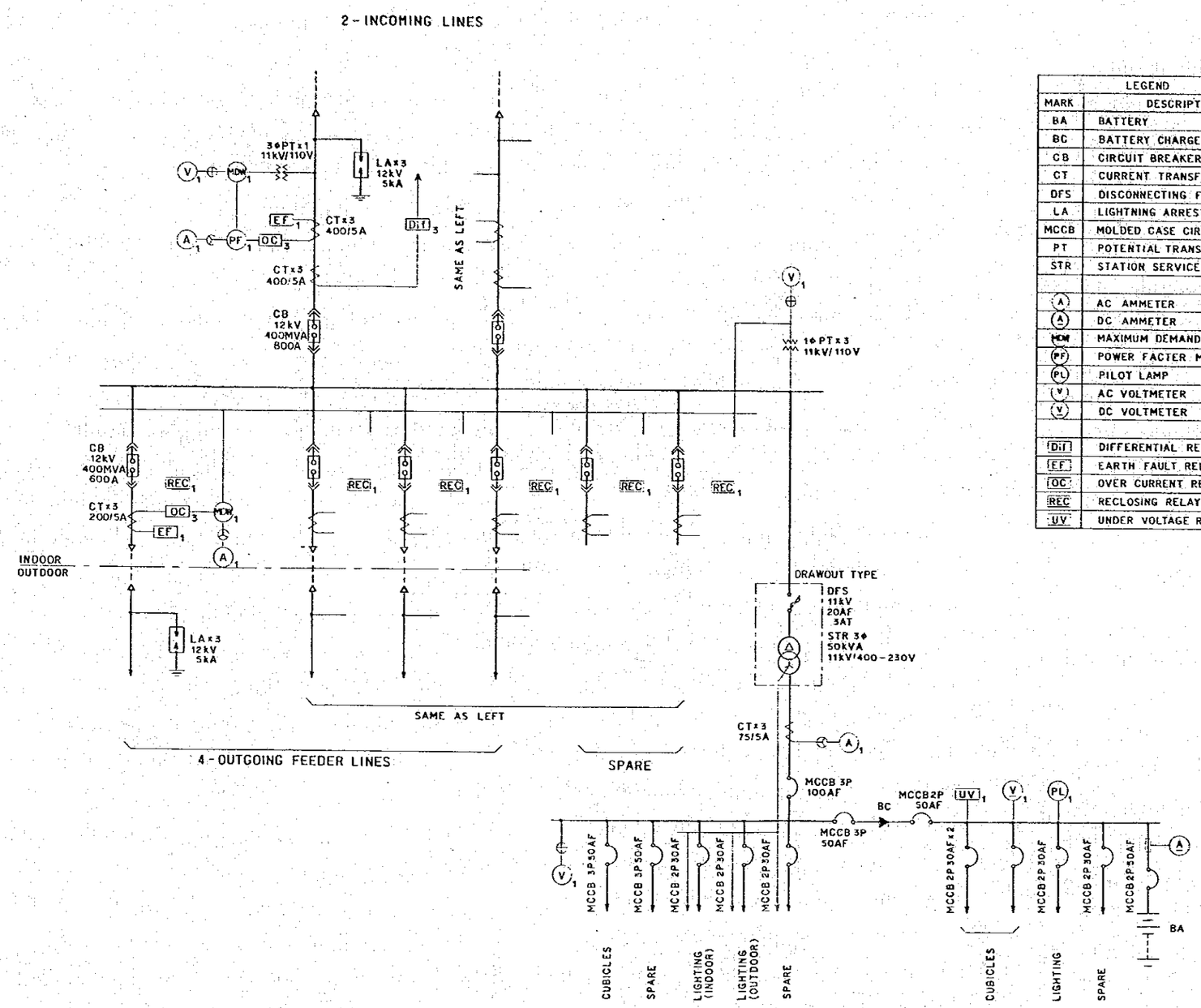

LEGEND	
MARK	DESCRIPTION
BA	BATTERY
BC	BATTERY CHARGER
CB	CIRCUIT BREAKER
CT	CURRENT TRANSFORMER
DFS	DISCONNECTING FUSE SWITCH
LA	LIGHTNING ARRESTER
MCCB	MOLDED CASE CIRCUIT BREAKER
PT	POTENTIAL TRANSFORMER
STR	STATION SERVICE TRANSFORMER
(A)	AC AMMETER
(A)	DC AMMETER
(MDW)	MAXIMUM DEMAND WATTMETER
(PF)	POWER FACTER METER
(PL)	PILOT LAMP
(V)	AC VOLTMETER
(V)	DC VOLTMETER
Dif	DIFFERENTIAL RELAY
EF	EARTH FAULT RELAY
OC	OVER CURRENT RELAY
REC	RECLOSING RELAY
UV	UNDER VOLTAGE RELAY

D - 8　タパタリ開閉所、単線接続図

KATHMANDU VALLEY DISTRIBUTION NETWORK PROJECT	SINGLELINE DIAGRAM OF THAPATHALI S.S	DESIGN / DATE / CHECKED / APPROVED
HIS MAJESTY'S GOVERMNMENT OF NEPAL	DWG. NO. D - 8	JAPAN INTERNATIONAL COOPERATION AGENCY

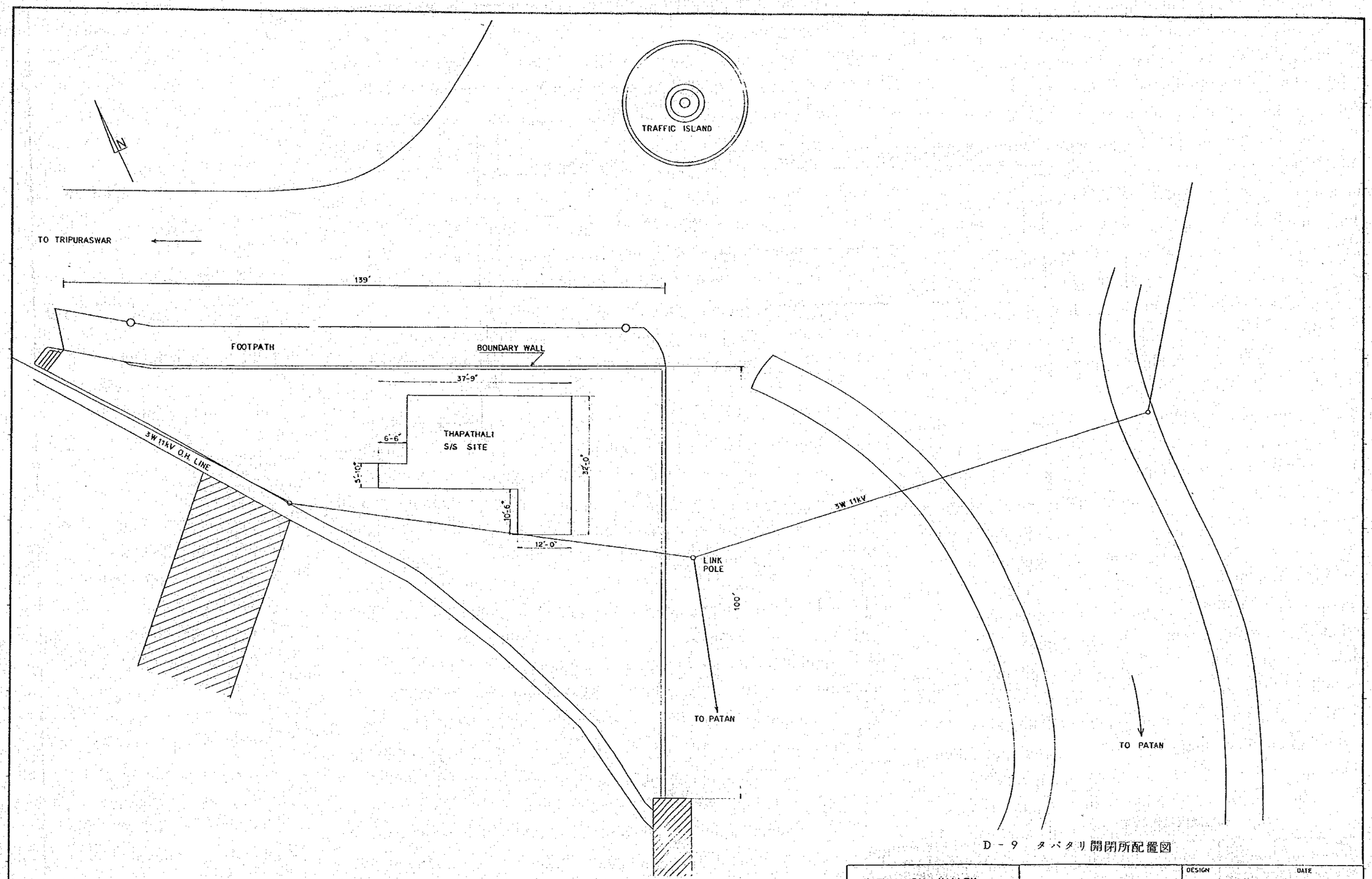

D - 9 タパタリ開閉所配置図

KATHMANDU VALLEY DISTRIBUTION NETWORK PROJECT	LOCATION OF THAPATHALI S.S	DESIGN / DATE / CHECKED / APPROVED
HIS MAJESTY'S GOVERMNMENT OF NEPAL	DWG. NO. D - 9	JAPAN INTERNATIONAL COOPERATION AGENCY

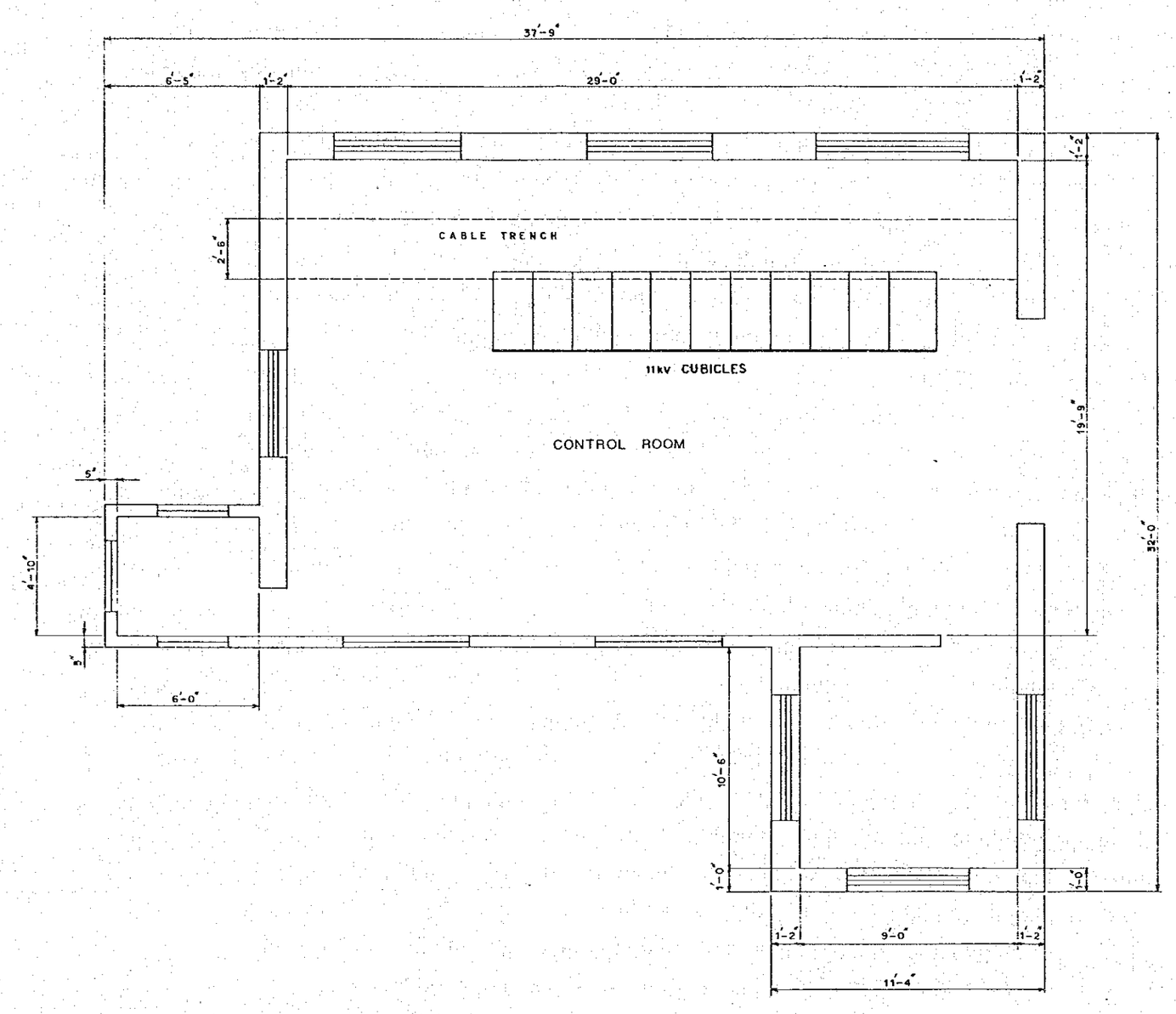

D－10　タバタリ開閉所屋内配置図

KATHMANDU VALLEY DISTRIBUTION NETWORK PROJECT	ARRANGEMENT OF INDOOR EQUIPMENT	DESIGN / DATE / CHECKED / APPROVED
HIS MAJESTY'S GOVERMNMENT OF NEPAL	DWG. NO. D－10	JAPAN INTERNATIONAL COOPERATION AGENCY

JICA