A地区 量水試験施設設計図－1
A AREA GAUGING FACILITIES DRAWING NO.1

正 面 図
PLAN

Scale 1/286

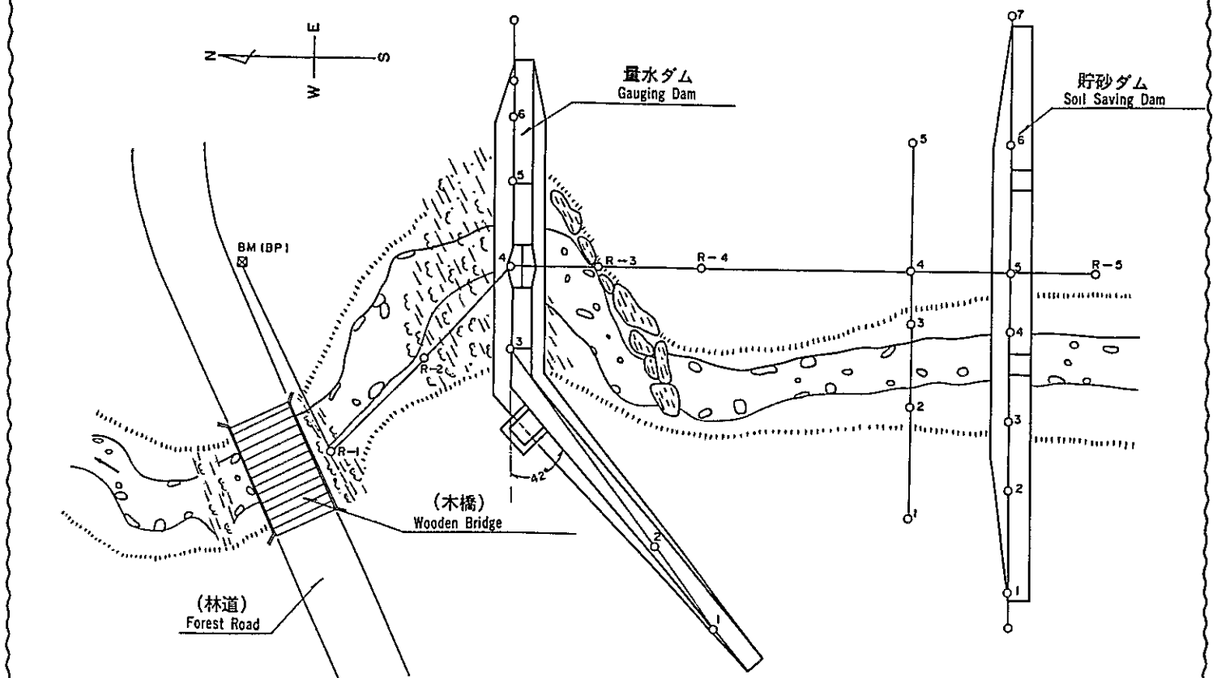

縦 断 面 図
PROFILE

Scale 1/143

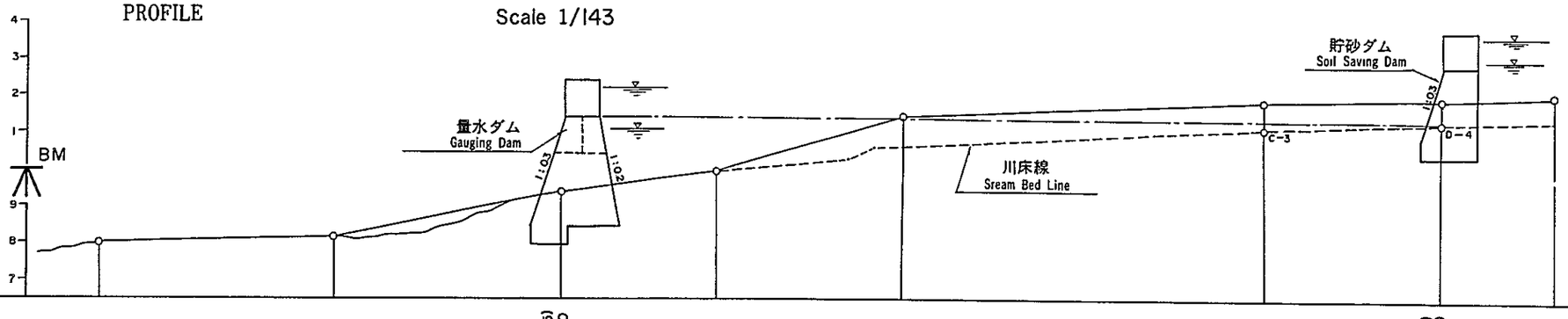

測点 Survey Point	距離 Distance (m)	地盤高 Ground Height (m)	工作物高 Structural Height (m)
BP		10.00	
R－1	6.50	7.995	
R－2	6.35	8.135	
D－4	4.40	9.445	(3.055) 12.500
R－3	5.20	10.040	
R－4	10.40	11.525	
C－4	5.00	12.055	
D－5	3.25	12.105	(1.895) 14.000
R－5		12.210	

A地区　量水試験施設設計図－2
A AREA GAUGING FACILITIES DRAWING NO.2

量水ダム構造図
STRUCTURAL DRAWING OF GAUGING DAM　　Scale 1/143

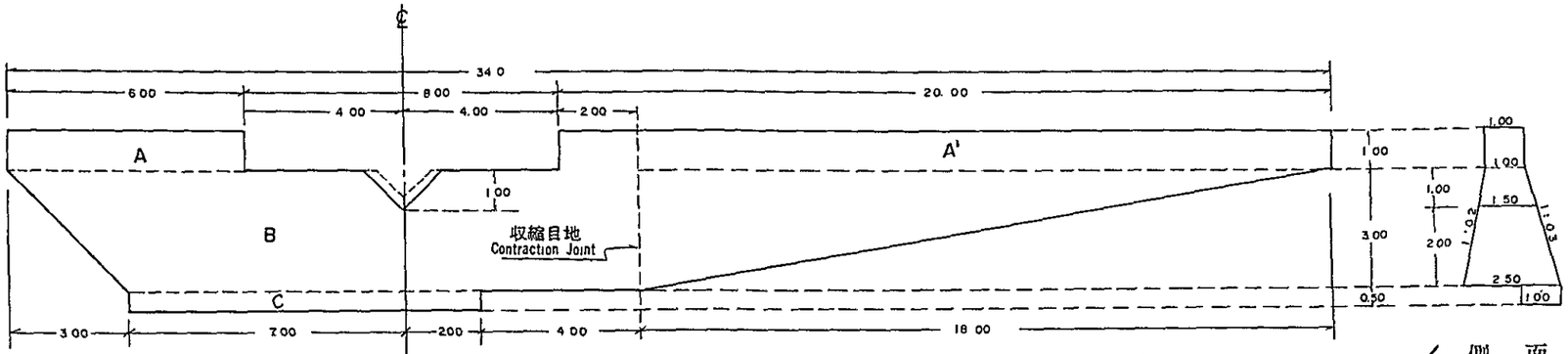

正 面 図
FRONT VIEW

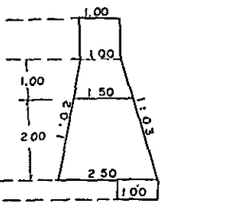

側 面 図
SIDE VIEW

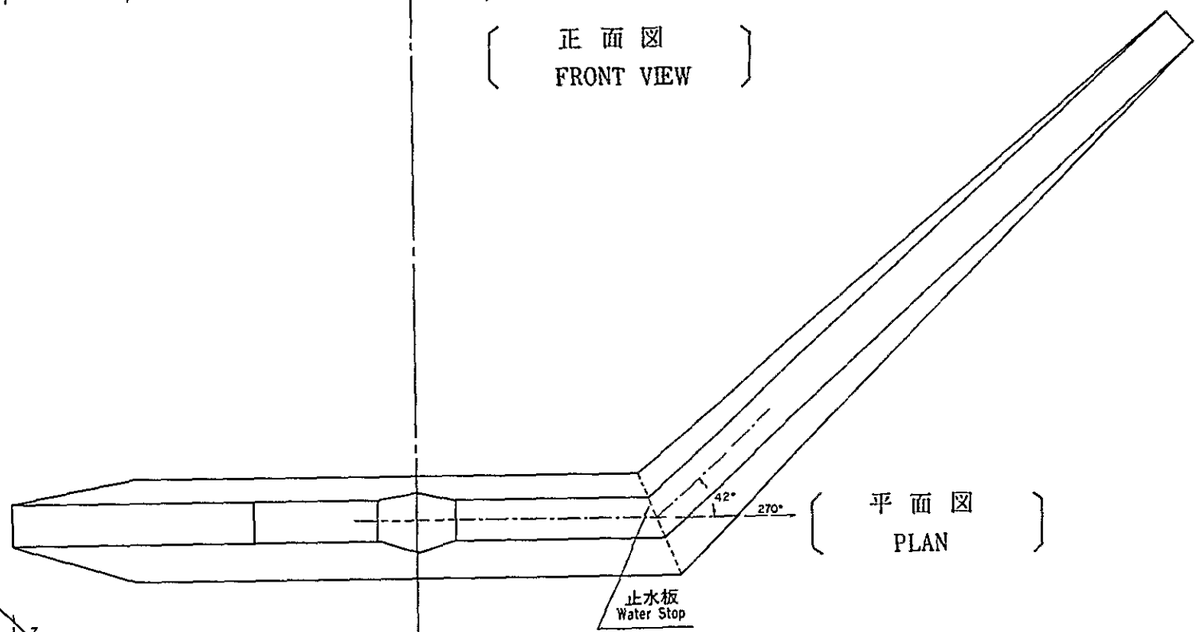

平 面 図
PLAN

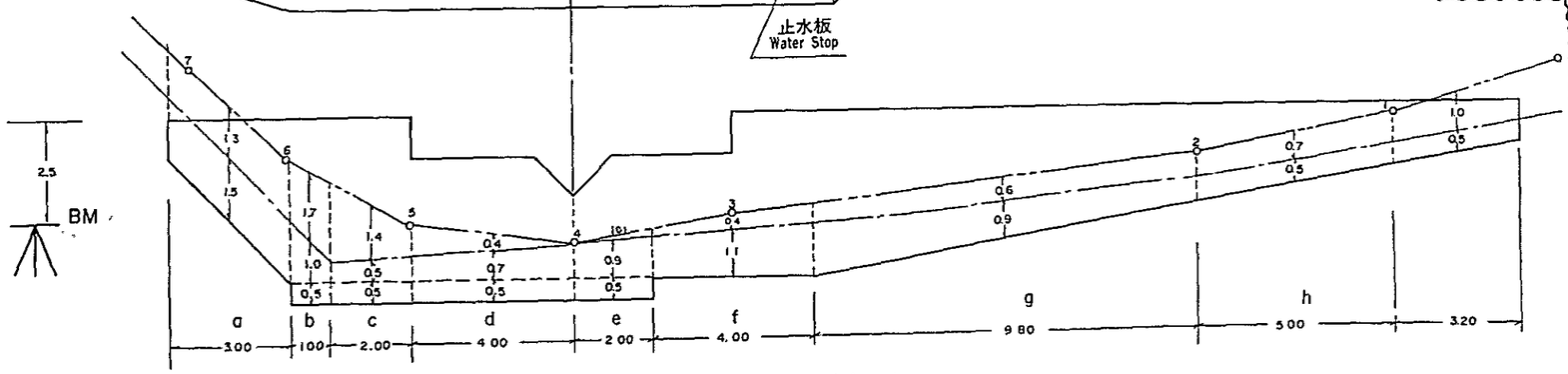

床 堀 図
EXCAVATION

水位観測施設構造図
STRUCTURAL DRAWING OF STAGE OBSERVATION FACILITIES　　Scale 1/143

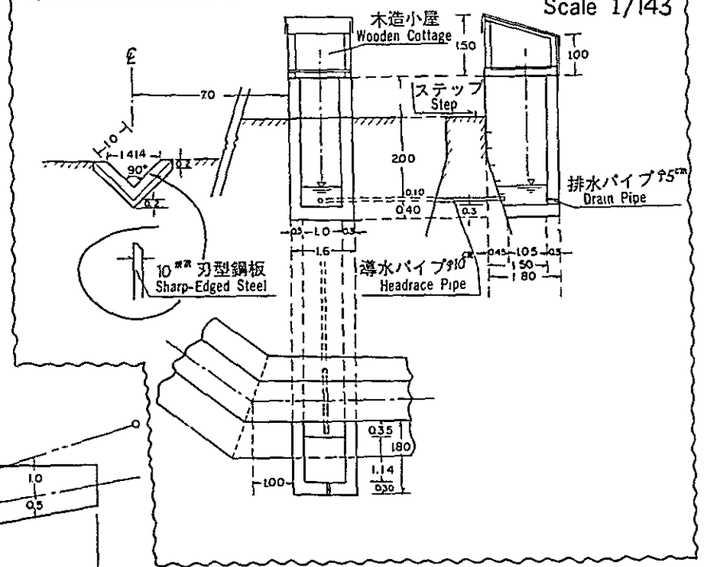

A 地区　量水試験施設設計図－3

A AREA GAUGING FACILITIES DRAWING NO.3

貯砂ダム構造図

STRUCTURAL DRAWING OF SOIL SAVING DAM　　Scale 1/143

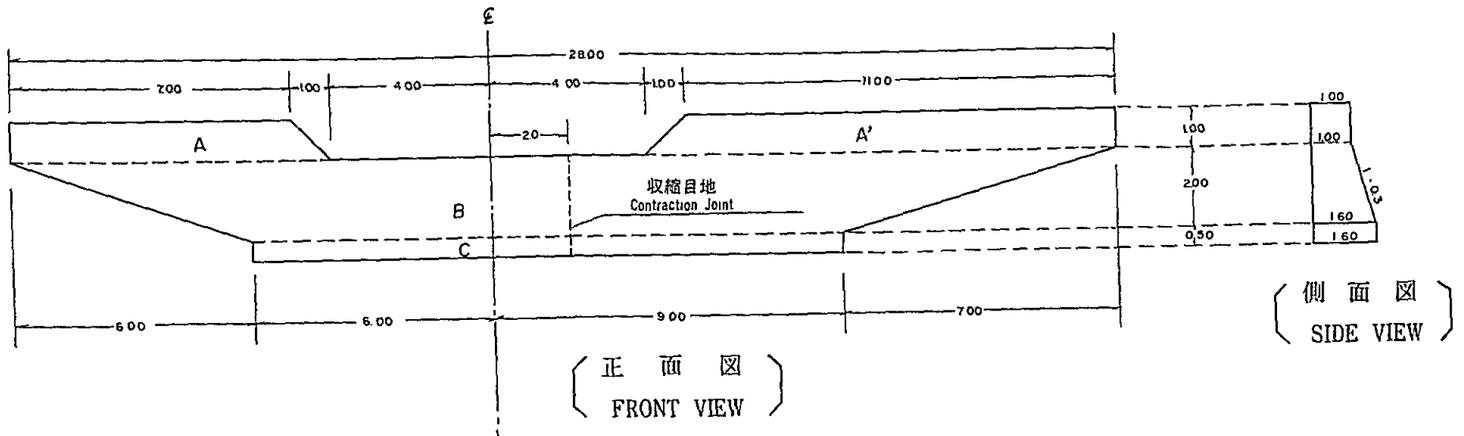

正　面　図
FRONT VIEW

側　面　図
SIDE VIEW

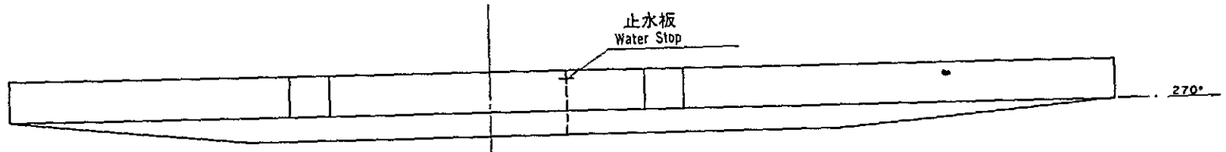

平　面　図
PLAN

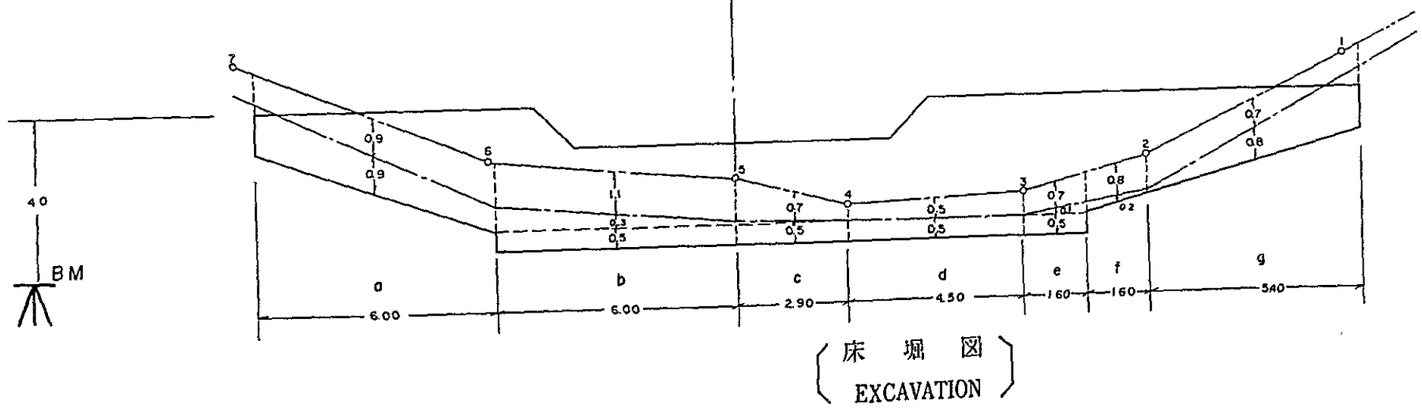

床　堀　図
EXCAVATION

B地区　量水試験施設設計図— 1

B AREA GAUGING FACILITIES DRAWING NO.1

平面図
PLAN

Scale 1/286

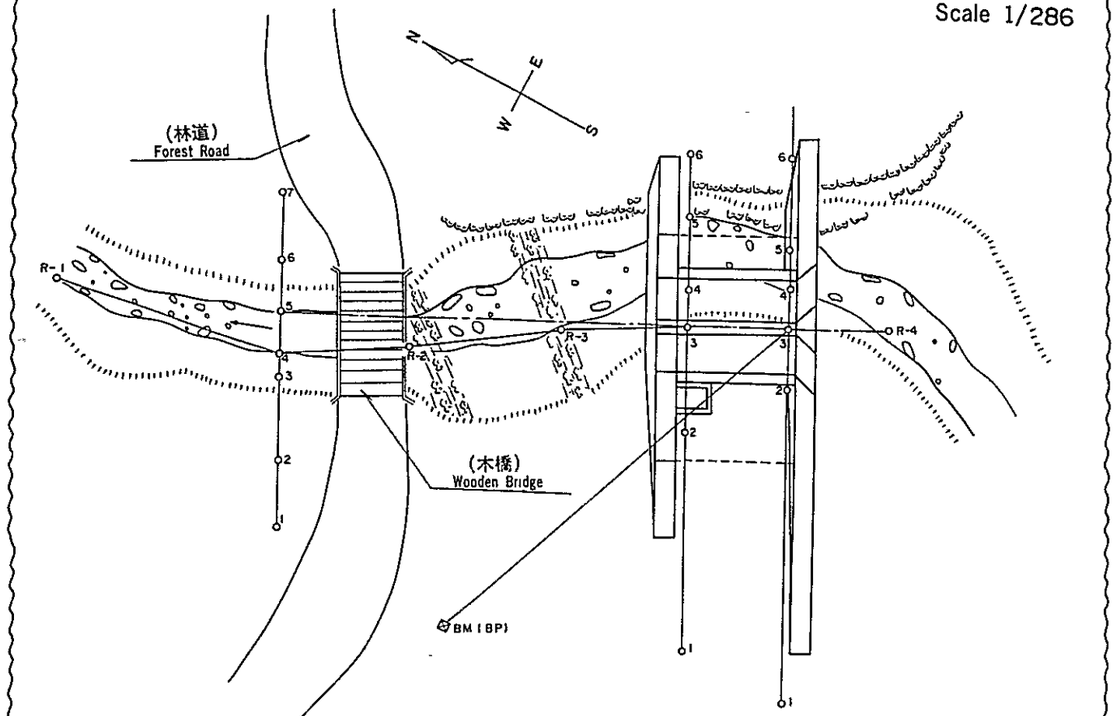

縦断面図
PROFILE

Scale 1/143

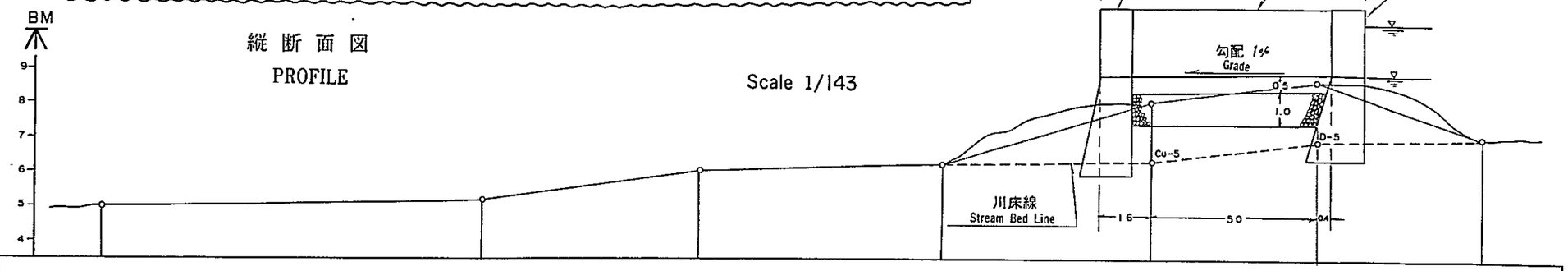

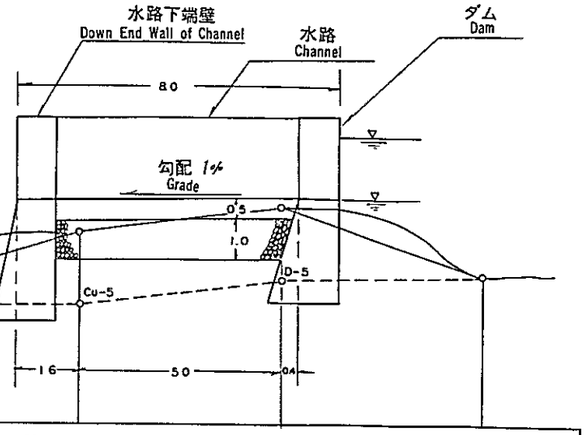

測点 Survey Point	BP	R-1	CL-4	R-2	R-3	Cu-3	D-3	R-4	
距離 Distance (m)		11.20	6.64	7.49	6.23	5.00	5.00		
地盤高 Ground Height (m)	15.075	10.06	10.20	11.055	11.265	13.185	13.760		
工作物高 Structural Height (m)						(4.56) 15.94	(3.99) 16.00		

B 地区　量水試験施設設計図－2
B AREA GAUGING FACILITIES DRAWING NO.2

ダム構造図
STRUCTURAL DRAWING OF DAM　Scale 1/143

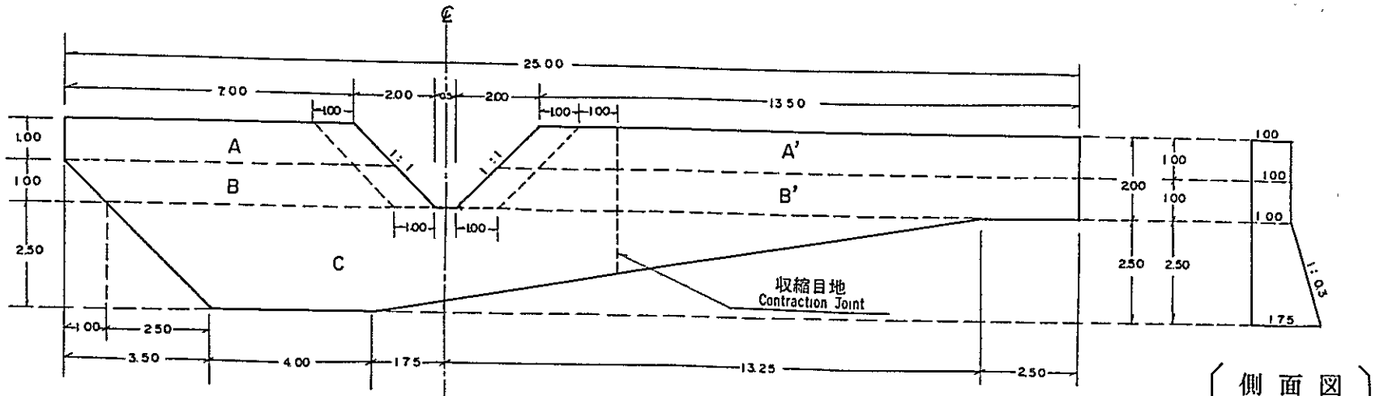

正面図 FRONT VIEW

側面図 SIDE VIEW

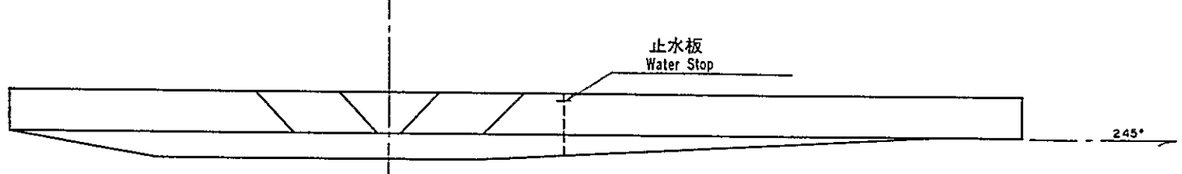

平面図 PLAN

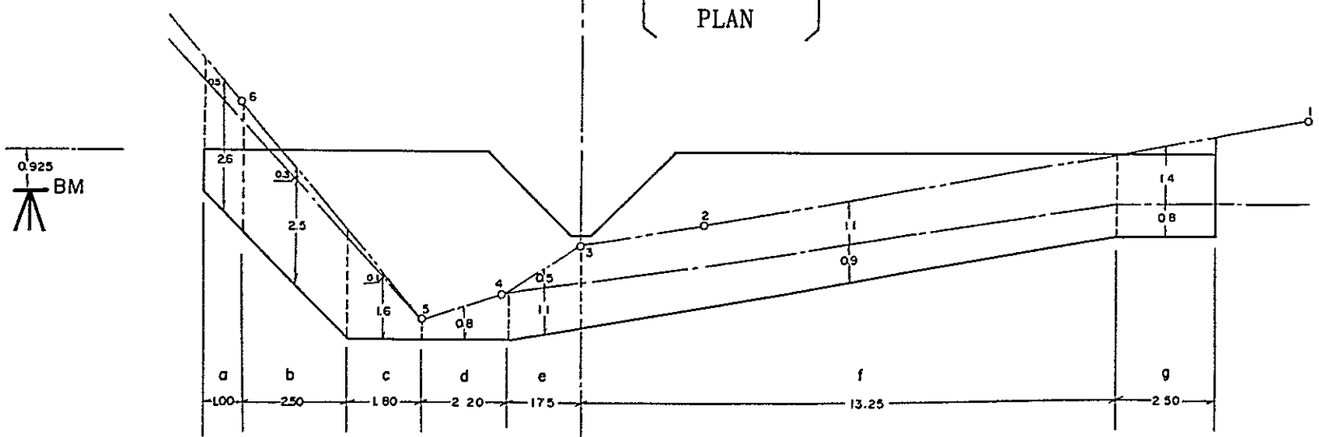

床堀図 EXCAVATION

水位観測施設構造図
STRUCTURAL DRAWING OF STAGE OBSERVATION FACILITIES　Scale 1/143

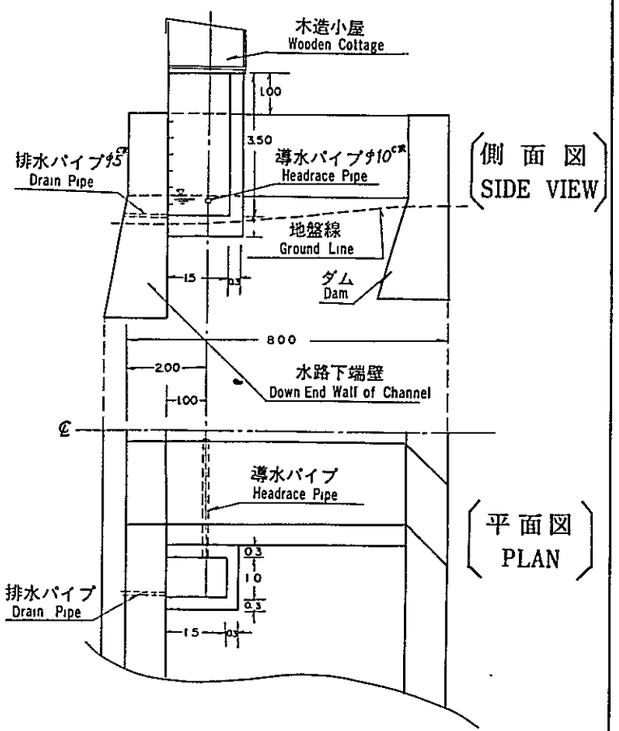

側面図 SIDE VIEW

平面図 PLAN

B地区　量水試験施設設計図－3
B AREA GAUGING FACILITIES DRAWING NO.3

水路下端壁構造図
STRUCTURAL DRAWING OF DOWN NEND WALL OF CHANNEL　Scale 1/143

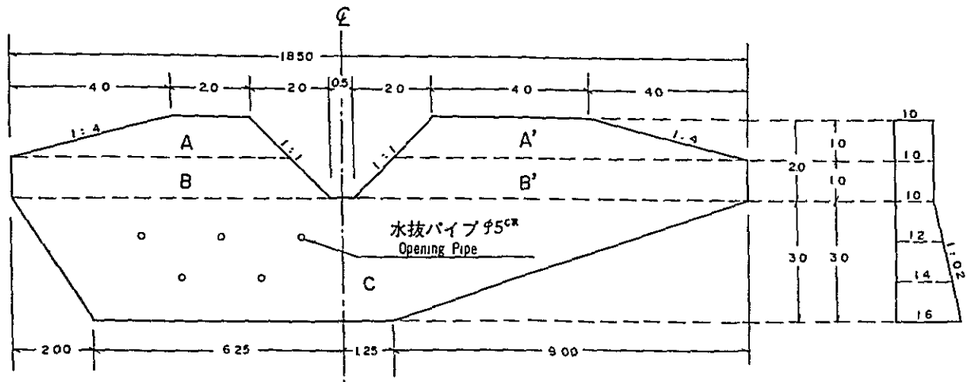

正面図
FRONT VIEW

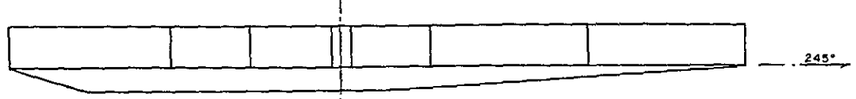

平面図
PLAN

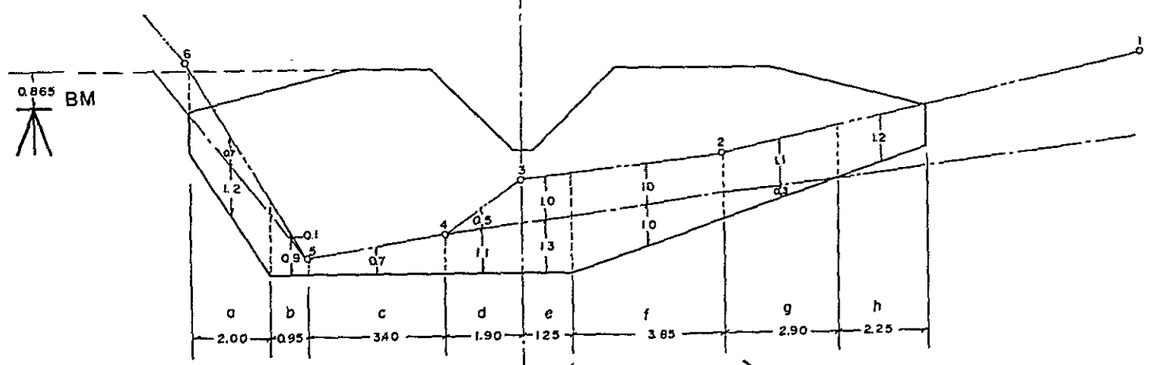

床堀図
EXCAVATION

水路および盛土計算図
CALCULATING DRAWING OF CHANNEL AND BANKING　Scale 1/143

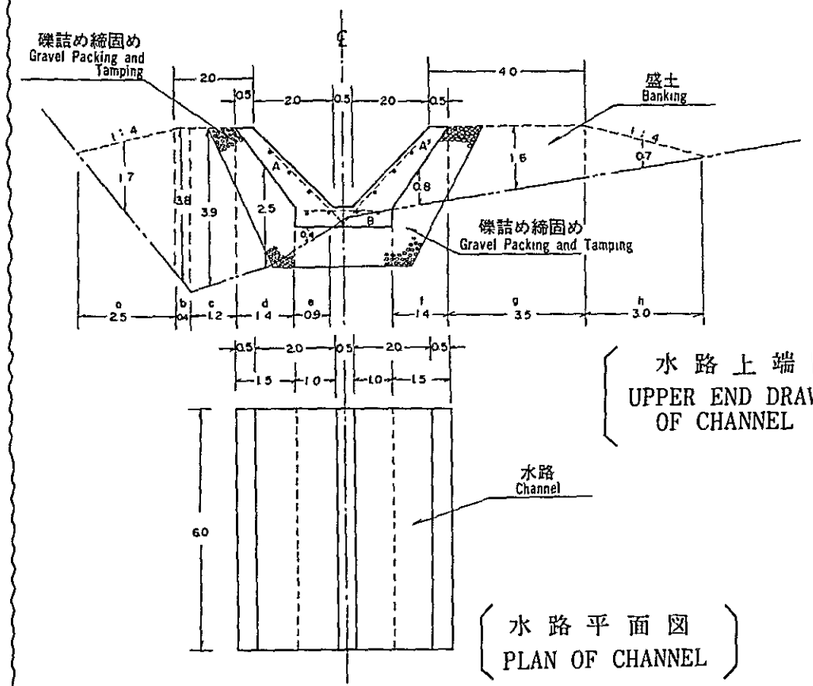

水路上端図
UPPER END DRAWING OF CHANNEL

水路平面図
PLAN OF CHANNEL

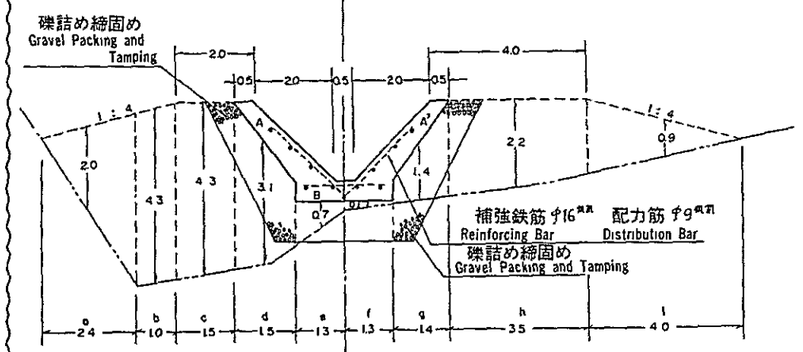

水路下端図
DOWN END DRAWING OF CHANNEL

C 地区　平面図および縦断面図

C AREA PLAN AND PROFILE

Scale 1/286

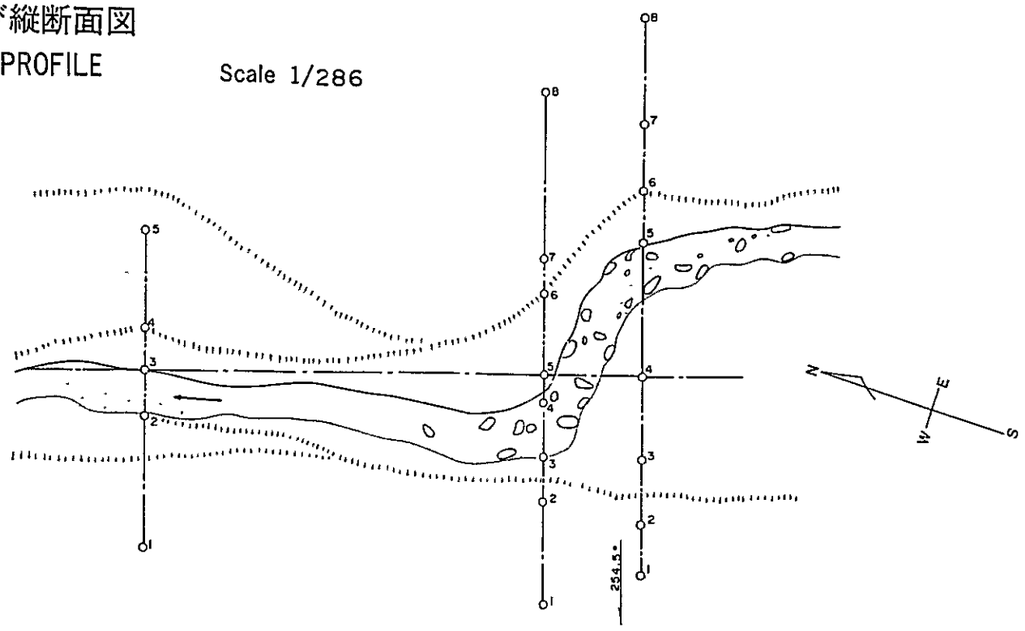

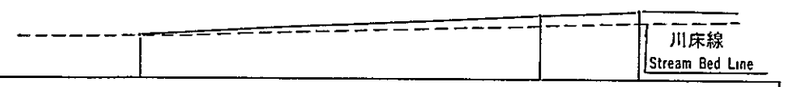

測点 Svrrvey Point	距離 Distance (m)	地盤高 Ground Height (m)
CL −3		10.000
	20.00	
Cu −5		11.180
	5.00	
D −4		11 345

C地区 量水試験施設設計図－1

C AREA GAUGING FACILITIES DRAWING NO.1

平面および縦断面図
PLAN AND PROFILE

Scale 1/143

正 面 図
PLAN

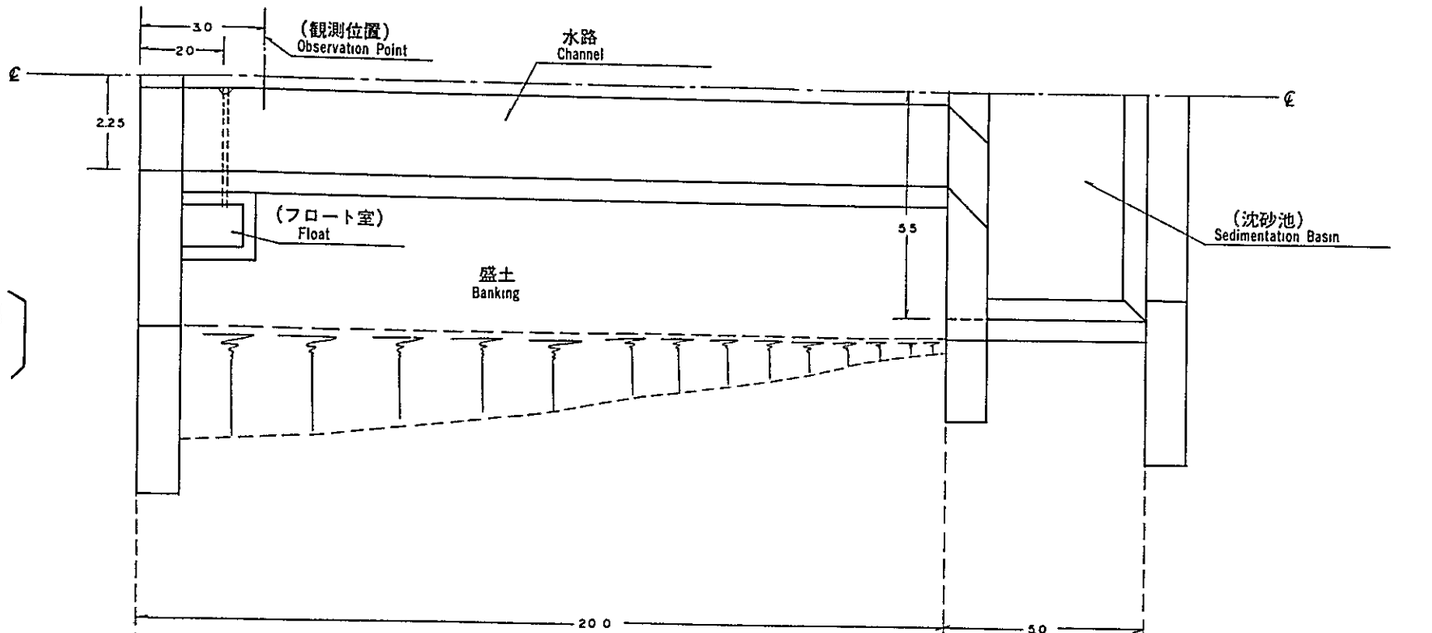

縦 断 面 図
PROFILE

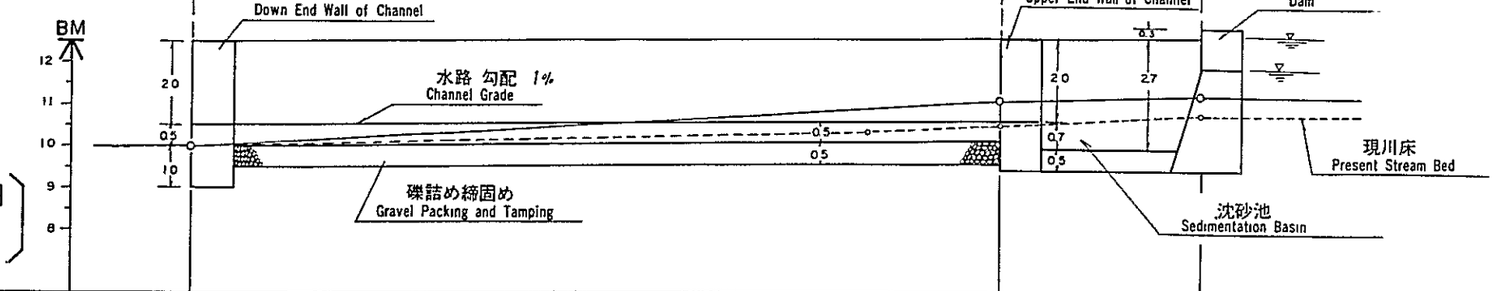

工作物高 Structural Height (m)		(2.500) 12.500	(1.520) 12.700	(1.655) 13.000
地盤高 Ground Height (m)	12.500	10.000	11.180	11.345
距離 Distance (m)		20.00	5.00	
測点 Survey Point	BP	CL-3	Cu-5	D-4

C地区 量水試験施設設計図— 2

C AREA GAUGING FACILITIES DRAWING NO.2

ダム構造図

STRUCTURAL DRAWING OF DAM Scale 1/143

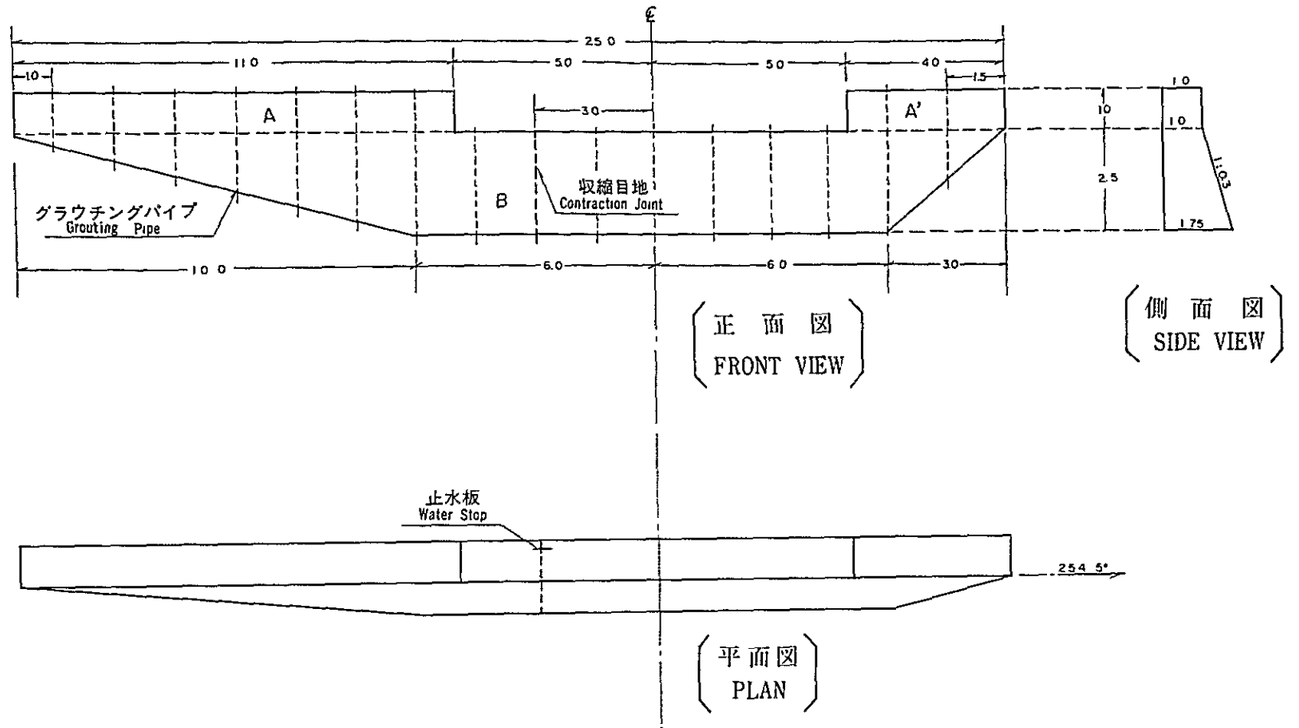

C地区 量水試験施設設計図— 3
C AREA GAUGING FACILITIES DRAWING NO.3

水路上端壁構造図
STRUCTURAL DRAWING OF UPPER END WALL OF CHANNEL Scale 1/143

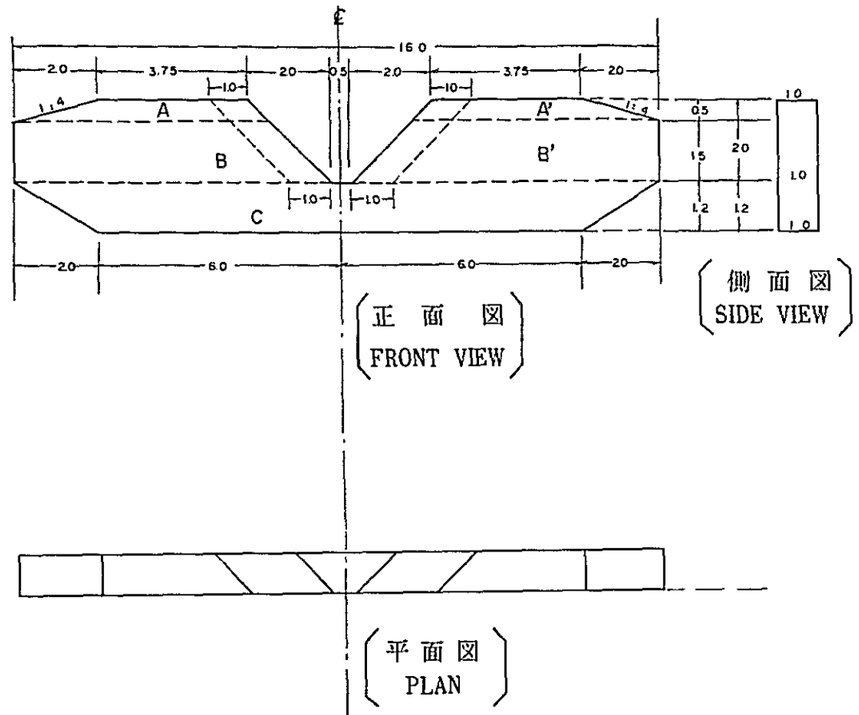

正 面 図
FRONT VIEW

側 面 図
SIDE VIEW

平 面 図
PLAN

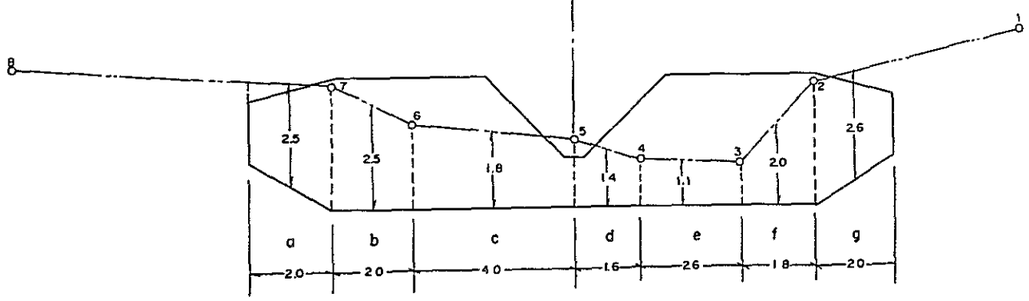

堀 床 図
EXCAVATION

沈砂池構造 および 床堀図
DRAWING OF STRUCTURE AND EXCAVATION FOR SEDIMENTATION BASIN Scale 1/143

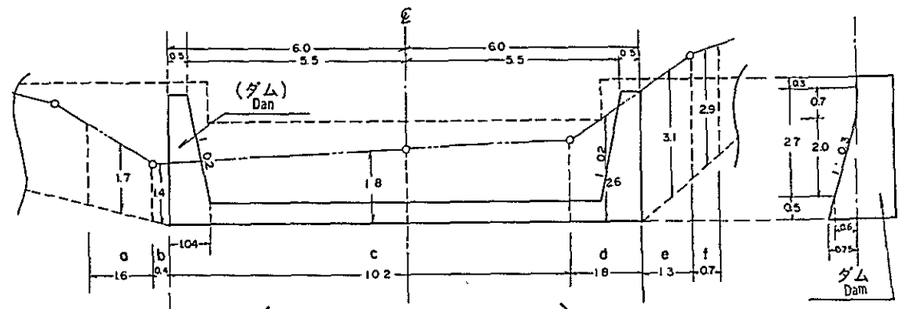

沈 砂 池 上 端
Upper End of Sedimentation Basin

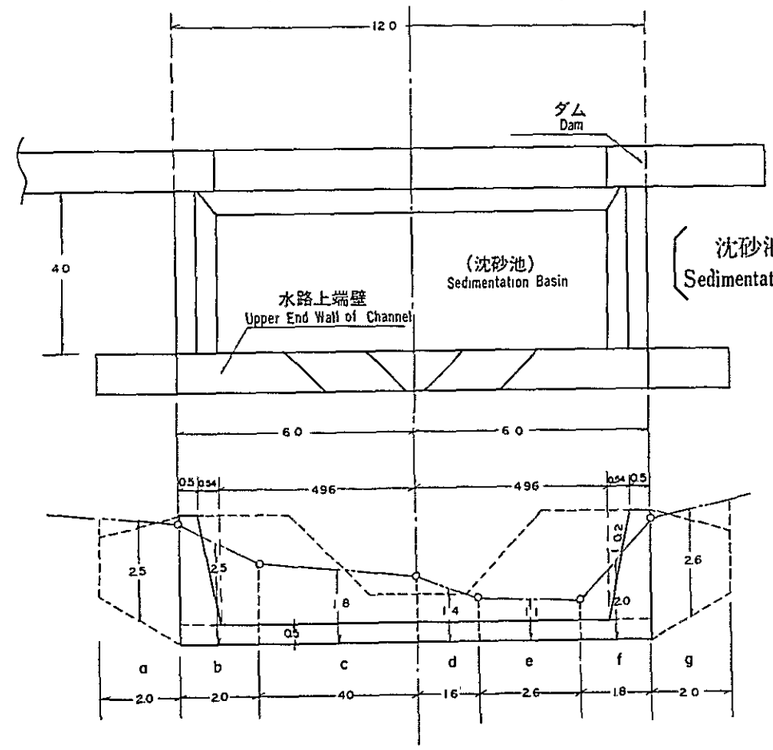

沈砂池(平面)
Sedimentation Basin (Plan)

沈 砂 池 下 端
Down End of Sedimentation Basin

C 地区　量水試験施設設計図— 4
C AREA GAUGING FACILITIES DRAWING NO.4

水路下端壁構造図
STRUCTURAL DRAWING OF DOWN END WALL OF CHANNEL　　Scale 1/143

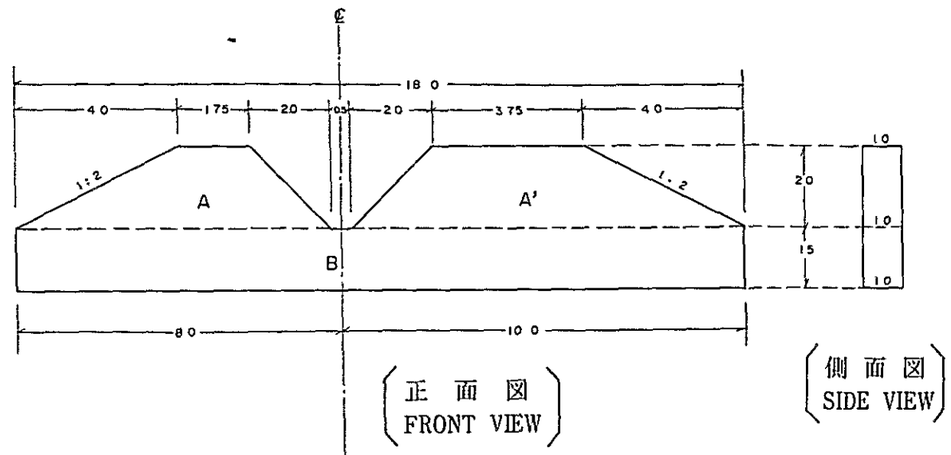

正　面　図
FRONT VIEW

側　面　図
SIDE VIEW

平　面　図
PLAN

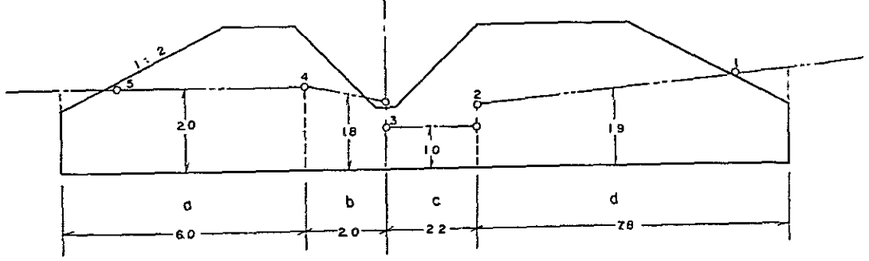

床　堀　図
EXCAVATION

水路・水位観測室構造および床堀・盛土計算図
CALCULATING DRAWING OF STRUCTURE, EXCAVATION AND BANKING FOR CHANNEL AND STAGE OBSERVATION ROOM
Scale 1/143

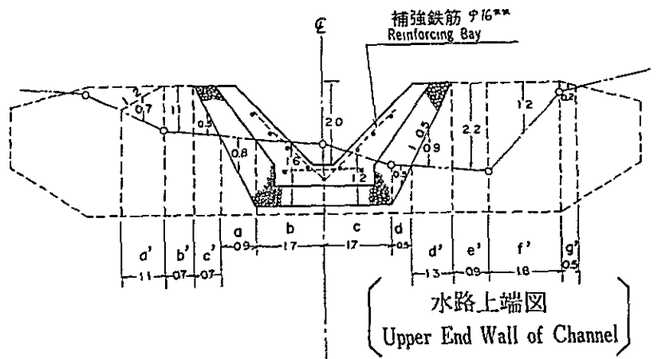

水路上端図
Upper End Wall of Channel

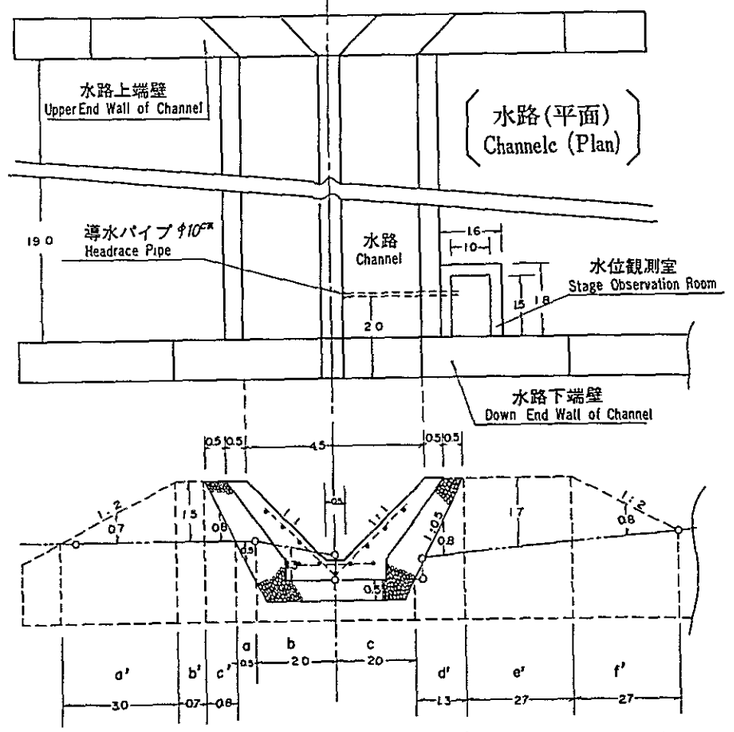

水路下端
Down End of Channel

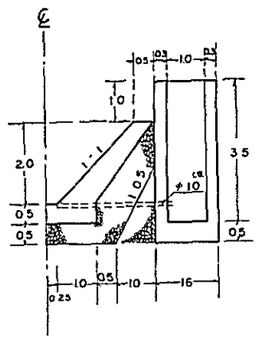

水位観測室
Stage Observation Room

D 地区　構造物配置図
D AREA ARRANGEMENT DRAWING OF STRUCTURES

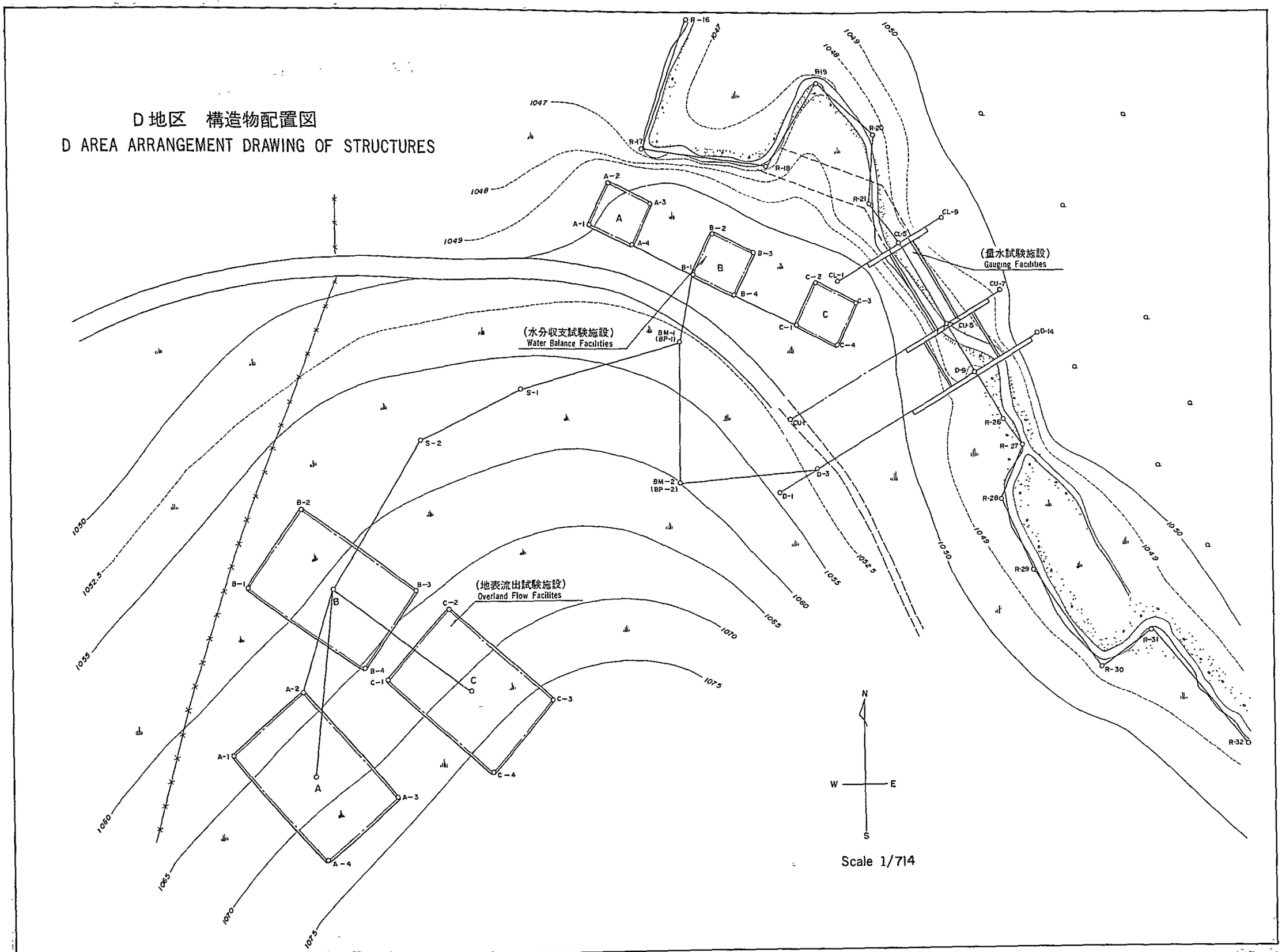

Scale 1/714

D地区　量水試験施設平面図
D AREA GAUGING FACILITIES PLAN

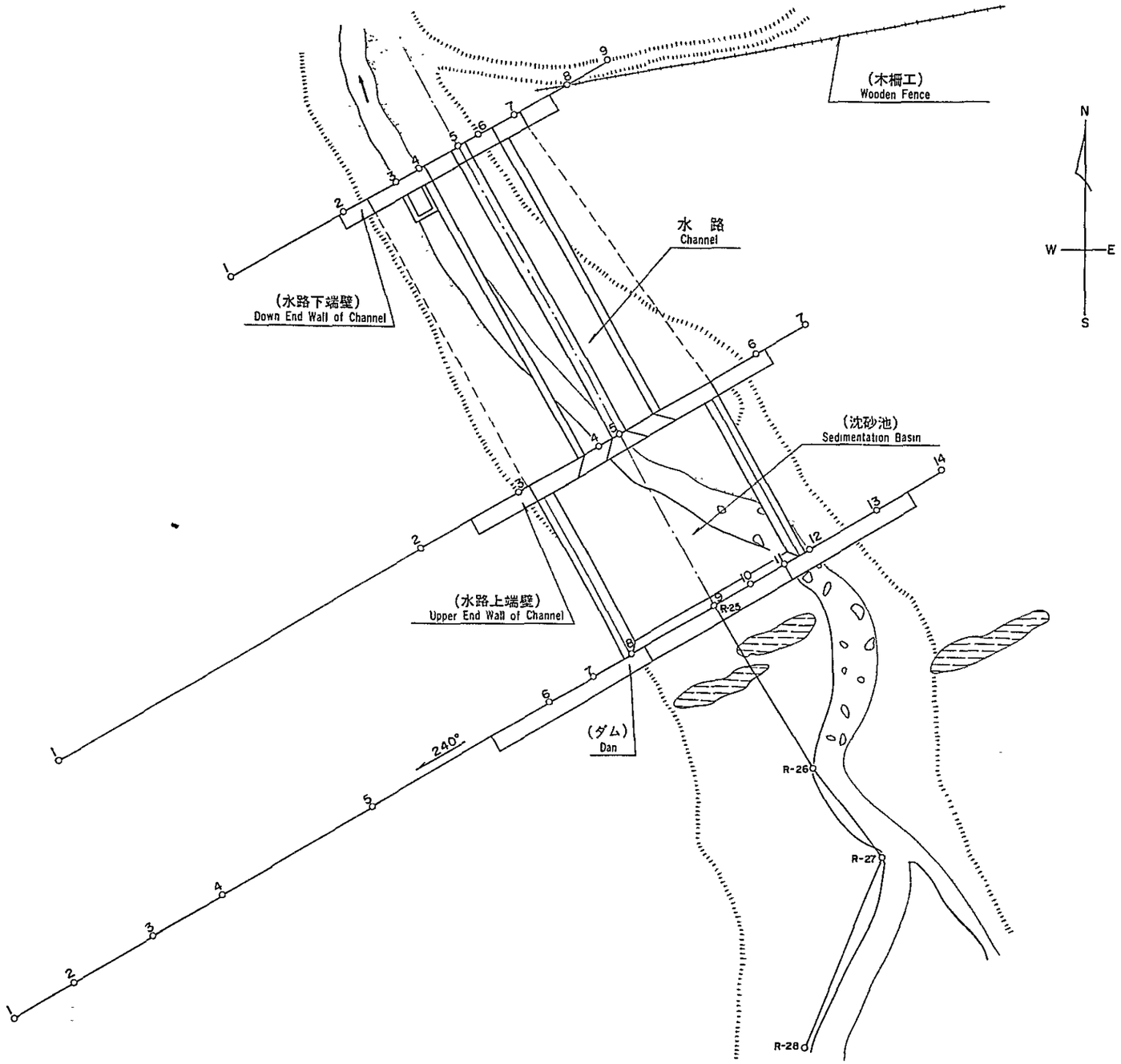

Scale 1/286

D 地区　量水試験施設設計図— I

D AREA GAUGING FACILITIES DRAWING NO.1

平面および縦断面図

PLAN AND PROFILE

Scale 1/143

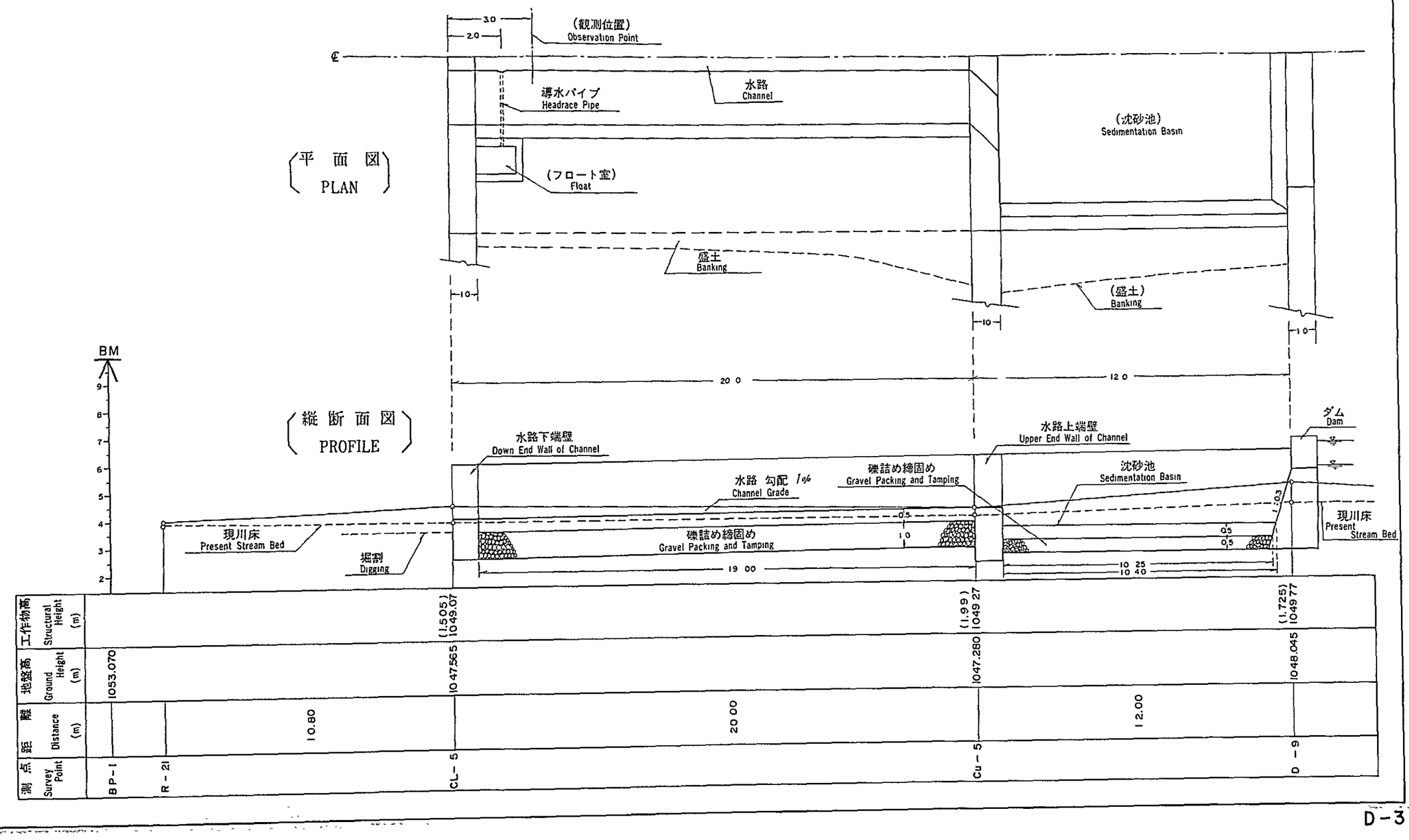

D地区　量水試験施設設計図— 2
D AREA GAUGING FACILITIES DRAWING NO.2

ダ ム 構 造 図
STRUCTURAL DRAWING OF DAM

Scale 1/143

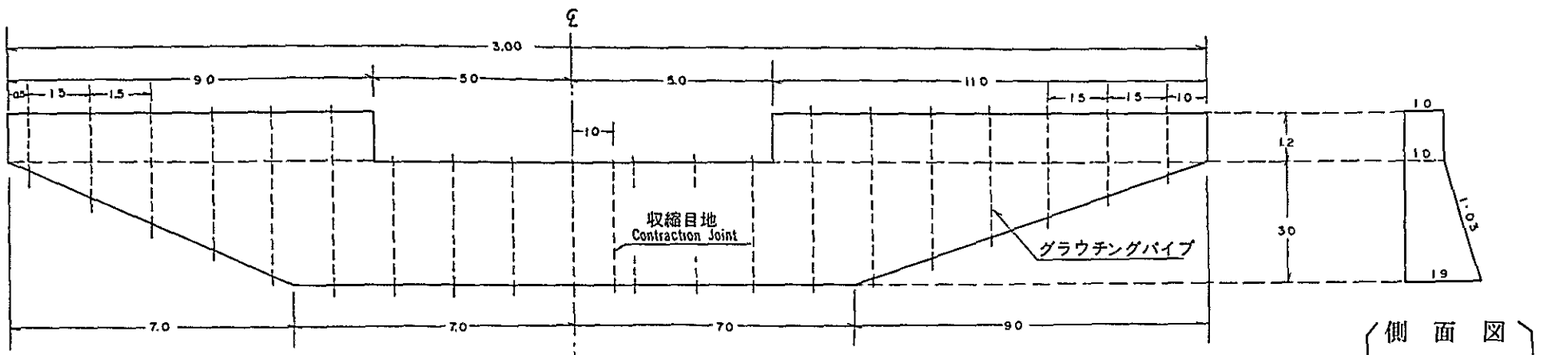

（正 面 図 FRONT VIEW）

（側 面 図 SIDE VIEW）

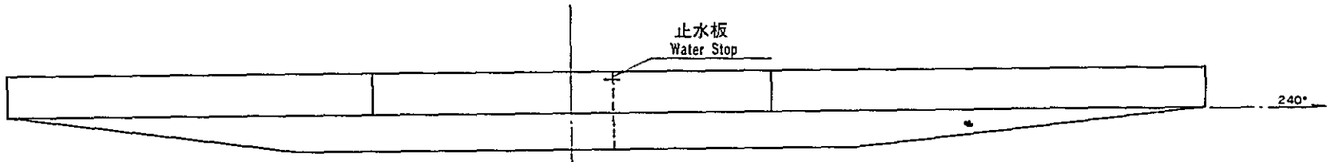

（平 面 図 PLAN）

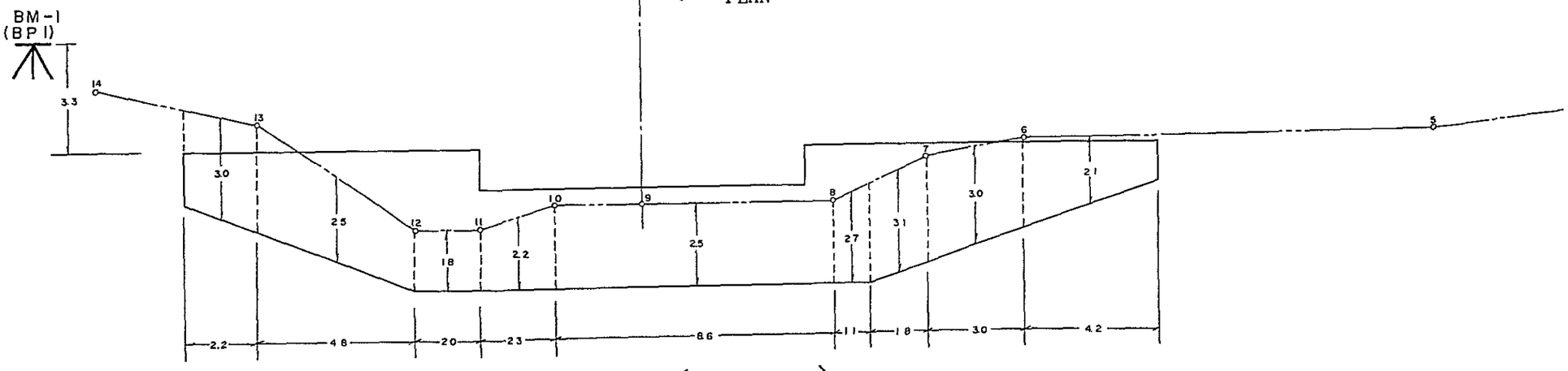

（床 堀 図 EXCAVATION）

D地区　量水試験施設設計図－3
D　AREA GAUGING FACILITIES DRAWING NO.3

水路上端壁構造図
STRUCTURAL DRAWING OF UPPER END WALL OF CHANNEL

Scale 1/143

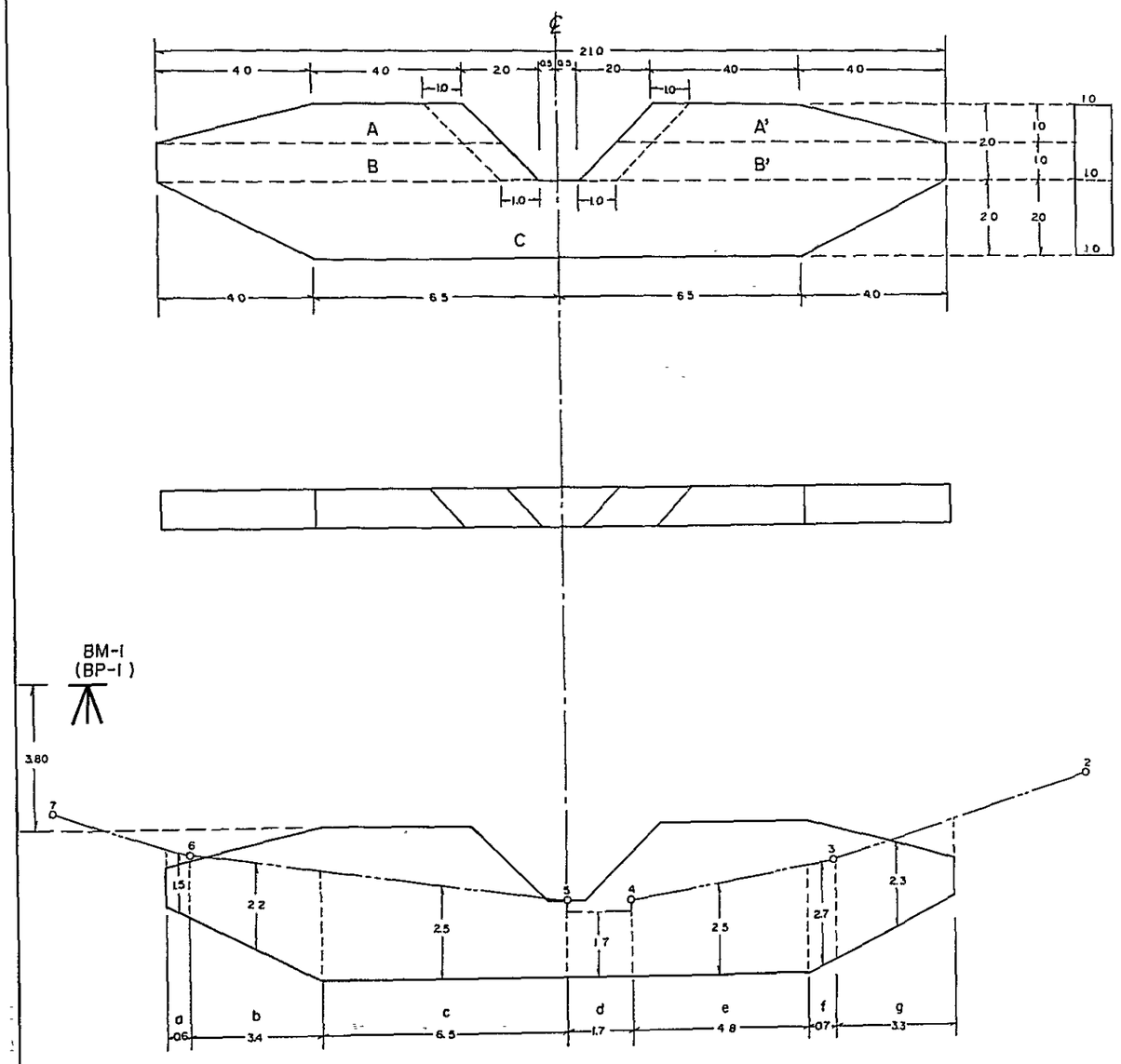

沈砂池構造、床堀および埋戻し計算図
CALCULATING DRAWING OF STRUCTURE, EXCAVATION AND REFILLING FOR SEDIMENTATION BASIN

Scale 1/143

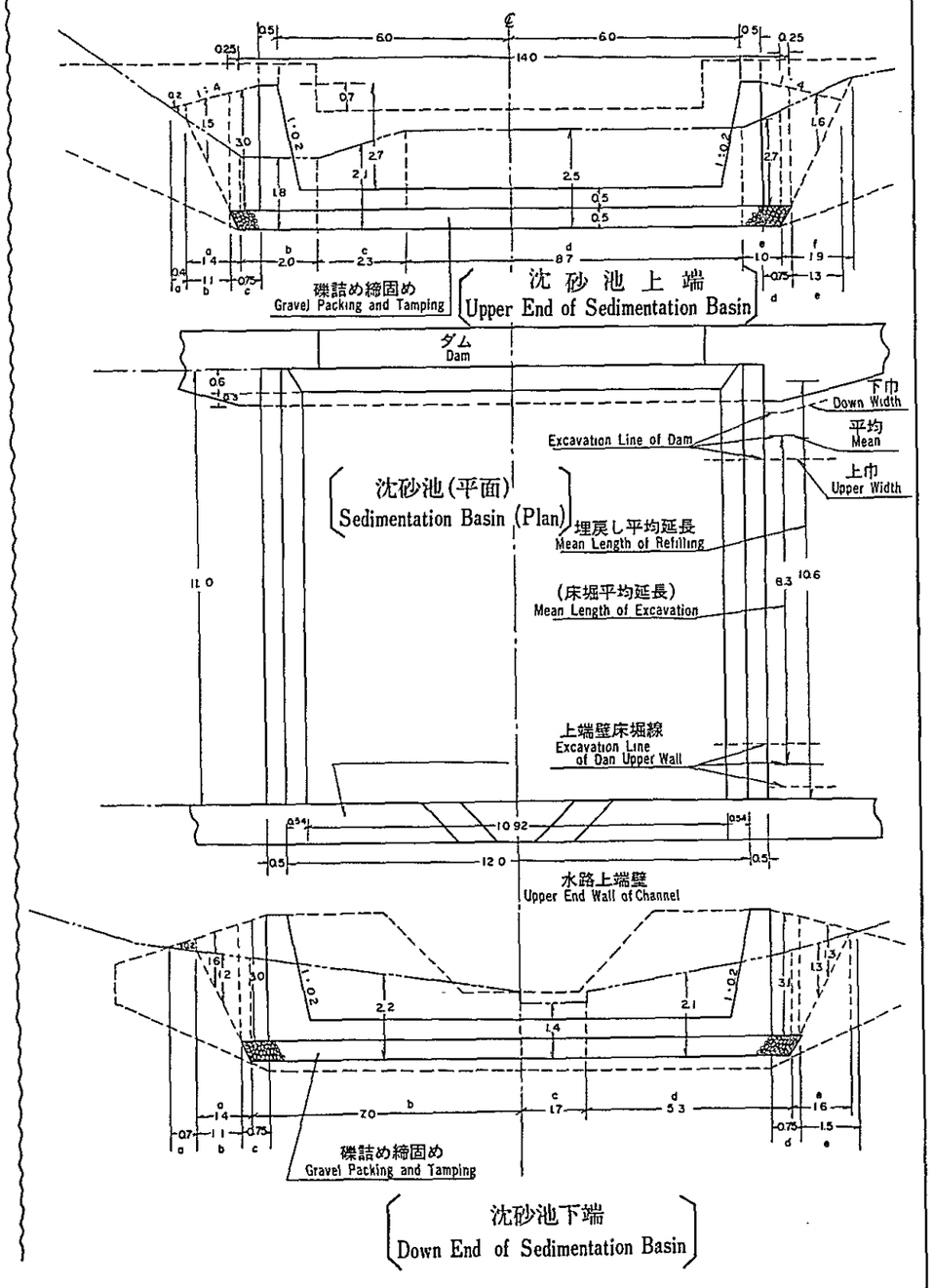

D地区　量水試験施設設計図－4
D AREA GAUGING FACILITIES DRAWING NO.4

水路下端壁構造図
STRUCTURAL DRAWING OF DOWN END OF CHANNEL　　Scale 1/143

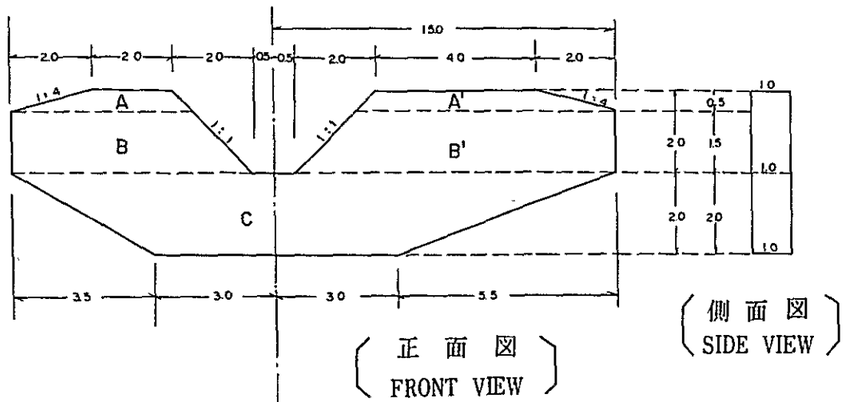

（正面図 FRONT VIEW）　（側面図 SIDE VIEW）

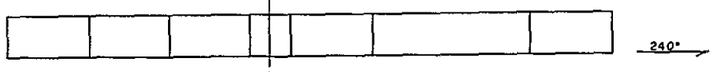

（平面図 PLAN）

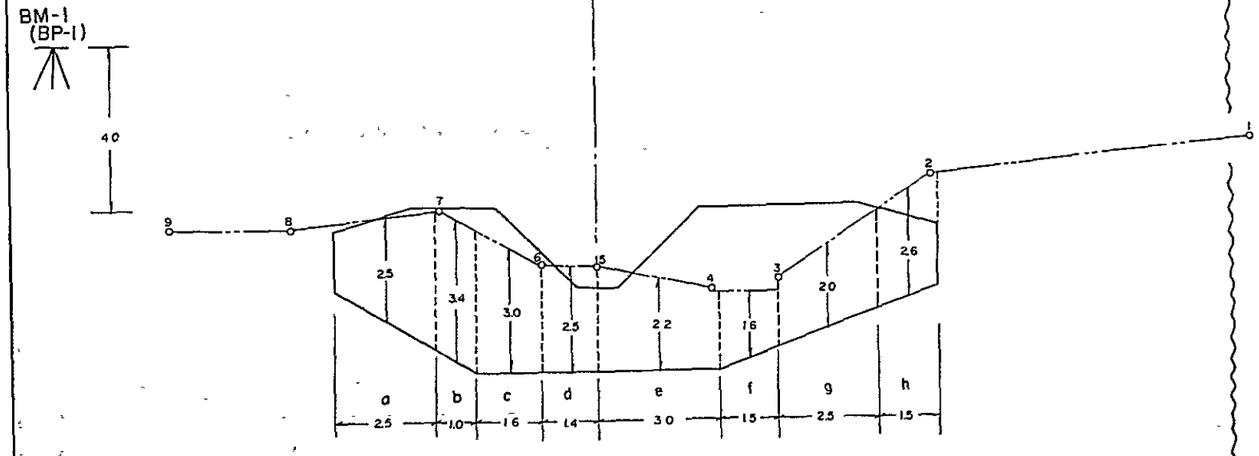

（床堀図 EXCAVATION）

水路、水位観測室構造床堀および埋戻し計算図
CALCULATING DRAWING OF STRUCTURE, EXCAVATION AND REFILLING FOR CHANNEL AND STAGE OBSERVATION ROOM　　Scale 1/143

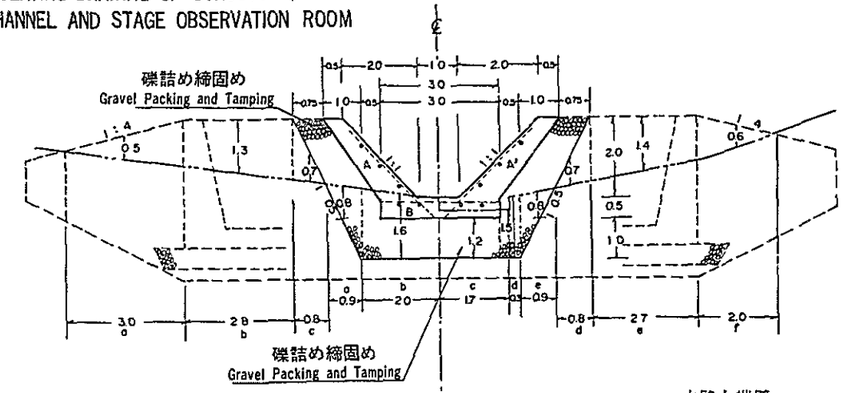

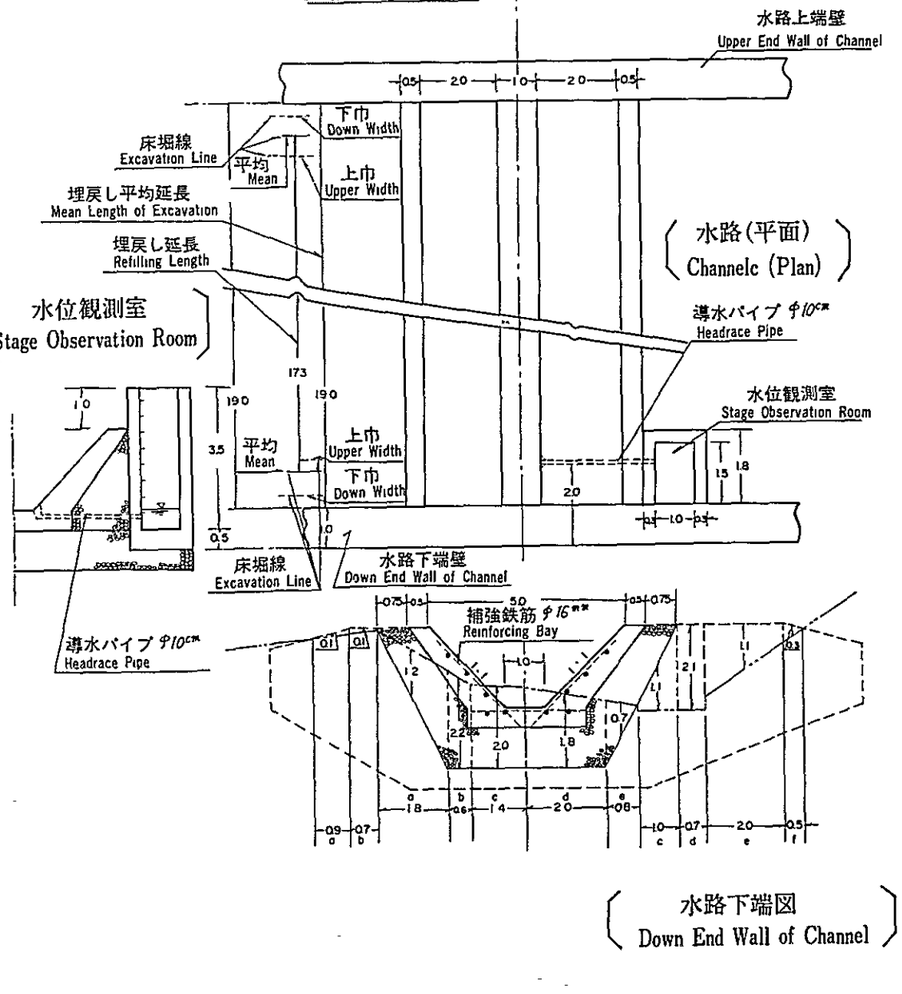

（水位観測室 Stage Observation Room）

（水路下端図 Down End Wall of Channel）

D地区　地表流出試験施設設計図
D AREA OVERLAND FIOW FACILITIES DRAWING

Scale 1/143

配置図
ARRANGEMENT DRAWING

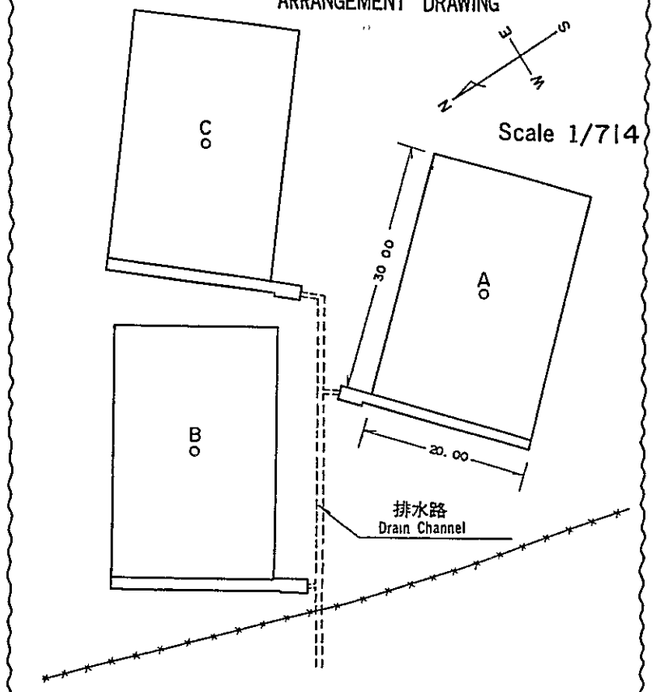

Scale 1/714

水土受詳細図
DETAIL DRAWING OF SOCKET FOR WATER AND SOIL

Scale 1/71

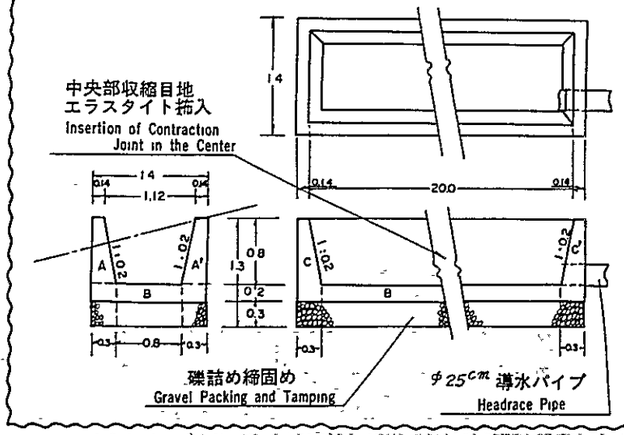

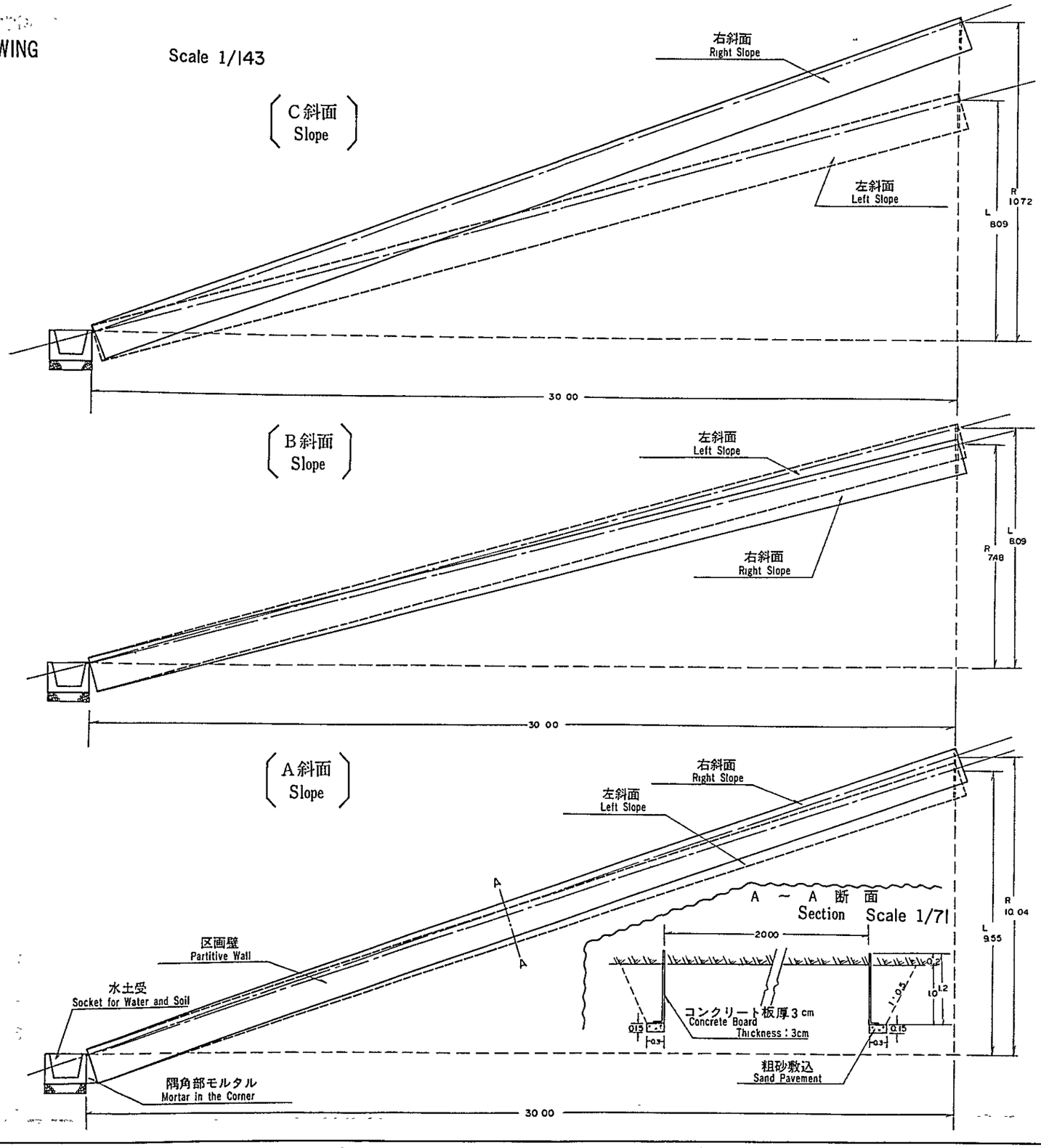

A ～ A 断面
Section　Scale 1/71

D地区水分収支試験施設設計図－Ⅰ

D AREA WATER BALANCE FACILITIES DRAWING NO.2

横断面図
CROSS-SECTION

Scale 1/143

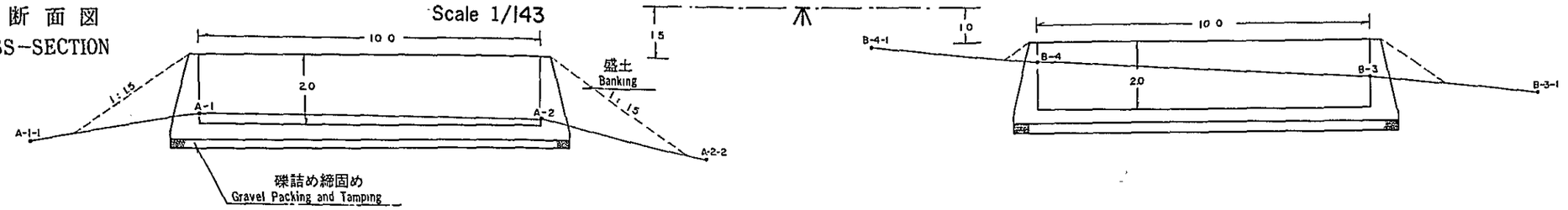

縦断面図
PROFILE

Scale H : 1/　V : 1/143

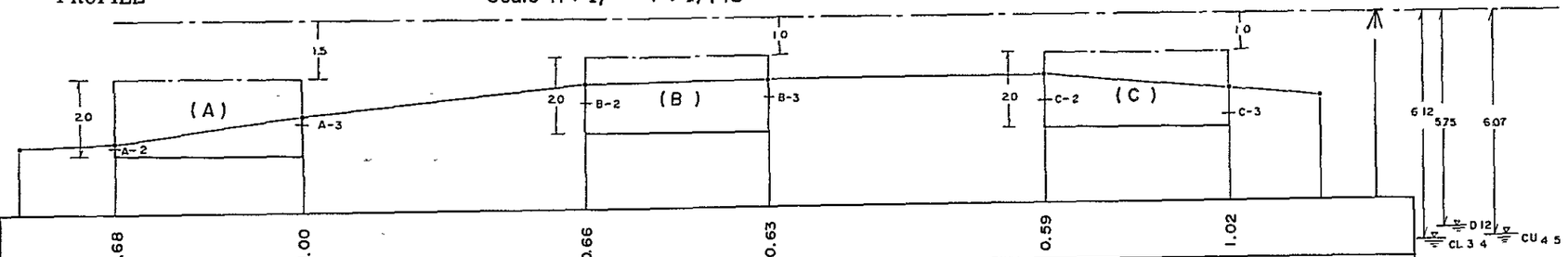

測点 Survey Station	距離 Distance (m)	地盤高 Ground Height (m)	計画高 Planning Height (m)	切土 Cutting (m)	盛土 Banking (m)
A-1-2		1049.78			
	5.00				
A-1		1049.89	1051.57	0.32	1.68
	10.00				
A-4		1050.57	1051.57	1.00	1.00
	15.00				
B-1		1051.41	1052.07	1.34	0.66
	10.00				
B-4		1051.44	1052.07	1.37	0.63
	15.00				
C-1		1051.48	1052.07	1.41	0.59
	10.00				
C-4		1051.05	1052.07	0.98	1.02
	5.00				
C-4-1		1050.91			
BP-1		1053.07			

配置図
ARRANGEMEN DRAWING

Scale 1/714

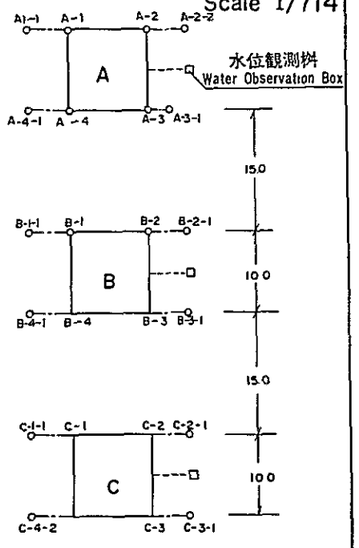

D地区　水分収支試験施設設計図—2
D AREA WATER BALANCE FACILITIES DRAWING NO.2

壁体および底部詳細図
DETAIL DRAWING OF WALL AND ITS BOTTOM

Scale 1/71

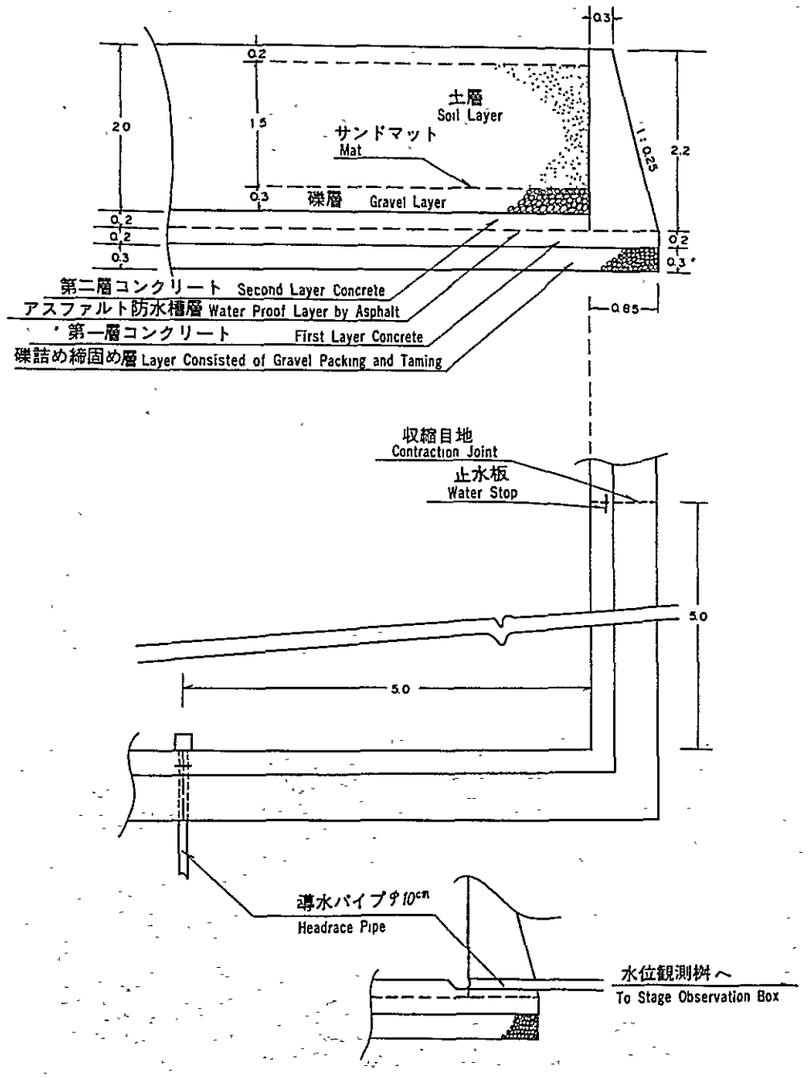

地表流出および水分収支試験水位観測桝構造図
STRUCTURAL DRAWING OF STAGE OBSERVATION BOX FOR OVERLAND FLOW AND WATER BALANCE

Scale 1/29

鉄板製(厚さ 3 mm)防錆塗装
Iron Plate (Thickness 3mm) Coating with Anticorrosive

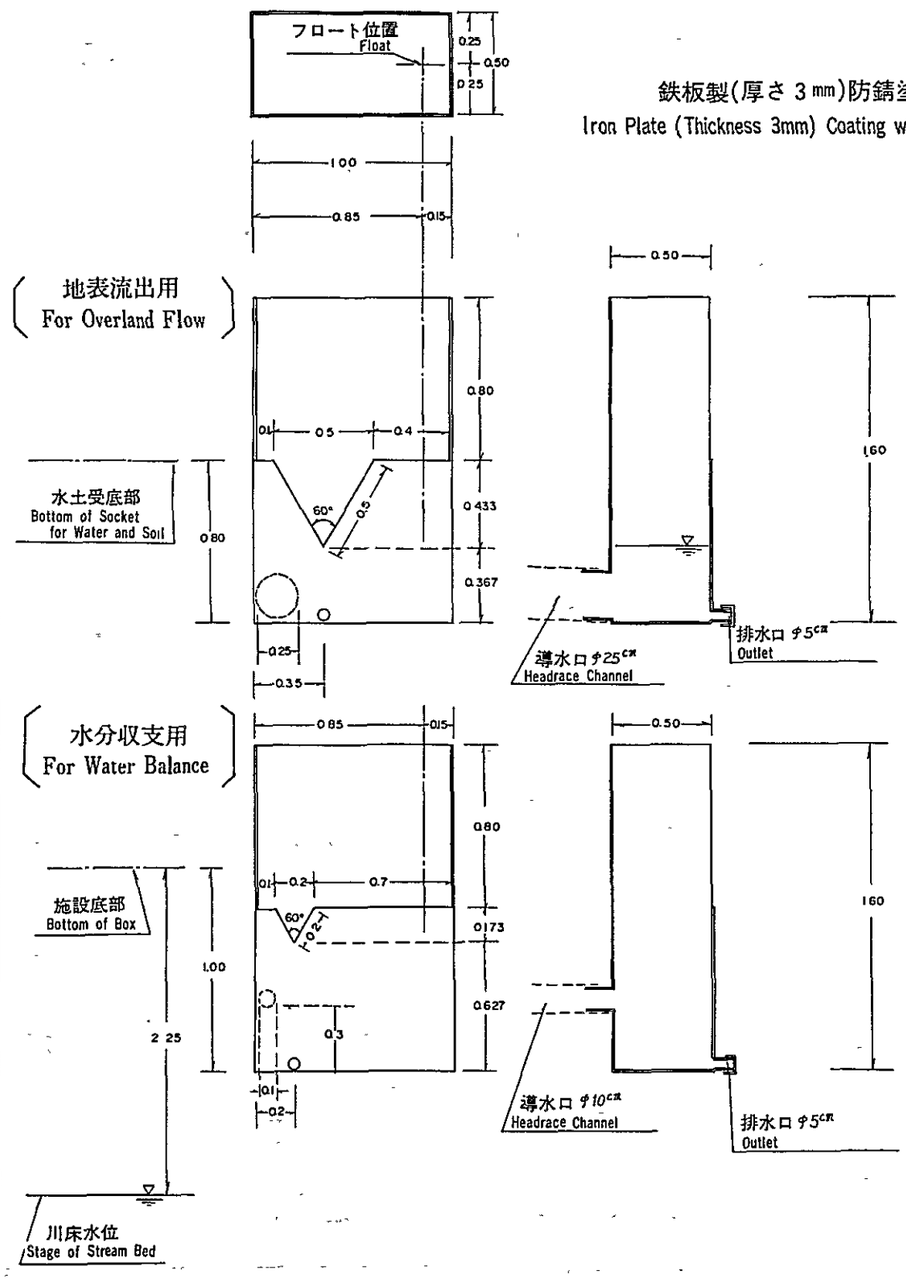

Scale 1/5,000

試 験 流 域 区 画 図
COMPARTMENT MAP FOR EXPERIMENTAL WTERSHED

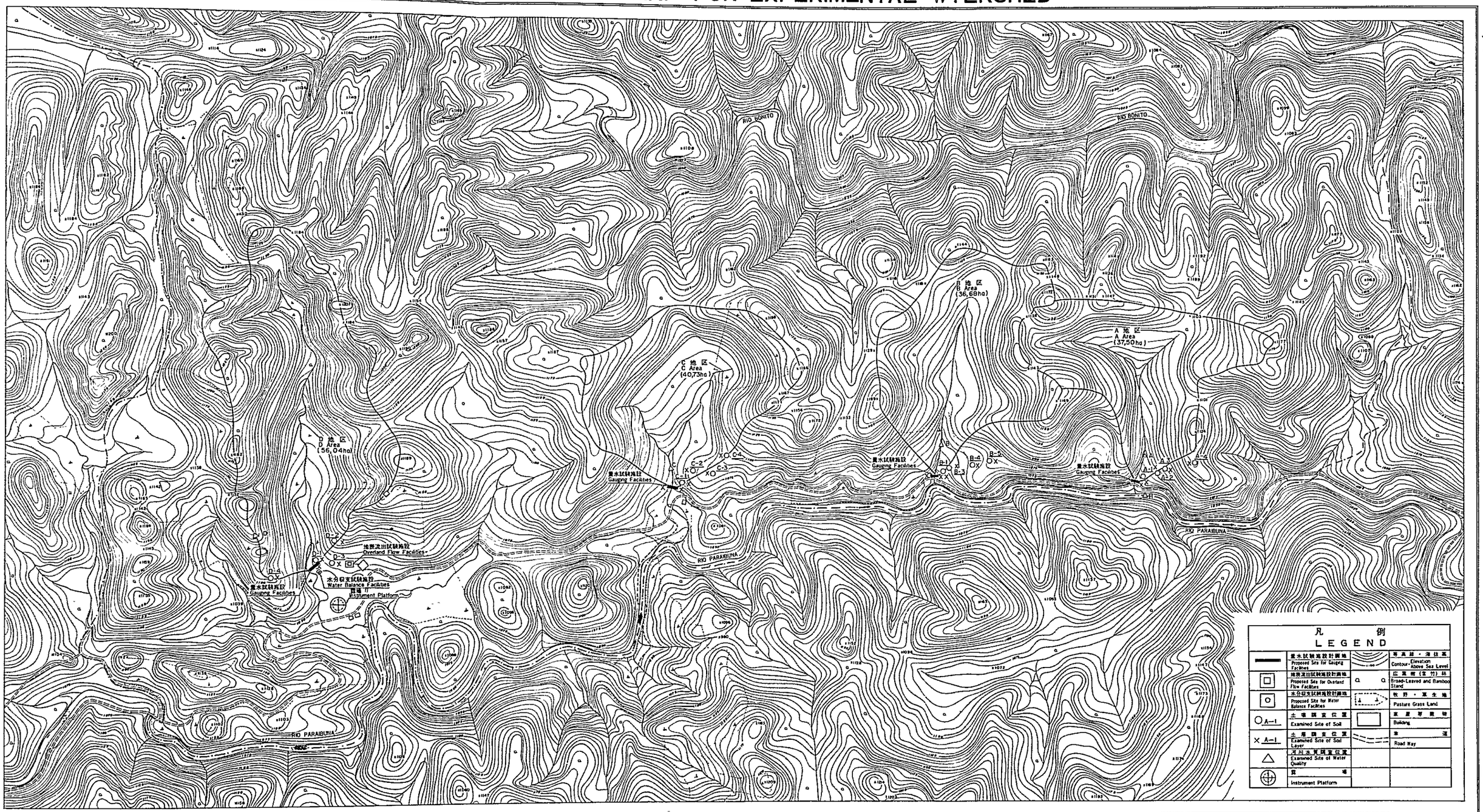

1:5000

D 地区平面図
D AREA PLAN

Scale 1/2,000

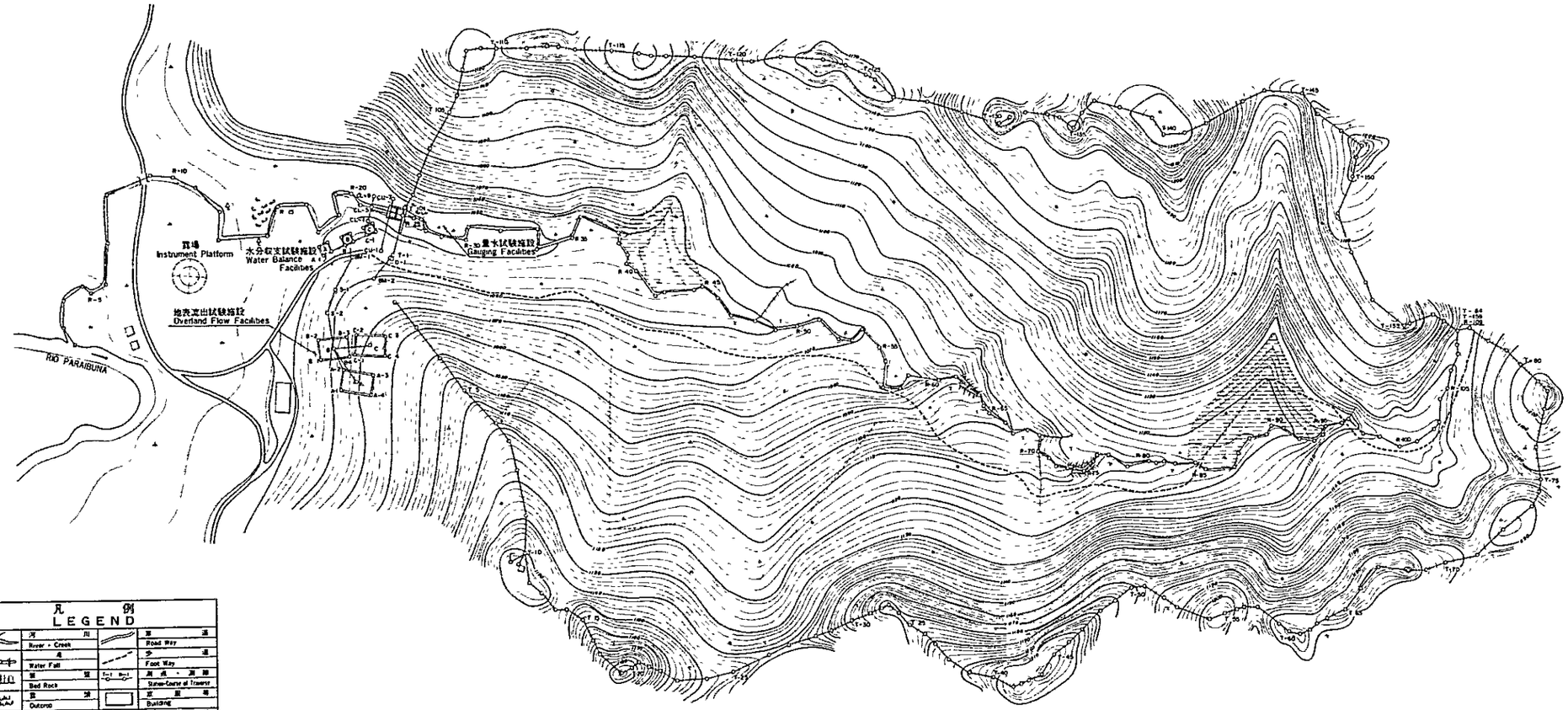

凡例 LEGEND

河川	River • Creek	道路	Road Way
滝	Water Fall	小道	Foot Way
岩盤	Bed Rock	測点・測線	Station-Course of Traverse
露岩	Outcrop	家屋等	Building
広葉樹林	Broad-Leved Stand	無線塔	Wireless Tower
広葉樹(単木)	Broad-Leved Tree (Single)	量水試験施設	Gauging Facilities
竹林	Bamboo Stand	水分収支試験施設	Water Balance Facilities
草生地(牧野地)	Grass Land (Pasture)	地表流出試験施設	Overland Flow Facilities
草生地(湿地)	Grass Land (Marsh)	ベンチマーク	Bench Mark
常時湿地・海岸林	Swamp-Coastal Road Tree Land		
観測地	Instrument Platform		
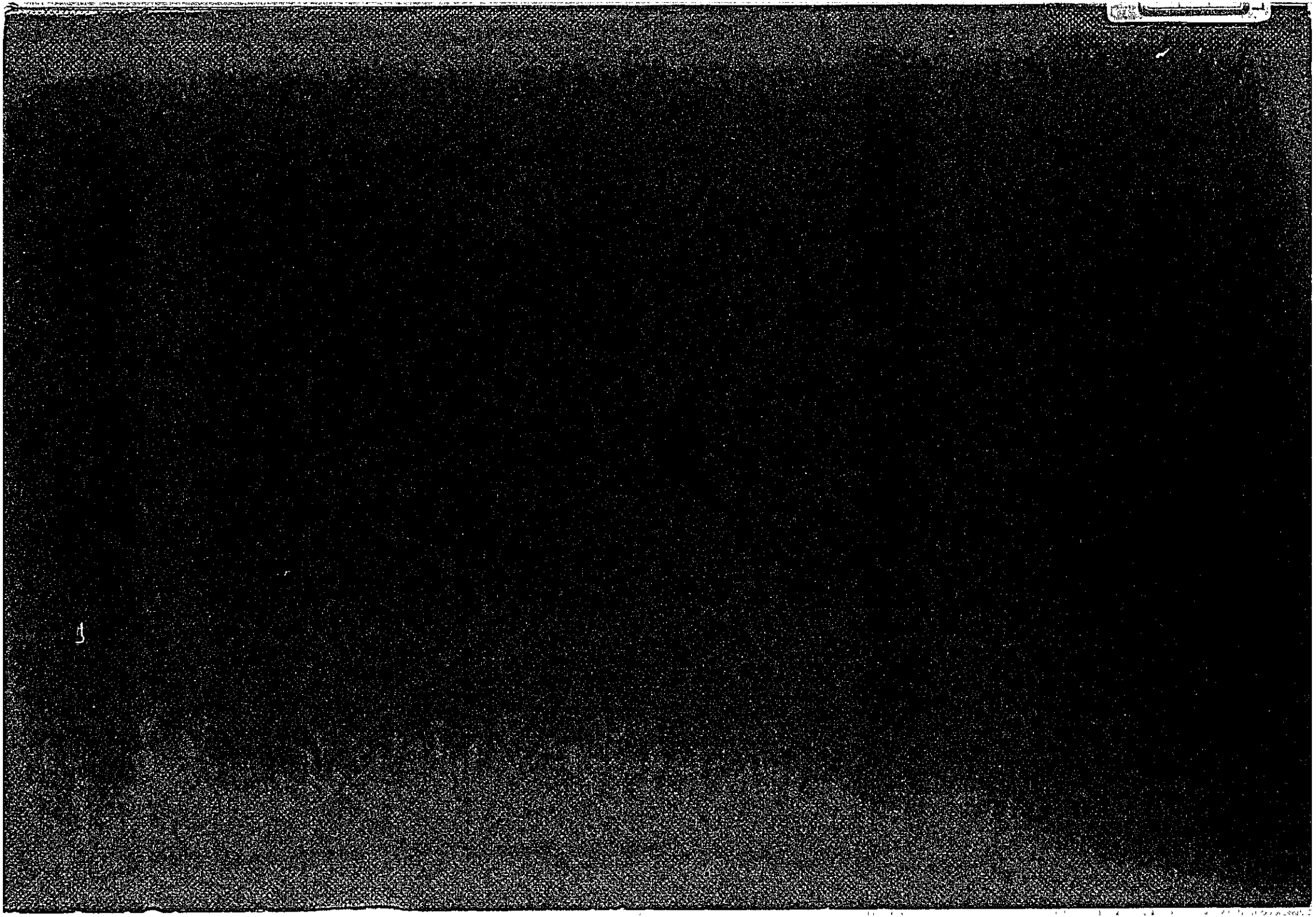
1:2,000